ISSN 3030-3230

O‘ZBEKISTON RESPUBLIKASI
JAMOAT XAVFSIZLIGI UNIVERSITETI

THE UNIVERSITY OF PUBLIC SAFETY
OF THE REPUBLIC OF UZBEKISTAN

JAMOAT XAVFSIZLIGI

ilmiy-amaliy jurnali

Scientific-practical journal of

PUBLIC SAFETY

2023, №3

Muassis:
O‘ZBEKISTON RESPUBLIKASI JAMOAT XAVFSIZLIGI UNIVERSITETI

“JAMOAT XAVFSIZLIGI” ilmiy-amaliy jurnali harbiy, siyosiy, yuridik, tarix, texnika, filologiya, iqtisodiyot, pedagogika va falsafa fanlari bo‘yicha doktorlik dissertatsiyalari asosiy ilmiy natijalarini chop etish tavsiya etilgan ilmiy nashrlar ro‘yxatiga kiritilgan. O‘zbekiston Respublikasi Vazirlar Mahkamasi huzuridagi OAKning 2021-yil 30-sentabr kunidagi 306/4-son qarori. O‘zbekiston Respublikasi Prezidenti huzuridagi Axborot va ommaviy kommunikatsiyalar agentligi tomonidan 2023-yil 20-oktabrda 148674-raqam bilan ro‘yxatga olingan.

MUNDARIJA
CONTENTS

I. KONSTITUTSIYA, INSON HUQUQLARI VA MILLIY QONUNCHILIK
I. CONSTITUTION, HUMAN RIGHTS AND NATIONAL LEGISLATION

RUSTAMBAYEV M.X.
Xalqparvar davlar barpo etishning konstitutsiyaviy asoslari 3
MAMAYUSUPOV S.D.
Globallashuv sharoitida O‘zbekiston yoshlari tafakkuri va dunyoqarashini shakllantirishning o‘ziga xos xususiyatlari 8
USMONOV M.B.
Iqlim o‘zgarishi oldini olishning ekologik muammolari 11
ЧИНИЕВ Д.А.
О некоторых аспектах совершенствования уголовно-правового законодательства и правоприменительной практики во исполнение стратегии «Узбекистан – 2030» 15
XUDOYBERDIYEV A.Q., NURULLAYEV U.K.
Ma’muriy islohotlarni amalga oshirishda ichki ishlar organlarining huquq ijodkorligi faoliyati 18
XATAMOV F.F.
Huquqning regulyativ funksiyasi va shaxs mas’ulligi 22
PARMANOV F.D.
Ichki ishlar organlarining davlat mexanizmini takomillashtirishda, aholining turmush-tarzi va farovonligini ta’minlashda yordam ko‘rsatish mexanizmlari 26
ISMAILOV A.
Voyaga yetmaganni o‘zini o‘zi o‘ldirish darajasiga yetkazish uchun javobgarlik belgilangan jinoyat kodeksi normalarining rivojlanish tarixi 32
KUCHKAROV X.Z.
Yuqori instansiya sudlarida tomonlar tengligini ta’minlashning ahamiyati 38
DAVLETOV O‘.M.
Fuqarolik sud ishlarini jadallashtirish 42

II. JAMOAT TARTIBI VA JAMOAT XAVFSIZLIGI
II. PUBLIC ORDER AND PUBLIC SAFETY

USMANOVA M.A., YARASHEV B.Ch.
Aholi bandligini ta’minlash va mehnatga oid muammolarni hal etish orqali jamoat xavfsizligini ta’minlashning ayrim masalalari 46
MAXMUDOV R.M., IBRAXIMOV A.R.
Megapolislarda jamoat tartibini saqlashning o‘ziga xos xususiyatlari (xorijiy tajribalar) 50
ЖУМАЕВ А.Ж.
Вопросы совершенствования инфраструктуры и организации системы обеспечения безопасности на территории торговых рынков (на примере торгового комплекса «Урикзар») 55
ATAJANOV O‘.M.
Jamoat xavfsizligini ta’minlashda profilaktika inspektori faoliyati va uning o‘ziga xos xususiyatlari 60
TOSHMUXAMMATOV A.Y.
Ommaviy tadbirlarni o‘tkazishda jamoat xavfsizligini ta’minlash faoliyatini takomillashtirish 66
ГАНИЕВ Ш.А., БАРИЕВ Э.Ф.
Общественно-политическая составляющая системы обеспечения общественной безопасности 72

III. HARBIY SOHADAGI ISLOHOTLAR
III. REFORMS IN THE MILITARY SPHERE

RASULMETOV M.N., KUVONDIKOV Z.K.
O'zbekiston Respublikasi Milliy gvardiyasi harbiy xizmatchilarining huquqiy madaniyatini yuksaltirish mexanizmlari 76

XAKNAZAROV X.D.
Harbiy xizmatchilar kundalik hayotida harbiy an'ana va odatlarning ahamiyati 82

ORINOV D.X.
Harbiy xizmatchilar ijtimoiy himoyasi tizimida Qurolli Kuchlar faxriylarini qo'llab-quvvatlashning zarurati va ahamiyati 86

ERNAZAROV A.A.
Harbiy xizmatchilarda yuzaga keladigan kasbiy deformatsiyani oldini olish - harbiy intizomni mustahkamlashning muhim omili sifatida 90

QULMURODOV U.I.
Ichki ishlar vazirligi tizimidagi ta'lim muassasalarining yuridik shaxs sifatida huquqiy belgilari 93

SALIMBAYEV M.M.
O'zbekiston Respublikasi Milliy gvardiya tizimida autsorsing muammolari va rivojlanish istiqbollari 98

RAXMONOV X.P.
O'zbekiston Respublikasi Milliy gvardiyasi harbiy xizmatchi va xodimlarini shaxsiy xavfsizligi bo'yicha bilim va ko'nikmalarini oshirishda kompleks yondashuv 101

RIZOYEV F.F.
Harbiy xizmatchilar intizomiy javobgarligining o'ziga xos xususiyatlari 105

IV. IJTIMOIY TARAQQIYOTNING DOLZARB NAZARIY-AMALIY MASALALARI
IV. CURRENT SCIENTIFIC AND THEORETICAL ISSUES OF SOCIAL DEVELOPMENT

MIRZALIYEV N.A.
Tinchlik madaniyati tushunchasining falsafiy mazmun-mohiyati 109

ILHOMBEKOV J.I.
Global tarmoqdagi huquqiy munosabatlarning tahlili 112

ZAKIROV K.T.
Retsidiv jinoyatchilikni keltirib chiqaruvchi omillar 116

V. TA'LIM-TARBIYA JARAYONI
V. EDUCATION, EDUCATIONAL PROCESS

TURAYEVA S.R.
Mahmud ibn Valining "Bahr ul-asror" asarida qurolsozlik haqida ma'lumotlar 121

MAQSUDOV Q.A.
O'zbekiston Respublikasi Jamoat xavfsizligi universiteti kursantlarining maxsus jismoniy tayyorgarligi ko'rsatkichlarini oshirish bo'yicha pedagogik tajriba boshida olingan natijalar tahlili 124

XODIYEV R.X.
Oliy harbiy ta'lim muassasalarida o'quv jarayonini takomillashtirishning ijtimoiy-huquqiy asoslari 128

VI. TEXNIKA VA TEXNOLOGIYALAR TARAQQIYOTI
VI. TECHNICAL AND TECHNOLOGICAL DEVELOPMENT

XURSANDOV E.D.
Bo'linma va texnikalarni boshqarishda zamonaviy simsiz tarmoq texnologiyalaridan foydalanish imkoniyatlari 134

ABDURAYIMOV S.S., XURRAMOV A.I.
Universal chaqish qurilmasi xomashyosi kengligi bo'yicha dinamik qatorga matematik – statistik ishlov berish 138

IRISOV X.D., GULYAMOV N.Sh., BEKMURODOV I.R.
Avtomobilning sirpanib surilishini imitatsiya qilish qurilmasi parametrlarini asoslash 143

ABDISAMATOV A.M.
Bo'lajak mexanik-haydovchi shaxsini o'zini-o'zi harbiy-kasbiy tayyorlashining ijtimoiy-pedagogik muammosi 148

VII. XORIJIY TAJRIBA
VII. FOREIGN EXPERIENCE

АНАРБАЕВ Э.А.
Законодательство стран СНГ в области реализации концессионных договоров 153

Rasulmetov Mirzaxmat Normetovich,
O'zbekiston Respublikasi Milliy gvardiyasi
Toshkent mintaqaviy o'quv markazi boshlig'i o'rinbosari, dotsent;
Kuvondikov Zafar Komiljonovich,
O'zbekiston Respublikasi Milliy gvardiyasi
Toshkent mintaqaviy o'quv markazi "Kasbiy tayyorgarlik" sikli o'qituvchisi

O'ZBEKISTON RESPUBLIKASI MILLIY GVARDIYASI HARBIY XIZMATCHILARINING HUQUQIY MADANIYATINI YUKSALTIRISH MEXANIZMLARI

Madaniyat odamlar tomonidan yaratilgan, tan olingan va himoya qilinadigan moddiy va ma'naviy qadriyatlar majmui sifatida doimo mavjud bo'lgan. Jamiyatning davlat tashkiloti ijtimoiy munosabatlarning asosiy tartibga soluvchisi sifatida huquqqa ega bo'lishi huquqiy madaniyat haqida fikr yuritishga keng imkon beradi. Hayot davomida shakllangan eng umumiy ijtimoiy talablar, shu jumladan jamoat madaniyatida aks ettirilgan normalar bilan o'zaro munosabatda bo'lgan huquqiy madaniyat ijtimoiy madaniyat normalarini huquqiy kiyimga aylantirishda vositachi va boshqaruvchisi, shuningdek, o'zining huquqiy qadriyatlari va yutuqlarining muhim manbai sifatida yaqqol namoyon bo'ladi. Zamonaviy O'zbekiston uchun huquqiy madaniyat (uning barcha turlari) eng muhim, hayotiy ahamiyatga ega bo'lgan masalalarni o'z ichiga qamrab oladi. Huquqiy ong va huquqiy madaniyat huquqiy sohadagi har qanday faollikning mafkuraviy manbalari hisoblanadi. Shu boisdan ham akademik A.Saidov "Huquqiy madaniyat deganda jamiyatda qaror topgan huquqiy tizimning darajasini, xalqning bu huquq tizimidan xabardorlik darajasini, fuqarolarning qonunga bo'lgan hurmati, huquqiy normalarning ijro etilish darajasi, huquqqa rioya qilmaganlarga murosasiz bo'lish, qonunga itoatkorlik darajasini tushunamiz" [1] deb ta'kidlaydi.

O'zbekiston davlat-huquqiy voqeligini tavsiflashdan quyidagi jihatlar asosli tashvish tug'diradi: qonuniylik holati; fuqarolar ongida huquqiy nigilizm, qonuniy xulq-atvorning konformal, marginal motivlari, siyosiy hokimiyatlar oldida qonunning zaifligi pozitsiyalari kabi muammolar shular jumlasidandir. Ana shu jihatlarni huquqiy madaniyat va huquqiy ong nuqtai nazaridan tahlil qilish orqali mamlakatimiz uchun dolzarb bo'lgan shu va boshqa muammolarni tushuntirish va vaziyatni yaxshilash yo'llarini tushuntirish mumkin. Ayniqsa, geosiyosiy omillar bilan belgilanadigan davlat va jamoat xavfsizligiga potensial tahdidlar, shuningdek, siyosiy bo'lmagan buzg'unchi kuchlarning faollashuvi davlat huquq tartibot organlari tuzilmasida sezilarli o'zgarishlarning obyektiv omillari bo'lib xizmat qildi, bu esa davlatning yangi huquqni muhofaza qilish tuzilmasini yaratishni o'z ichiga qamrab oladi. Prezident Sh.Mirziyoyevning O'zbekiston Respublikasi Konstitutsiyasi qabul qilinganining 26 yilligiga bag'ishlangan tantanali marosimdagi ma'ruzasida "Biz jamiyatimizda shunday huquqiy madaniyatni shakllantirishimiz kerakki, unga muvofiq Konstitutsiya va qonunlarga amal qilish, boshqalarning huquq va erkinliklari, sha'ni va qadr-qimmatini hurmat qilish majburiyat emas, balki kundalik qoida va odatga aylanishi shart" [2] deb ta'kidlab o'tdi. Prezidentimiz tomonidan 2019-yil 9-yanvar kuni "Jamiyatda huquqiy ong va huquqiy madaniyatni yuksaltirish tizimini tubdan takomillashtirish to'g'risida"gi Farmoni qabul qilingan edi. Ushbu farmon bo'yicha bir necha sohalarda keng ko'lamli islohotlar olib borilmoqda.

O'zbekiston Respublikasi Milliy gvardiyasi qo'shinlariga jamoat tartibini himoya qilish va jamoat xavfsizligini ta'minlashda ishtirok etish; O'zbekiston Respublikasi hukumati tomonidan tasdiqlangan ro'yxatlarga muvofiq muhim davlat obyektlarini, maxsus yuklarni, aloqa vositalarini muhofaza qilish; terrorizm va ekstremizmga qarshi kurashda ishtirok etish; favqulodda holat, harbiy holat, aksilterror operatsiyasining huquqiy rejimini ta'minlashda ishtirok etish; O'zbekiston Respublikasining milliy xavfsizlik va xususiy xavfsizlik faoliyati sohasidagi qonun hujjatlariga rioya etilishi ustidan davlat nazorati (nazorati). O'zbekiston Respublikasi Prezidentining qarorlari bilan Milliy gvardiya qo'shinlari uchun boshqa vazifalar ham belgilanishi mumkin. «Ayni vaqtda, aytish joizki, ko'rilayotgan chora-tadbirlarga qaramasdan, harbiy kadrlarni tayyorlash tizimi zamon talablariga to'liq javob bermaydi. harbiy o'quv yurtlarida zamonaviy shart-sharoitlarni xo'jako'rsinga yaratganimiz yo'q. ...Aksincha, kursantlarimiz va tinglovchilarimiz ta'lim sohasida eng ilg'or, innovatsion bilim va

ko‘nikmalarga ega bo‘lishi zarur. Mana, bizning asosiy maqsadimiz» [3].

Harbiy xizmat - bu ma’naviy va jismoniy kuchning doimiy zo‘riqishlari, ekstremal vaziyatlar, qiyinchiliklar, mashaqqatlar, xavf-xatarlar bilan, shuningdek, jangovar vaziyatda harbiy xizmatchilarning hayotiga tahdid soladigan vazifalarni bajarish bilan bog‘liq bo‘lgan inson faoliyatining alohida turidir. Binobarin, askarlarni samarali va sifatli tayyorlash va tarbiyalash uchun ofitser psixologik-pedagogik bilimlarni yaxshi egallashi kerak. Aynan ular pedagogik mahorat va qobiliyatlar bilan birgalikda harbiy o‘qituvchining kasbiy qiyofasini belgilaydi va tarbiyaviy ta’sirning eng muhim vositasi sifatida namoyon bo‘ladi. Harbiy kadrlarni o‘qitish, tarbiyalash va Vatan himoyasiga tayyorlashdagi muvaffaqiyat ko‘plab omillarga bog‘liq bo‘lib, ular orasida harbiy xizmatchining pedagogik madaniyati ham bor. Harbiy xizmatchi madaniyatining shakllaridan biri bu umumiy madaniyatga asoslangan huquqiy madaniyat hisoblanadi. Buning sharofati bilan inson dunyoda ma’lum bir huquqiy bilimga ega bo‘lib, o‘z davrining ijtimoiy-huquqiy talablariga muvofiq faoliyat yuritadi; insonda huquq va erkinliklarini chuqur bilish va konseptual fikrlash qobiliyati rivojlanib boradi. Harbiy xizmatchi uchun huquqiy madaniyatning ahamiyati, shu jumladan uning kasbiy faoliyati uchun juda muhim hisoblanadi.

Hozirgi vaqtda jamiyat madaniyati va shaxs madaniyati farqlanadi, ular o‘rtasida dialektik aloqa mavjud. Bular birgalikda rivojlanadigan, yaratadigan, bir-birini boyiydigan obyektlardir. Jamiyat madaniyati xalq mehnati bilan yaratiladi va shu bilan birga uning mavjudligi uchun zaruriy shartdir. Shu bilan birga, shaxs ham iste’molchi, ham moddiy va ma’naviy qadriyatlarni yaratuvchisi sifatida qaraladi. U o‘zini takomillashtirgan holda mavjudlarini o‘zlashtirib, yangilarini yaratadi. O‘z navbatida, shaxsning madaniyati insonning kasbiy va ijtimoiy yetukligini, ongi va faolligini, hamkasblar bilan munosabatlarni o‘rnatish qobiliyatini, jamoada ishchanlik va do‘stona muhitni saqlashni, yaxshi oila boshlig‘i bo‘lishni va hokazolarni anglatadi.

Harbiy odam uchun urush - bu qachon bo‘lishini hech kim bilmaydigan imtihon ekanligi, unga butun umr tayyorlanishi kerakligi uzoq vaqtdan beri ma’lum. Harbiy kadrlarni tayyorlash usullarini takomillashtirish, shaxsiy tarkibni tayyorlashni rejalashtirishdan boshlab, dastlabki vaziyatni yaratish va harbiy harakatlarni chizishgacha bo‘lgan harbiy jamoani jangovar muvofiqlashtirish eng muhim vazifa bo‘lib qolmoqda. Shunday qilib, harbiy ishlarni rivojlantirishning umumiy jarayoniga muvofiq harbiy tayyorgarlik va tarbiyalash shakllari va usullari doimiy ravishda takomillashtirilishi kerak. Ayniqsa, jangovar vaziyatda, boshqa odamlarning hayoti ularga bog‘liq bo‘lib, u oqilona tasarruf etishi va shu bilan birga, har qanday sharoitda ham belgilangan jangovar missiyani bajarishi kerak.

Harbiy xizmatchining umumiy madaniyati pedagogik madaniyatning asosi bo‘lib xizmat qiladi. Har doim shunday bo‘lgan. Masalan, mashhur rus sarkardasi M.I. Kutuzov, yoshligida, askarlar bilan qanday gaplashishni va boshlig‘i A.V. Suvorovni ishontirishni bilar edi. Diplomat sifatida M.I.Kutuzov juda qiziqarli va iste’dodli suhbatdosh bo‘lib, o‘zining notiqligi bilan Turkiyadagi eng yirik siyosiy arboblarni hayratga solgan va chunki turk tilini yaxshi bilgan. Askarlar Kutuzovni nafaqat harbiy tajribasi va obro‘-e’tibori, balki rivojlangan nutqi, umumiy madaniyati uchun ham yaxshi ko‘rishardi. Keyinchalik Fransiya prezidenti bo‘lgan general Sharl de Goll o‘zining “Professional armiya uchun” kitobida shunday ta’kidlagan edi: Aqlning kuchi ma’lum bir kasbning alohida mahoratida topib bo‘lmaydigan xilma-xillikni talab qiladi. Haqiqiy qo‘mondonlik maktabi – umumiy madaniyat... Inson aqli xazinasidan o‘z san’atini tortib olmagan mashhur sarkarda ham bo‘lmagan. Oxir-oqibat, biz doimo Aristotelni Iskandar Zulqarnaynning g‘alabalari asosida amalga oshgan deb hisoblaymiz.

Harbiy xizmatning o‘ziga xos xususiyatlari ofitserning o‘z qo‘l ostidagilar bilan muloqotida muayyan qiyinchiliklarni keltirib chiqaradi. Bir tomondan, ular o‘rtasidagi aloqalar osonlashadi, chunki ofitser, ayniqsa kichik ofitser rasmiy vaqtining ko‘p qismini shaxsiy tarkib bilan o‘tkazadi. Boshqa tomondan, ularning aloqasi harbiy nizomlar talablari, boshliqlar va bo‘ysunuvchilar o‘rtasidagi bo‘ysunishni saqlab qolish zarurati bilan qat’iy tartibga solinadi. Agar ushbu munosabatlarda tanishlik elementlari paydo bo‘lsa, bu harbiy intizomga salbiy ta’sir qiladi. Ammo haddan tashqari ta’kidlangan rasmiy masofa bir-birini tushunishni qiyinlashtiradi va tartib-intizomga ham salbiy ta’sir qiladi.

Harbiy amaliyot shuni ko‘rsatadiki, faqat nizom normalariga rioya qilish va pedagogik takt talablarini o‘zlashtirish bu munosabatlarda zarur chora-tadbirlarni belgilashga qodir. Shu bilan

birga, ofitserning pedagogik yo'naltirilgan muloqoti va xatti-harakati ham psixologik madaniyatning boshqa ko'plab tarkibiy qismlarining namoyon bo'lish shakllariga aylanadi. Ofitserning pedagogik yo'naltirilgan muloqot va xulq-atvor madaniyati uning kasbiy va axloqiy madaniyati bilan uzviy bog'liqdir. Bu nazariy axloqiy bilimlar darajasida, shuningdek, axloqiy tuyg'ular darajasida shakllangan axloqiy ong deb tushuniladi. U maqom aloqalarini va rasmiy vazifalarni bajarishga munosabatni aks ettiradi. Kasbiy-axloqiy madaniyatning zamirida odob-axloq tamoyillari va normalari, harbiy qasamyod talablari va nizomlar yotadi.

Tanlangan muammoning dolzarbligi O'zbekiston Respublikasi Milliy gvardiyasi harbiy xizmatchilarining kasbiy huquqiy madaniyatini o'z vaqtida o'rganish bilan ham mustahkamlanadi. O'zbekiston Respublikasi Milliy gvardiyasining ichki qo'shinlari tarkibidan o'tkazilgan moddiy-texnikaviy, ma'muriy asosga ega bo'lgan bo'lim yangidan shakllantirilmoqda va xizmat negizida qanday tamoyillar, g'oyalar, munosabatlar yo'lga qo'yilishi aniq belgilab qo'yilmoqda. Harbiy jamoada qanday ma'naviy, axloqiy, kasbiy me'yorlar qabul qilinishi O'zbekiston fuqarolari uchun tinchlik davrida ham, urush davrida ham katta ahamiyatga ega. Mavjud doktrinal manbalar kasbiy huquqiy madaniyatdagi umumiy va xususiylikni, uning mohiyatini to'liq oydinlashtirmaydi, kasbiy huquqiy madaniyatning umumiy nazariyasini, modelini yaratishga imkon bermaydi.

Huquqiy ta'lim harbiy xizmatchilarning kasbiy va rasmiy tayyorgarligining eng muhim elementlaridan biridir. Ushbu harbiy xizmatchilar yuqori toifali mutaxassislar bo'lib, jangovar tizim operatorlari sifatida jangovar vazifalarni bajarishda faollik ko'rsatadilar. Huquqiy ta'lim subyektlari bo'lgan harbiy xizmatchilarni tayyorlashning ayrim jihatlari milliy qonunchiligimizda o'z aksini topgan. O'zbekiston Respublikasi Prezidentining 2017-yil 7-fevraldagi PF-4947-son «O'zbekiston Respublikasini yanada rivojlantirish bo'yicha Harakatlar strategiyasi to'g'risida»gi Farmoni, 2018-yil 4-avgustdagi PQ-3898-son «O'zbekiston Respublikasi Qurolli Kuchlari harbiy xizmatchilarining ma'naviy – ma'rifiy saviyasini oshirish tizimini tubdan takomillashtirish to'g'risida»gi Qarori, Vazirlar Mahkamasining 2018 yil 23 fevraldagi 140-son «Yoshlarni harbiy - vatanparvarlik ruhida tarbiyalash konsepsiyasini tasdiqlash to'g'risida»gi Qarori va boshqalar shular jumlasidandir.

Kasbiy huquqiy madaniyat haqidagi umumiy nazariy huquqiy bilimlarning hozirgi darajasida, ularning umumlashtirish va qonuniyatlarni aniqlash uchun yetarli emasligida, kasbiy huquqiy madaniyatni individual va guruhli kichik tiplarda o'rganish maqsadga muvofiq ko'rinadi. "Huquqiy madaniyat" atamasini tahlil qilish mahalliy adabiyotda ma'lum bo'lgan bir qator asosiy yondashuvlar bo'yicha amalga oshirilishi mumkin [4]. Shunday qilib, antropologik yondashuv doirasida huquqiy madaniyat huquqiy qadriyatlarni yaratish va tasdiqlashda ifodalangan inson faoliyatining jarayoni va natijasi sifatida qaraladi, ularning xulosasi, miqdoriy xarakteristikalari. Funksional yondashuv huquqning roli, maqsadi, tartibga solish imkoniyatlarini ko'rsatadi. Sotsiologik yondashuv bilan huquqiy madaniyat jamoat va shaxsiy nuqtai nazardan shaxslararo munosabatlar tizimida inson mavjudligining elementi va muhiti sifatida ko'rib chiqiladi.

Harbiy xizmatchilar ijtimoiy makonda alohida, aniq belgilangan odamlar guruhini ifodalaydi. O'zbekiston Respublikasi Milliy gvardiyasi harbiy xizmatchilarining alohida ijtimoiy guruhga bo'linishiga quyidagi omillar yordam beradi: amalga oshirilgan faoliyatning o'ziga xos xususiyatlari va belgilangan vazifalar; faoliyatning maxsus psixo-emotsional muhiti; ushbu harbiy xizmatchilarga alohida huquqiy maqom berish; rasmiy munosabatlarni va ushbu huquqiy maqom bilan bog'liq munosabatlarni tartibga soluvchi alohida normativ-huquqiy hujjatlarning mavjudligi; harbiy xizmat tufayli kundalik hayotning xususiyatlari shular jumlasidandir. Bu xususiyatlar O'zbekiston Respublikasi Milliy gvardiyasi harbiy xizmatchilarining kasbiy huquqiy madaniyati va uni ilmiy tadqiqotlar namunasi sifatida ko'rib chiqish imkoniyati kabi hodisaning mavjudligidan dalolat beradi.

"Huquqiy madaniyat – ijtimoiy madaniyatning muhim tarkibiy qismi bo'lib, u shaxsning ijtimoiy, huquqiy va siyosiy institutlar ta'sirida, milliy mentalitet asosida milliy hamda xalqaro huquq normalarini zamon talablari darajasida o'zlashtirganligi, huquqiy va siyosiy jihatdan ijtimoiylashuvi, o'z huquq va burchlari to'g'risidagi individual huquqiy ong, huquqiy bilim va huquqiy xulq-atvorning amaldagi yig'indisi. «Huquqiy madaniyat» tushunchasi sof huquq doirasidan ancha chetga chiqib, qat'iy tartib-intizom, shaxsiy javobgarlik, chinakam ijtimoiy adolat o'rnatish, jamiyat huquqiy hayotining eng muhim tomonlariga daxldor

qadriyat sifatida ahamiyatga molik bo'lgan xulq-atvor qaror topishiga sabab bo'ladi" [5].

Huquqiy madaniyat tuzilmasini butun huquqiy yuqori tuzilma bilan identifikatsiyalash to'g'risidagi fikrga qo'shilamiz va huquqiy madaniyat tuzilmasini huquqiy ong, huquq va huquqiy faoliyat kabi elementlarda mustahkamlaydi. Ammo mazmun jihatidan jamiyatning huquqiy tizimi va huquqiy madaniyat bir-biriga mos kelmaydi, chunki huquqiy madaniyat tushunchasi faqat ilg'or huquqiy qadriyatlar va yutuqlarni o'z ichiga oladi. Demak, huquqiy madaniyat jamiyat huquqiy tizimining sifat holatini ifodalash va obyektivlashtirish shaklidir [6]. Milliy gvardiya qo'shinlari askarining kasbiy huquqiy madaniyatining elementi sifatida huquqiy ong mavjud huquqiy mafkurani huquqiy jihatdan to'g'ri, yetarli darajada "malakali" idrok etishni tavsiflaydi, huquqiy psixologiya esa harbiy vatanparvarlik, milliy g'urur va milliy iftixor tuyg'ularini his qilishdan iborat.

Huquqiy madaniyat – ijtimoiy madaniyatning muhim tarkibiy qismi bo'lib, u shaxsning ijtimoiy, huquqiy va siyosiy institutlar ta'sirida, milliy mentalitet asosida milliy hamda xalqaro huquq normalarini zamon talablari darajasida o'zlashtirganligi, huquqiy va siyosiy jihatdan ijtimoiylashuvi, shuningdek, o'z huquq va burchlari to'g'risidagi individual huquqiy ong, huquqiy bilim va huquqiy xulq-atvorning amaldagi yig'indisi. «Huquqiy madaniyat» tushunchasi sof huquq doirasidan ancha chetga chiqib, qat'iy tartib-intizom, shaxsiy javobgarlik jamiyatda chinakam ijtimoiy adolat o'rnatish, jamiyat huquqiy hayotining eng muhim tomonlariga daxldor qadriyat sifatida ahamiyatga molik bo'lgan xulq-atvor qaror topishiga sabab bo'ladi [7].

Kasbiy huquqiy madaniyat muammosi bo'yicha huquqning umumiy nazariyasida to'plangan bilimlarni umumlashtirib, biz uning O'zbekiston Respublikasi Milliy gvardiyasi harbiy xizmatchilariga nisbatan eng muhim, bizning fikrimizcha, mazmunli tomonlarini ajratib ko'rsatamiz. Huquqiy ong professional huquqiy madaniyat elementi sifatida harbiy xizmatchi nafaqat qonunni bilishi va tushunishi, balki harbiy xizmat to'g'risidagi milliy qonunchilikni, harbiy nizomlarni, qasamyod talablarini, yuqori rahbariyatning buyruqlari va buyruqlarini, ko'rsatmalarini va boshqalarni puxta rasmiylashtirilgan bilish bilan tavsiflanadi [8].

O'zbekiston Respublikasi Milliy gvardiyasi harbiy xizmatchilarining kasbiy huquqiy madaniyatining ma'naviy shakli umuman harbiy xizmatning ichki hal qiluvchi omilidir. U huquqiy ko'rsatmalarni tushunish bilan tavsiflangan ong darajasida mavjud. Harbiylarning kasbiy huquqiy madaniyatining moddiy shakli O'zbekiston Respublikasi Milliy gvardiyasi qo'shinlarining soni nafaqat huquqiy hujjatlarda balki harbiy tarix muzey eksponatlari, arxiv hujjatlari, bosma nashrlar va boshqalarda o'zining moddiy timsolini namoyon etadi. Kasbiy huquqiy madaniyatning tashkiliy asosini majoziy ma'noda huquqiy madaniyatning ma'naviy va moddiy shakllariga kirish va uzatish vositasi sifatida ifodalash mumkin. Moddiy va ma'naviy tarkibiy qismlarning tashqi ko'rinishi - harbiy burchlarni mukammal bajarish, belgilangan xizmat vazifalarini bajarish, inson va fuqaroning asosiy huquq va erkinliklarini so'zsiz amalga oshirish, harbiy xizmatchining ko'rib chiqilayotgan muhitdagi faoliyati huquqiy jihatdan kafolatgan bo'lishi lozim.

Harbiylarning kasbiy huquqiy madaniyati muammolarini o'rganishda Shuningdek, Milliy gvardiyaga ta'sir o'tkazuvchilar orasida "professional huquqiy madaniyatni shakllantirish mexanizmi" tushunchasidan foydalanish o'rinli bo'ladi. "Mexanizm" atamasi madaniyatni shakllantirish jarayonining mazmuni, tarkibiy, vaqtinchalik, tashkiliy xususiyatlarini ularning birligi va o'zaro bog'liqligida aks ettirish imkonini beradi. Shuningdek, kasbiy huquqiy madaniyatning uning tarkibiy elementlari sifatiga qayta aloqa va ta'sirini ko'rsatishini ifodalaydi. Biz O'zbekiston Respublikasi Milliy gvardiyasi qo'shinlari harbiy xizmatchilarining kasbiy huquqiy madaniyatini shakllantirishni ma'lum omillar va atrof-muhit sharoitlarining (ichki va tashqi, subyektiv va obyektiv) kognitiv, psixo-psixologik holatiga ta'sirining izchil, tizimli tashkil etilgan jarayoni sifatida taqdim etamiz.

Shu bilan birga, biz berilgan parametrlar bo'yicha xususiyatlarning to'liq tuzilishi haqida gapira olmaymiz, ammo biz professional huquqiy madaniyatni shakllantirish jarayoni samarali tashqi ta'sirga ochiq deb hisoblaymiz. Biz O'zbekiston Respublikasi Milliy gvardiyasi qo'shinlari harbiy xizmatchilarining kasbiy huquqiy madaniyatini shakllantirish mexanizmini harbiy xizmatchining shaxsiyatiga ta'sir qiluvchi tartibli, izchil, o'zaro bog'liq protseduralar va tadbirlar majmui sifatida tushunishni taklif qilamiz. Huquqiy targ'ibot – jamiyat va davlatning huquqiy siyosatini, strategik maqsadini kishilarga, ommaga yetkazishga qaratilgan ma'rifiy va targ'ibiy usullar. Huquqiy

madaniyatning shakllanishi huquqiy targ'ibot ta'sirchanligi va xalqqa tushunarli ekaniga bog'liq. Shuning uchun, huquqiy targ'ibot huquqiy jamiyat nazariyasi, huquq loyihasi, huquq sotsiologiyasi kabi ilm sohalarining natijalariga tayanadi [9].

Huquqiy madaniyatni shakllantirish jarayonining boshlang'ich nuqtasi bizmiz kasbiy identifikatsiya taqdim etiladi, bu o'zlarini qo'shinlarning tarixi, madaniyati va an'analari bilan o'rnatilgan harbiy xizmatning normalari va qadriyatlari tizimi bilan identifikatsiya qilishdan iborat, ya'ni ma'lum bir kasb va professional jamoa bilan identifikatsiya qilish, shu vaqtgacha shakllangan kasbiy o'ziga xoslik tanlangan kasbni o'zini o'zi anglash va rivojlantirish vositasi sifatida qabul qilishda, harbiy xizmatning qadriyatlarini qabul qilishda, muvaffaqiyatli organik kasbiy moslashishda, a'zolikning muhimligini his qilishda yaqqol namoyon bo'ladi [10].

O'zbekiston Respublikasi Milliy gvardiyasi harbiy xizmatchilarining professional huquqiy madaniyati o'rnatish-mafkuraviy, maqsadli, ehtiyoj-motivatsiya asosida kompleks shaklda shakllanadi; kognitiv va ta'lim darajalaridan iboratdir. Ularning har birida o'ziga xos usullar va vositalar bilan ta'sir qilish aniq obyekt-maqsadga erishishga qaratilganligi bilan alohida ajralib turadi. obyekt-maqsadlarga quyidagilar kiradi: huquqiy savodxonlik, huquqiy ong, intizom, qonuniy xulq-atvor, ijtimoiy-huquqiy faollik va boshqalar uning mezonlari. Shaxsning faol faoliyati tufayli huquqiy qadriyatlar tizimini takror ishlab chiqarish, ijtimoiy muhitga qo'shilish, kasbiy huquqiy madaniyatni tashqariga o'tkazish oxirgi ikki bosqichda sodir bo'ladi.

O'zbekiston Respublikasini yanada rivojlantirish bo'yicha Harakatlar strategiyasida ham «oliy ta'lim muassasalari faoliyatining sifati hamda samaradorligini oshirish, O'zbekiston Respublikasining konstitutsiyaviy tuzumi, suvereniteti, hududiy yaxlitligini muhofaza qilish, fuqarolik, millatlararo va konfessiyalararo tinchlik hamda totuvlikni mustahkamlash, davlatning mudofaa qobiliyatini mustahkamlash, O'zbekiston Respublikasi Qurolli Kuchlarining jangovar qudrati va salohiyatini oshirish» [11] kabi muhim vazifalar belgilangan.

Yuqorida aytilganlarni hisobga olgan holda, O'zbekiston Respublikasi Milliy gvardiyasi qo'shinlari harbiy xizmatchilarining kasbiy huquqiy madaniyatini eng to'g'ri tushunish ularning qonunchilik va huquqiy qadriyatlarga bo'lgan ichki munosabati sifatida, qonun hujjatlarini yuqori sifatli rasmiylashtirilgan bilimlarda, tushunishda ifodalangan ko'rinadi. Shuningdek, huquqiy madaniyat huquqiy tartibga solish mexanizmining maqsad va vositalari, bu ularning mazmunli va faktik xizmat faoliyatini tezkor va sifatli amalga oshirishdan, harbiy xizmat vazifalarini benuqson bajarishda, belgilangan xizmat vazifalarini bajarishda, moddiy jihatdan esa – huquqiy hujjatlarda harbiy ishlar tarixida, muzey eksponatlarida, arxiv hujjatlarida, bosma nashrlarda va boshqalarda xizmat ko'rsatishni tartibga soluvchi jihatlari bilan alohida ajralib turadi.

O'zbekiston Respublikasi Milliy gvardiyasi harbiy xizmatchilarining ta'lim tizimining samaradorligini oshirish masalasida quyidagi asosiy shartlar va vositalarni ajratib ko'rsatish kerak: O'zbekiston Respublikasi fuqarolarini davlat-vatanparvarlik tarbiyasiga davlat yondashuvlarining mavjudligi, harbiy xizmatga chaqiriluvchilar; harbiy xizmat qadriyatlariga hurmat va ehtirom bilan munosabatda bo'lishning shaxsiy namunasi; harbiy xizmatchilar va ularning oila a'zolariga nisbatan maqsadli davlat ijtimoiy siyosatini amalga oshirish; qo'shinlardagi o'quv jarayonini zamonaviy talablarga javob beradigan kadrlar, moliyaviy va moddiy-texnik ta'minlash; ta'lim subyektlarini tayyorlashni takomillashtirish; kadrlar bilan ishlashning tashkiliy-shtat tuzilmasini optimallashtirish, uning funksiyalari va vazifalarini aniqlashtirish; qo'mondonlarning (boshliqlarning) bo'ysunuvchilarni o'qitish uchun shaxsiy javobgarligini oshirish va boshqalar shular jumlasidandir.

Foydalanilgan adabiyotlar

1. Tadjixanov U., Saidov A. Huquqiy madaniyat nazariyasi. 1-tom. – T.: O'zbekiston Respublikasi IIV Akademiyasi, 1998, 11-bet.

2. Mirziyoyev Sh. Niyati ulug' xalqning ishi ham ulug', hayoti yorug' va kelajagi farovon bo'ladi. –T.: O'zbekiston, 2019 y. 83-bet.

3. Mirziyoyev Sh. Xavfsizlik kengashi majlisidagi "Qurolli kuchlarimiz – mamlakatimiz barqarorligi va taraqqiyotining mustahkam kafolatidir" mavzusidagi nutqi. //—Xalq so'zi gazetasi.

2018 yil, №3.

4. Voplenko N.N. Pravosoznanie i pravovaya kultura: uchebnoe posobie. Volgograd: Izd-vo Volgogradskogo gos. un-ta, 2000. 50 s.

5. Kadirov E.O. Yoshlarning huquqiy va siyosiy madaniyatini yuksaltirish masalalari (Akademik litsey va kasb-hunar kollejlari misolida). Fan doktori (DSs) dissertatsiyasi avtoreferati. –Toshkent, 2019. –B.14.

6. Salnikov V.P. Pravovaya kultura // Общаya teoriya prava: kurs leksiy. N. Novgorod: Izd-vo Nijegorodskoy VSh MVD RF, 1993. S. 495–512.

7. Kadirov E.O. Yoshlarning huquqiy va siyosiy madaniyatini yuksaltirish masalalari (Akademik litsey va kasb-hunar kollejlari misolida). Fan doktori (DSs) dissertatsiyasi avtoreferati. –Toshkent, 2019. –B.23.

8. Kulikova A.V. Pravovaya kultura v ramkax sotsiologicheskogo podxoda: soderjanie ponyatiya, yego osobennosti // Vestnik NNGU. Sotsiologicheskie nauki. 2006. № 1. S. 228–234.

9. O‘zbekiston yuridik ensiklopediyasi. –Toshkent: Adolat, 2009. 654-b.

10. Salnikov V.P. Pravovaya kultura :Teoretiko-metodologicheskiy aspekt: avtoref. dis. ... d-ra yurid. nauk. L.: Leningradskiy gosudarstvennыy universitet,1990. 35 s.

11. O‘zbekiston Respublikasi Prezidentining 2017 yil 7 fevraldagi PF-4947-son «O‘zbekiston Respublikasini yanada rivojlantirish bo‘yicha Harakatlar strategiyasi to‘g‘risida»gi Farmoni // www.lex.uz.

Xaknazarov Xudoyberdi Dilmurodovich,
O'zbekiston Respublikasi Jamoat xavfsizligi universiteti
Maxsus fakulteti boshlig'i, tarix fanlari doktori, dotsent

HARBIY XIZMATCHILAR KUNDALIK HAYOTIDA HARBIY AN'ANA VA ODATLARNING AHAMIYATI

So'nggi yillarda mamlakatimizda Qurolli Kuchlarni boshqarish tizimini takomillashtirish, qo'shinlarning jangovar shayligi va ruhiy tayyorgarligini oshirish, bo'linmalarni zamonaviy qurol-yarog' va harbiy texnikalar bilan ta'minlash ishlari izchil amalga oshirilib, davlat chegarasini qo'riqlash va himoya qilish tizimini takomillashtirish, jamoat xavfsizligini ta'minlash bo'yicha chora-tadbirlar muntazam amalga oshirilmoqda hamda Qurolli Kuchlar boshqaruv organlari va qo'shinlarni birgalikda tayyorlash tizimiga xorijiy armiyalarning ijobiy tajribalari joriy etilmoqda.

O'zbekiston Respublikasi Prezidenti Shavkat Mirziyoyevning O'zbekiston Respublikasi Oliy Majlisi va xalqiga Murojaatida Qurolli Kuchlarimiz qudratini, qo'shinlarning professional va jismoniy salohiyatini yuksaltirish, harbiy xizmatchilar va ularning oilalarini ijtimoiy qo'llab-quvvatlash hamda yoshlarimizni vatanparvarlik ruhida tarbiyalash ishlariga alohida e'tibor qaratilishi e'tirof etilgan edi [1].

Dunyoda harbiy sohada amalga oshirilayotgan tadqiqotlar salmog'i ancha yuqori bo'lib, bu borada ularning turmush tarzini kompleks o'rgangan holda zarur shart-sharoitlar yaratish, zamonaviy texnika va texnologik madaniyatni joriy etish masalalariga alohida e'tibor qaratilmoqda. Bu borada harbiylar kundalik turmush tarzini chuqur tadqiq etish tarixiy tadqiqotlarning muhim jihatlaridan bo'lib, bugungi kunga kelib sohani ochiq materiallar asosida o'rganish dunyo amaliyotida ancha rivojlangan.

Tarix sohasidagi tadqiqotlar mavzusi sifatida "harbiy kundalik hayot"ni o'rganishning ushbu sohasi kundalik hayotni tarixiy tadqiq qilishning umumiy qonuniyatlariga bo'ysunadi, garchi u o'ziga xos xususiyatga ega bo'lsa-da, dastlab jamiyatning, mamlakatning va odamlarning qurolli mojarolar va ayniqsa keng ko'lamli urushlar holatida belgilangan. Bu borada oddiy kunda amalga oshiriladigan kundalik ishlardan tortib, bo'sh vaqtdan foydalanish madaniyati, qiziqish darajalari va kelajak rejalari, kundalik harbiy hayotga doimiy ijtimoiylashuvda ta'sir ko'rsatadagan omillar (oila, mahalla, mehnat jamoasi, jamoatchilik, OAV va boshqalar) ni hisobga olish maqsadga muvofiq. Mazkur holatlarning xilma-xilligi va ta'sir darajasi tegishli tarixiy davrlardagi yuz berganligi bilan izohlanadi. Fikrimizcha aynan harbiy kundalik hayot "harbiy madaniyat", "harbiy an'ana", "harbiy turmush tarzi", "harbiy qadriyatlar"ni vujudga keltiruvchi maydon hisoblanadi.

Harbiy an'analarning o'ziga xos xususiyatlaridan biri shundan iboratki unda harbiy xizmatchilarning alohida an'analari, mahalliy an'analarning ularga ta'siri, qurol-yarog' va mudofaa inshootlari, harbiy istehkom qurish bilan bog'liq an'analar ham alohida tadqiqot obyekti sifatida o'rganishni talab etadi. Masalan Turk hoqonligida mavjud an'analarga ko'ra, hukmdorlar qo'shin jangovarligini oshirish uchun bir qator tadbirlarni amalga oshirganlar. Jumladan, VII-asrning yarmiga mansub xitoy yilnomalarida qayd etilishicha, hukmdorlar "doimiy ravishda jang qilish, qilichbozlik va o'q-yoy otish mashqlarini amalga oshirar, ovga chiqardilar" [2, 54].

Kundalik harbiy hayotning muhim aspektlaridan biri bu – harbiy an'ana va odatlar hisoblanadi. Harbiy an'analarning qator tasniflari mavjud bo'lib, ular rasmiy va norasmiy ahamiyat kasb etadi. Harbiy hayot, harbiy turmush tarzi bilan bog'liq bo'lgan, bir-biridan farq qiluvchi urf-odat va an'analar, marosimlar va ayrim qadriyatlar harbiy an'analar asosini tashkil etadi. Masalan, harbiy nizomlar bilan tartibga solinadigan harbiy qasamyod, harbiycha salom, harbiy kiyim-bosh kiyish, harbiy parad va boshqalar an'ana hisoblanib, ularni amalga oshirish mezonlari ishlab chiqilib amaliyotga tatbiq etilgan.

Ma'lumki davlatlar Qurolli kuchlari harbiy xizmatchilari uchun qoidalar, odatlar, marosimlar, normalar mavjud bo'lib, ularning ayrimlari harbiy harakatlar, boshqalari esa tinch vaqtlarda amal qiladi. Bular avloddan avlodga o'tib keladi, o'tmish, bugungi kun va kelajak davomiyligini ta'minlagan holda ixtiyoriy ravishdagi prinsiplarga aylanadi. Harbiy urf-odatlarga rioya qilish harbiy xizmatchilar o'rtasida yuqori jangovar ruhni saqlashning asosi va Qurolli Kuchlar shaxsiy tarkibini axloqiy tarbiyalash elementi hisoblanadi. Demak, amalga oshirilishi rasman umumharbiy nizomlarda mustahkamlangan harbiy urf-odatlar harbiy

an'analar hisoblanadi. Ba'zi tadqiqotchilar avloddan-avlodga o'tib kelayotgan harbiy urf-odatlarni uchta qismga: jangovar, o'quv-jangovar tayyorgarlik va kundalik an'analarni ajratib ko'rsatadilar [3, 416].

Masalaning yana bir ahamiyatli jihati shundaki biror-bir me'yoriy hujjat bilan tartibga solinmagan va ilgari xizmatni boshlagan harbiy xizmatchilardan keyinchalik xizmatga kelgan harbiy xizmatchilarga o'tadigan norasmiy harbiy urf-odatlar ham mavjud.

Agar harbiy an'ana va odatlarning yana bir klassifikatsiyani keltiradigan bo'lsak, unda quyida tartibda tasniflash maqsadga muvofiq:

Jangovar an'analar – bunda harbiy qasamyod va harbiy burchga sodiqlik, urush va janglardagi jasorat va qahramonlik, jangovar vaziyatlarda o'zini idora qilishi va sovuqqon bo'lishi, janglarda xizmatdoshlariga yordam berishi, o'z harbiy bo'linmasi va jangovar bayroqqa sodiq bo'lish, mag'lubiyatga uchragan dushmanga nisbatan insoniy munosabatda bo'lish kabi an'analar ajratib ko'rsatiladi.

Ma'lumki harbiy yurish yoki razmdan oldin qo'shinni ko'rikdan o'tkazib, uning jangovar ruhi va holatini aniqlash an'ana tusiga kirgan. Masalan, Amir Temur qo'shinning jangovar holatini sahro, dasht va yaylovlarda nazardan o'tkazib, imtihon qilar edi. Yetarli miqdordagi lashkar jam bo'lgach, barcha qo'shin turlari – yoychilar, nayzadorlar, sangandozlar, taxshandozlar, manjaniq, arroda va tiricharx otuvchilar hamda boshqa askariy qismlar ko'rikdan o'tkazilgan. Ko'rikdan nafaqat asosiy jangovar qismlar, shuningdek, ular ortidan boruvchi og'ir karvon – no'g'ruq (ovoz) ham o'tkazilgan [4, 68].

Shunday ekan harbiy an'analar harbiy g'urur va sharaf va or-nomusni saqlash, o'z harbiy bo'lim (harbiy qism)da ichki intizom va tartibni saqlash, harbiy xizmatchilarning sog'ligi haqida g'amxo'rlik qilish, namunaviy harbiycha ko'rinishni saqlash, harbiy salomlashish qoidalariga rioya qilishdan iborat bo'lgan.

Harbiy ta'lim va tarbiyaga doir an'analar harbiy kasbni egallashga vijdonan yondashish, urush uchun zaruriy bilimlarni o'rganishga vijdonan yondashuv, jangovar tayyorgarlik vaqtidagi do'stona yordam, harbiy intizom va mehnatsevarlik xarakterlarini ongli ravishda shakllantirish, vatanparvarlik, o'z Vatani yo'lida jonini ham fido qilishga tayyor bo'lishi kabi jihatlar bilan belgilanadi.

Sohibqiron Amir Temur o'z davrida qo'shinlar harbiy qudratini saqlab turishda harbiy an'analarning o'rniga e'tibor qaratilgan bo'lib, jangovor harakatlar paytida xizmat ko'rsatgan jangchilarga mukofotlar – maqtov, maoshga qo'shimcha haq to'lash, o'ljani bo'lishda ulushini oshirish, yuqori mansabga ko'tarish, faxriy unvonlarni berish, bahodir, mard, botir va boshqa nomlar qo'yish, butun qo'shin qismiga nisbatan esa nog'ora chalib sharaflash, bayroq, tug' berish kabi rag'batlantiruvchi an'analarni joriy etgan [6, 42].

Harbiy an'analarning yana bir o'ziga xos xususiyati shundan iboratki, vafot etgan askarlar va ularning oila a'zolari alohida himoyaga olingan bo'lib undan bir qator maqsadlar ko'zlangan. Avvalo vafot etgan askar oila a'zolarini keyinchalik qo'llab quvvatlash, oilaning bevoita a'zosi va yaqinlarini o'ning o'rniga xizmatga olish zarurati bo'lsa, boshqa tomondan u haqda ko'proq axborot olish va uni saqlash orqali kelgusi avlodga o'rnak ko'rsatish, qo'shimcha ravishda doimiy ravishda e'tiborda bo'lishini, qahramon darajasiga ko'tarishdan iborat edi. Masalan, Qo'qon xonligida halok bo'lgan askarlar "xon kitobi"ga kiritilganlar, ularning o'rinlari farzandlari va yaqin qarindoshlariga berilgan. Bu haqda "Tarixi Turkiston" asarida "... hamma ulug' kichikni xursand va sarafroz qilib, urushda vafot topganlarni ro'yxat qilib, olarni mansabiga xoh ulug' va xoh kichik bo'lsin farzandlarini tayin aylab, daftari podshohlikka yozdurubdurlar" – degan so'zlar bitilgan [5]. Mamlakat askarlari kundalik turmushiga oid ayrim manbalarda qayd etilishicha, Qo'qon shahridan boshqa yerlarda askarlar uchun maxsus umumiy yotoqxona bo'lmagan. Faqat harbiy qal'alar bundan mustasno edi xolos. Ularda ham askarlar yotoqxonasi bo'lib, bu yotoqxonalar oilali askarlar uchun mo'ljallanmagan edi. Faqat ba'zi qal'alarda oilali askarlar uchun maxsus uy-joylar barpo etilgan. Chegara hududlariga qurilgan qo'rg'onlarda askarlar uchun ajratilgan kichik yer maydonlariga ishlov berish bilan ham shug'ullanganlar. Qo'shin ta'minoti uncha yaxshi yo'lga qo'yilmagin bois, quyi darajadagi askarlar xizmatdan bo'sh vaqtlarida mayda hunarmandchilik va savdo bilan ham shug'ullanishgan [9, 50-52].

Harbiy tadqiqotchi N.Barodin, "Harbiy an'ana tushunchasi ostida armiyada harbiy xizmat jarayoni jangovor vazifalarni bajarish, shaxsiy tarkibni tayyorlash, harbiy xizmatchilarning kundalik turmushi bilan bog'liq bo'lgan, tarixan shakllangan, avloddan-avlodga o'tuvchi g'oya, qoida, urf-odat, xulq-atvor me'yorlarini anglash lozim"ligini ta'kidlab, uning

harbiy faoliyatning asosiy uch sohasini qamrab olishni ko‘rsatib o‘tadi [5]. E.Rasulev fikricha “An’analar nafaqat xulq-atvor me’yori, balki harbiy xizmatda ijtimoiy ahamiyatli hodisalar mohiyatini aks ettirish vositasi, harbiy tafakkur shakli hamdir” [8]. R.Samarov bugungi kunda harbiy xizmatchilar hayotidagi harbiy an’analar: qasamyod qabul qilish, yangi lavozimga tayinlanish (o‘zini tanishtirish), navbatdagi unvonni olish, harbiy qism kuni, kasbiy bayramlar (artilleriyachilar, aloqachilar, razvedkachilar kuni) harbiy xizmatchilar xizmat munosabatlari, jamoadagi o‘zaro jipslik, ahillik, o‘zaro yordam axloqiy-ruhiy muhitning ijobiylashuviga ta’sir ko‘rsatishini ta’kidlagan [8].

Norasmiy harbiy an’analardan biri bu harbiylar orasida qo‘yiladigan laqablar bo‘lib, bularni o‘rganish orqali ham muhim ma’lumotlarni qo‘lga kiritish mumkin. Ushbu yozilmagan odat uzoq tarixga borib taqaladi va mazkur holat hozirgi kunga qadar saqlanib qolgan. Harbiylarga laqab (taxallus) qo‘yish harbiy jamoalar orasidagi ixtiyoriy munosabatlar tizimida vujudga keladigan holat bo‘lib, odatda voqea-hodisa, tashqi ko‘rinish, muomala madaniyati, kasbiy faoliyati, xarakteri va boshqa bir qator munosabatlar bilan bog‘liq ravishda yuzaga keladi.

Harbiy laqablar atash yoki chaqirish qulay bo‘lsa, boshqa tomondan sir saqlanishi bilan ham bog‘liq bo‘lgan. Masalan, AQSh armiya generali, AQShdagi fuqarolar urushi va hindular bilan janglarda ishtirok etgan Ranald S. Makkenzining laqabi – “Yomon qo‘l”, Konfederatsiya armiyasi generali Djubal Erlining laqabi esa – “O‘jar qariya” bo‘lgan. AQSH armiya generali kichik Norman Shvarskopni “Ayiq”, harbiy-dengiz kuchlari admirali Garold M.Martinni “Go‘zal”, Ve’tnam generali Dung van Minni bo‘yi va og‘irligidan kelib chiqib “Big Min”, nemis armiyasi feldmarshali Gerd fon Rundshtedtni “Qora ritsar”, ikkinchi jahon urushi davrida Britaniya aviatsiya marshali Artur T. Xarrisni “Qassob” (Mazkur laqab ancha tarqalgan bo‘lib uning hududlar bilan bog‘liq nomlari ham bor. Masalan, Radko Mladichni “Bosniya qassobi”, Rodolfo Gratsianini “Efiopiya qassobi”, “Fetssanalik qassob”, Duglas Xeyg “Somma qassobi”, Bertold fon Daymling “Ipr qassobi”) deb atashgan [10].

Norasmiy harbiy an’analar harbiy tartib-intizom va kundalik hayotning takrorlanishi va unda to‘plangan tajribalar natijasida vujudga kelgan. Ba’zi hollarda norasmiy an’analarga shu qadar rioya etilganki, hatto rasmiy hujjatlarni ham chetlab o‘tishga to‘g‘ri kelgan. Masalan, 1979-1989 yillardagi Afg‘oniston urushi paytida Sovet harbiy rahbarlari oyning 13-kunida harbiy operatsiyalarni rejalashtirmaslik odatiga ega edilar [6]. Harbiylar orasida shunday irim-sirimlar urf bo‘lgan: soch-soqolingni oldirma, toza choyshabdan foydalanma, toza kiyim kiyma, narsangni hech kimga berma, ma’lum bir mavzularda suhbatlashma kabilar shular jumlasidandir. Agar harbiy xizmatchi vafot etadigan bo‘lsa uning karavatini egallamaslik, kiyim va rasmlarini 40 kun davomida yig‘ishtirmaslik, harbiy harakatlar vaqtida marhumga tegishli anjomlardan foydalanmaslik kabi yozilmagan qoidalar mavjud bo‘lgan. Demak harbiy an’analarni amalga oshirish vaqtida turli irim-sirimlar ham inobatga olingan.

Ba’zi harbiy guruhlarga xos bo‘lgan odat va an’analar ko‘pincha ularning ayni mutaxassisligi yoki harbiy qismlar (harbiy dengiz kuchlari, harbiy havo kuchlari va boshq.) bilan bog‘liq bo‘lgan. Masalan, dengiz flotida bir qator norasmiy an’analar mavjud bo‘lib, takrorlanishi natijasida qoidaga aylangan deyish mumkin. Bunda qayiqda harakatlanayotganda boshliq ketayotgan qayiqni quvib o‘tmaslik, kemaning dengiz tomonidagi narvoni admirallarga, chap tomondagi narvon esa qolganlarga xizmat qilishi, kemalar o‘zaro uchrashganda kichik kemalar kattalaridan oldin salomlashish salyutlarini yoqishi, ekvator chizig‘idan kechib o‘tilganda Neptun bayramini nishonlash an’analari mavjud.

Harbiy-havo kuchlari tizimida mavjud ayrim an’analar mavjud bo‘lib, ular ham aslida biror hujjat bilan tartibga solinmagan. Masalan, parvozdan oldin suratga olmaslik, oshxonada yoki xizmat mashinasida komandir o‘rindig‘iga o‘tirmaslik, tabiiy ehtiyojlarni samolyot orqasida qondirish va boshqa odatlar mavjud. Demak harbiylar xizmat davomida muntazam urf-odat va an’analarni bajaruvchilar va ularni tashuvchilar hisoblanar ekan.

Demak harbiy an’analar harbiylar kundalik hayotining ajralmas qismi hisoblanar ekan, ular ham avvalo mamlakat va millat manfaatlariga, Vatanga sadoqatli bo‘lish, harbiylarning o‘z oilasi, mahallasi, tumani, shahri va yurti uchun sabot bilan xizmat qilishiga yo‘naltirilishi kerak. Shu bilan birga mazkur an’analarni boy meros sifatida o‘rganish, tahlil qilish hamda kelgusi avlodlar uchun yetkazish ham muhim vazifa bo‘lib, bu borada bugungi kunda ilmiy-tadqiqot ishlarini faollashtirish, tadqiqotlarga yangicha yondashuv talab etiladi. Zero har qanday urf-odat, an’ana, marosim va qadriyatlar avvalo xalqning milliy mentaliteti,

o‘zligi va boy tarixi ifodasi bo‘lib, ularga sodiq hisoblanadi. bo‘lish har bir fuqaroning munosib burchi

Foydalanilgan adabiyotlar

1. O‘zbekiston Respublikasi Prezidentining Oliy Majlisga Murojaatnomasi. 2020 yil 29 dekabr. Xalq so‘zi. 2020 yil 30 dekabr.

2. Абдураззоқ Самарқандий. Матлаи саъдайн ва мажмаи бахрайн. Форс-тоджик тилидан А.Ўринбоев таржимаси. Т.: 1969. Б. 68.

Андреев Г. Тарихи Туркестан. // Туркестанские ведемости. 1916. № 11.

3. Ачкасов Н. Б. Глава 8. «Традиsии российского воинства» // Военная история. Учебник для военных вузов. — СПб.: Питер, 2018. — С. 416. — 448 с. — ISBN 978-5-4461-0695-0.

4. Ахмедов Н.А., Тилавов А.Т. Амир Темур ва темурийлар даврида ижтимоий-сиёсий hаёт. – Самарqанд. СамДУ. 1993. – Б. 42.

5. Бародин Н. Традиsии и воинские ритуалы в Вооруженных Силах Российской Федераsии // Ориентир. – Москва, 2005. - №6, - С. 59-60.

6. Зверев С. Э. «Суеверия как компонент воинской субкультуры». www.cyberleninka.ru. Дата обращения: 5 декабря 2018.

7. Зиёева Д.Н. XIX аср охири – XX аср бошларид а Ўрта Осиёда hарбий ишлар тарихидан // Ўзбекистон тарихи. – 2002. - № 4. Б. 14.

8. Расулев Э.Х. Проблема патриотизма и патриотическая воспитания. // Проблемы духовно-нравственного и патриотического воспитания военнослужащих и пути их решения. Материалы научно-практической конференsии. Ташкент. Академия. – 2001, - С. 50-52.

9. https://ru.qaz.wiki/wiki/List_of_military_figures_by_nickname

10. ЎзР МДА. И – 1043 – йиғма жилд, 1 – рўйхат, 2046 – иш

11. Ўзбекистонда ҳарбий иш тарихидан (қадимги даврдан ҳозиргача) / Ўзбекистон Республикаси Фанлар академияси; масъул мухаррир: Д.Х. Зияева / - Т.: «Шарқ», 2012. - 256 б.

Xaknazarov X.D. Harbiy xizmatchilar kundalik hayotida harbiy an’ana va odatlarning ahamiyati

Ushbu maqola harbiylar kundalik hayotida an’ana va odatlarning ahamiyatiga bag‘ishlangan. Harbiy urf-odat, harbiy marosim, harbiy an’ana, harbiy rasm-rusum kabi tushunchalarga izohi berilib, ularning harbiy xizmatchilar kundalik hayotidagi ahamiyati tahlil qilingan. Harbiy an’ana va odatlarning tasniflari keltirilib, jangovar, harbiy va ta’lim-tarbiyaga doir an’analarga alohida e’tibor qaratilgan.

Kalit so‘zlar: harbiy an’ana, harbiy kundalik hayot, harbiy madaniyat, harbiy qadriyat, jangovar an’ana, harbiy g‘urur, harbiy laqab, norasmiy harbiy an’ana.

Хакназаров Х.Д. Значение военных традиций и обычаев в повседневной жизни военнослужащих

Данная статья посвящена значению традиций и обычаев в повседневной жизни военнослужащих. Объясняются такие понятия, как военный обычай, военный ритуал, военная традиция, военный образ, анализируется их значение в повседневной жизни военнослужащих. Даны классификации воинских традиций и обычаев, особое внимание уделено традициям, связанным с боевыми, воинскими и образовательными традициями.

Ключевые слова: военные традиции, военная повседневная жизнь, военная культура, военное значение, боевые традиции, военная гордость, военное призвание, негласная военная традиция.

Khaknazarov X.D. The importance of military traditions and customs in the daily life of military servants

This article is devoted to the importance of traditions and customs in the daily life of military personnel. Concepts such as military custom, military ritual, military tradition, military image are explained, and their significance in the daily life of military personnel is analyzed. Classifications of military traditions and customs are given, with special attention paid to traditions associated with combat, military and educational traditions.

Key words: military traditions, military daily life, military culture, military significance, combat traditions, military pride, military vocation, unspoken military tradition.

Orinov Davron Xayitbayevich,
O‘zbekiston Respublikasi Jamoat xavfsizligi universiteti
Harbiy-vatanparvarlik, ma’naviy-ma’rifiy tarbiya va yoshlar bilan ijtimoiy ishlash
kafedrasi boshlig‘ining o‘rinbosari

HARBIY XIZMATCHILAR IJTIMOIY HIMOYASI TIZIMIDA QUROLLI KUCHLAR FAXRIYLARINI QO‘LLAB-QUVVATLASHNING ZARURATI VA AHAMIYATI

Fuqarolarni ijtimoiy qo‘llab-quvvatlash ijtimoiy sohadagi davlat siyosatining muhim yo‘nalishlaridan biridir. Shu boisdan, bu boradagi faoliyatning huquqiy asoslari konstitutsiya, qonunlar va normativ-huquqiy hujjatlarda aks etadi.

Har qanday soha faoliyatining barqarorligi avlodlar almashinuvi orqali ta’minlanadi. Jumladan, kuch tuzilmalari yoki huquqni muhofaza qilish organlarida ham mazkur qonuniyatga qat’iy amal qilinadi. Avlodlar almashinuvining uzviy ketma-ketligini ta’minlashga esa bir qator omillar o‘z ta’sirini ko‘rsatadi. Ushbu omillardan biri katta avlod vakillari bo‘lgan faxriylarni ijtimoiy-huquqiy himoya qilish masalasidir.

Har bir inson hayotida mehnat faoliyati muhim o‘rin tutadi. Sababi inson ushbu davrda kunning asosiy qismini mehnat, xizmat joyida o‘tkazadi. Xizmat xususiyatiga ko‘ra, harbiy xizmatchilar yoki huquqni muhofaza qilish organlar xodimlarining faoliyati ham bundan mustasno emas. Ularning ba’zi muhim fuqarolik erkinliklarini qurbon qilishlari, xavf-xatarlarga duch kelishlari va yarador bo‘lishlari yoki o‘lishlari ehtimoli ko‘proq ekanligini tan olishga asoslanadi.

Hayotini Qurolli Kuchlar yoki huquqni muhofaza qilish organlari bilan bo‘lgan insonlarning kuchga to‘lgan davri ana shunday faoliyati bilan bog‘liq bo‘lib, ular xizmatga aloqador bo‘lmagan ishlar bilan shug‘ullanmasliklari lozim. Xususan, amaldagi me’yoriy hujjatlar talablariga muvofiq harbiy xizmatchi (xodim) shaxsan o‘zi yoki vakolatli shaxslar orqali tadbirkorlik faoliyati bilan, boshqa haq to‘lanadigan faoliyat bilan shug‘ullanish (ilmiy, pedagogik va boshqa ijodiy faoliyat olib borish bundan mustasno, agarda u harbiy xizmat majburiyatlarini bajarishga to‘sqinlik qilmasa) huquqiga ega emas [1].

Ushbu cheklovlar harbiy xizmatchi yoki xodimning o‘z xizmat vazifalarini aniq va to‘la-to‘kis bajarishi uchun, unga monelik qiladigan holatlarning oldini olish uchun joriy etilgani shubhasiz va bu o‘rinli qaror hisoblanadi. Lekin, masalaning ikkinchi tomoni ham borki, xizmat bilan bog‘liq faoliyat harbiy xizmatchilarning yoki huquqni muhofaza qilish organlari xodimlarining iste’foga chiqqach, jamiyatga ijtimoiylashuvida o‘zining ta’sirini ko‘rsatmasdan qolmaydi. Masalan, Rossiya Federatsiyasida har yili davlat bandlik xizmatlariga turli sabablarga ko‘ra iste’foga chiqqan sobiq harbiy xizmatchilardan 70 mingdan 90 mingga yaqini ishga joylashish yuzasidan murojaat qilishar, ulardan faqatgina yarmi ish topib, qolganlari esa ishsiz maqomida qolishar ekan [2].

Yuqoridagi kabi muammolar bizning mamlakatimizni ham chetlab o‘tgan emas. Masalan shu kunga qadar O‘zbekiston Respublikasi Milliy gvardiyasi harbiy xizmatchi va xodimlari o‘rtasida 3000 nafardan ortiq pensionerlar bo‘lib, ularni ijtimoiy himoyasini kuchaytirish bo‘yicha Milliy gvardiya qo‘mondonligi, hamda Milliy Gvardiya Tarbiyaviy va mafkuraviy ishlar boshqarmasi tomonidan tizimli ravishda ko‘plab ishlar amalga oshilmoqda. Jumladan, Milliy Gvardiya qo‘mondonining 2021-yil 5-iyuldagi “O‘zbekiston Respublikasi Milliy gvardiyasi “Faxriylar kengashi”ni tashkil etish to‘g‘risida”gi 165-sonli burug‘i bilan “Faxriylar kengashi”ning faoliyati yo‘lga qo‘yildi. Ushbu kengashlar tomonidan faxriylarning ro‘yxatlari shakllantirilib, ularni qiynayotgan muammolar o‘rganilmoqda va imkoniyat darajasida qo‘llab quvvatlash ishlari olib borilmoqda. Faxriylarimiz ham o‘z navbatida ushbu kengashlar doirasida mamlakatimiz yoshlarini harbiy-vatanparvarlik ruhida tarbiyalashga o‘zlarining munosib hissalarini qo‘shib kelishmoqda. Faxriylarimiz tomonidan o‘tkazilayotgan ma’naviy-ma’rifiy tadbirlar Faxriylar kengashlari tomonidan muvofiqlashtirilib borilmoqda.

Lekin ishlash istagini bildirgan faxriylarning ish bilan ta’minlanganlik darajasi qoniqarli darajada emas. Hozirgi kunga kelib, 2500 yaqin faxriylardan 500 nafarga yaqini rasmiy ishlayotganligini ishlash istagini bildirgan faxriylarimizning ko‘pchiligi ish bilan ta’minlanmaganligini ko‘rsatmoqda.

Hozirgi kunda O‘zbekiston Respublikasi Mudofaa vazirligi faxriylar ishlari bo‘yicha

Markaziy kengashi tomonidan ham faxriylarning ijtimoiy himoyasini takomillashtirish va ularning ijtimoiy faolligini oshirish hamda ularni mamlakatimiz yoshlarini harbiy-vatanparvarlik ruhida tarbiyalashga qaratib ko'plab chora tadbirlar amalga oshirilmoqda, bunga misol tariqasida - 2021 yil davomida harbiy qism va muassasalarda 875 ta, maktabgacha ta'lim, umumta'lim va oliy ta'lim muassasalari hamda mahalla fuqarolar yig'inlarida 15 000 dan ortiq uchrashuvlar, suhbatlar va boshqa tadbirlar o'tkazilganligini yaqqol misol keltirish mumkin. Lekin Mudofaa vazirligi tizimlaridan ham belgilangan xizmat muddatlarini o'tab, O'zbekiston Respublikasi Qurolli Kuchlari faxriysi maqomiga ega sobiq harbiy xizmatchilarning xizmatdan bo'shatilganidan keyin 75-80 foizi ishsiz maqomida qolmoqda.

Shu sababdan davlat tomonidan faxriylarni ishga joylash, ularni jamiyat ijtimoiy hayotida faol ishtirokini ta'minlashga alohida e'tibor qaratilib, O'zbekiston Respublikasi Prezidentining O'zbekiston faxriylarni ijtimoiy qo'llab-quvvatlash «Nuroniy» jamg'armasi ta'sis majlisining Jamg'arma nomini O'zbekiston faxriylarining ijtimoiy faoliyatini qo'llab-quvvatlash jamoat birlashmasi shaklidagi «Nuroniy» jamg'armasi etib o'zgartirish tashabbusi ma'qullandi [3].

Fikrimizcha, jamg'armaning faxriylarni ijtimoiy qo'llab-quvvatlash emas, balki faxriylar ijtimoiy faoliyatini qo'llab-quvvatlash etib o'zgartirilganligi qaysidir ma'noda ularning ijtimoiy himoyasini chetlab o'tishi mumkin. Albatta, mazkur farmon asosida belgilab berilgan vazifalar Qurolli Kuchlarda xizmat qilgan yoki xizmat qilayotganlar va ularning oila a'zolari uchun ham adolatli munosabatda bo'lishini ta'minlashga qaratilgan davlat va'dasi bo'lishi lozim.

Farmon bilan "Nuroniy" jamg'armasining asosiy vazifalari etib quyidagilar belgilangan:

faxriylarning O'zbekistonni yangilash va rivojlantirishning ma'naviy-axloqiy negizlarini mustahkamlashda, mamlakatning ijtimoiy-siyosiy hayotida faol ishtirok etishi uchun zarur shart-sharoitlar yaratish, oqsoqollar, keksa yoshdagilar va faxriylarni yoshlarni Vatanga muhabbat, keksa avlod kishilarini hurmat qilish, ezgulik va rahmdillik singari xalqimizning ko'p asrlik an'analarini hurmat qilish ruhida tarbiyalashga yo'naltirilgan ijtimoiy faoliyatga jalb etish;

keksalarning hayoti darajasini oshirish sohasida davlat siyosatining g'oyat muhim ustuvor yo'nalishlarini amalga oshirishda davlatga ko'maklashish, pensiyaga chiqqandan keyin ularning yuqori ijtimoiy faolligini, shu jumladan ularning mamlakat ijtimoiy-siyosiy hayotidagi ishtirokini va davlat organlari faoliyati ustidan jamoatchilik nazoratini amalga oshirishdagi ishtirokini qo'llab-quvvatlash;

keksalar uchun nazarda tutilgan pensiyalar va imtiyozlar bo'yicha qonun hujjatlari qoidalari ijrosi ustidan jamoatchilik nazoratini ta'minlash, ushbu masalada davlat boshqaruvi organlariga va mahalliy ijro etuvchi hokimiyat organlariga ko'maklashish, ehtiyojmand keksalarni va aholining boshqa qatlamlarini ijtimoiy qo'llab-quvvatlash va tibbiy yordam bilan ta'minlash, ushbu maqsadlarda ishlab chiqarish, tijorat, noshirlik, xayriya tadbirlarini va boshqa tadbirlarni amalga oshirish;

fuqarolarning o'zini o'zi boshqarish organlari bilan birgalikda oilalarda tinchlik va xotirjamlikni ta'minlash, yolg'iz kishilar va ehtiyojmand keksalarni ijtimoiy va moddiy qo'llab-quvvatlash, shuningdek ularning birinchi navbatdagi ehtiyojlari qondirilishida har tomonlama yordam berish;

keksalar uchun ularning yoshini hisobga olgan holda har xil ijtimoiy-madaniy tadbirlar, telemarafonlar, maxsus sport musobaqalari, keksa yozuvchilar, artistlar, xonandalar, rassomlarni va ijodiy ziyolilarning boshqa vakillarini taklif etgan holda ijodiy kechalar tashkil etish [4]. Mazkur vazifalar faxriylarning jamiyat ijtimoiy hayotidagi faolligini oshirish maqsadini ko'zda tutgani bilan ahamiyatli hisoblanadi.

Shuningdek, farmonda pensiyaga kuzatilayotgan xodimlarning mehnatini e'tirof etishga alohida e'tibor qaratilgani ahamiyatga molik. Xususan, farmonning 10-bandida: "Vazirlar Mahkamasi Komplekslari, vazirliklar, davlat qo'mitalari, idoralar, aksiyadorlik kompaniyalari, uyushmalar va boshqa xo'jalik birlashmalari, tashkiliy-huquqiy shaklidan qat'i nazar korxona va tashkilotlar rahbarlari zimmasiga, pensiyaga chiqadigan xodimlarga doimiy g'amxo'rlik va e'tibor ko'rsatishni, ularga zarur moddiy va ijtimoiy ko'mak berish, mehnat jamoasining jamiyat hayotida faol qatnashishini, shuningdek har yili pensionerlardan, ayniqsa yakka-yolg'izlardan xabar olish, tug'ilgan kunlarida va bayramlarda ularga esdalik sovg'alari berishni, ularning uy- joy, maishiy muammolarini hal etishda ko'maklashishni, sanatoriya-kurortda sog'lomlashtirish va davolashni tashkil etishni, shuningdek muqaddas

joylarga va ziyoratgohlarga ekskursiyalar tashkillashtirishni va boshqa ijtimoiy ahamiyatli tadbirlarni amalga oshirishni ta'minlash yuzasidan shaxsiy mas'uliyati oshirilib, pensionerlar bilan ochiq muloqotni yo'lga qo'yish, ularning hayotiy muhim muammolarini muhokama qilish va hal etishga yordam berish maqsadida davlat va xo'jalik boshqaruvi organlari, korxona va tashkilotlar rahbarlari zimmasiga pensiyaga chiqqan xodimlarini rahbariyat tomonidan qabul qilish jadvallarini har oyda tasdiqlash majburiyati yuklatildi" [5]. Ayni holatlar masalaning naqadar dolzarb ekanidan dalolat beradi.

Umuman olganda, pensiyaga chiqqan sobiq harbiy xizmatchilarning yoki huquqni muhofaza qilish organlari xodimlarining fuqarolik hayotiga moslashish jarayonining murakkabligi hamda uzoq muddat davom etishini hisobga olgan holda mazkur jarayoni quyidagi bosqichlarga bo'lib o'rganishni maqsadga muvofiq deb hisoblaymiz:

1) harbiy xizmatdan iste'foga bo'shatish uchun tayyorlash;

2) fuqarolik mutaxassisligi bo'yicha kasb tanlash va o'qitish;

3) iste'foga chiqqandan keyin ishga joylashtirish;

4) yangi ijtimoiy faoliyatga moslashish va uni o'zlashtirish.

Shu o'rinda, tajribasi o'rganilgan Rossiya Federatsiyasi faxriy tashkilotlari har doim Davlat dasturidagi vatanparvarlik tarbiyasiga oid tadbirlarni o'tkazishda, maktablar va boshqa ta'lim muassasalari bilan homiylik ishlarini amalga oshirishda, turli ijodiy tanlovlarda, ixtisoslashtirilgan ko'rgazmalarda, kitoblarni nashr etishda, jurnal va gazetalarga materiallar tayyorlashda, shuningdek Vatan himoyasi va jinoyatchilikka qarshi kurashda halok bo'lgan faxriylar xotirasini abadiylashtirishda (harbiy yodgorlik) faxriylarning ishtirok etishiga jiddiy e'tibor qaratib, tadbirlar kompleksini amalga oshiradi.

Qurolli Kuchlar faxriylarini ijtimoiy-huquqiy jihatdan qo'llab-quvvatlash yuzasidan o'rganilgan Buyuk Britaniyada tajribasiga ko'ra, Oliy o'quv yurtlari, korxonalar, sektor tashkilotlari (xayriya tashkilotlari, faxriylar va harbiy uyushmalar) bilan ijobiy hamkorlikni kuzatish mumkin.

Xulosa qilib aytganda, faxriylarimiz o'zlarini jamiyatning har tomonlama yetuk va talabchan a'zosi sifatida his qilishlari uchun ular farovonligiga xizmat qiladigan ijtimoiy, iqtisodiy, ma'naviy shart-sharoitlar va tegishli imtiyozlar yaratish kafolatlarini kuchaytirish bilan bir qatorda, ularning ijtimoiy faol guruh sifatida salohiyatini qo'llab-quvvatlash hamda faxriy tashkilotlar (mudofaaga ko'maklashuvchi "Vatanparvar", "Nuroniy" va h.k)ning Qurolli Kuchlar yoki huquqni muhofaza qilish organlarining amaliy faoliyatidagi ishtirokini yangi bosqichga olib chiqish lozim. Bir so'z bilan aytganda, Qurolli Kuchlar yoki huquqni muhofaza qilish organlarining kundalik yordamga, tashqaridan g'amxo'rlikka muhtoj og'ir kasallarni, nogironlar va yolg'iz faxriylarni qo'llab-quvvatlash sohasidagi ijtimoiy ishlarni kuchaytirish davr talabidir.

Foydalanilgan adabiyotlar

1. Ўзбекистон Республикаси Президентининг 2019 йил 12 сентябрдаги "Ўзбекистон Республикаси фуқароларининг ҳарбий хизматни ўташ тартиби тўғрисидаги низомни тасдиқлаш ҳақида"ги ПҚ-4447-сон Қарори

2. Корякин В.М. Военно-социальная работа в Вооруженных силах Российской Федерации: вопросы теории и практики/ В.М.Корякин – М., 2004 – 136 с. с.117]

3. Ўзбекистон Республикаси Президентининг 28.12.2016 йилдаги "Ўзбекистон фахрийларни ижтимоий қўллаб-қувватлаш «Нуроний» жамғармаси фаолиятини янада такомиллаштириш чора-тадбирлари тўғрисида"ги ПФ-4906-сон Фармони/ https://lex.uz/docs/3089694

4. O'zbekiston Respublikasi Prezidentining 28.12.2016 yildagi "O'zbekiston faxriylarni ijtimoiy qo'llab-quvvatlash «Nuroniy» jamg'armasi faoliyatini yanada takomillashtirish chora-tadbirlari to'g'risida"gi PF-4906-son Farmoni/ https://lex.uz/docs/3089694

5. O'zbekiston Respublikasi Prezidentining 28.12.2016 yildagi "O'zbekiston faxriylarni ijtimoiy qo'llab-quvvatlash «Nuroniy» jamg'armasi faoliyatini yanada takomillashtirish chora-tadbirlari to'g'risida"gi PF-4906-son FarmoniG' https://lex.uz/docs/3089694

Orinov D.X. Harbiy xizmatchilar ijtimoiy himoyasi tizimida Qurolli Kuchlar faxriylarini qo'llab-quvvatlashning zarurati va ahamiyati

Ushbu maqolada harbiy xizmatchilar ijtimoiy himoyasi tizimida Qurolli Kuchlar faxriylarini qo'llab-quvvatlashning zarurati va ahamiyati ochib berilgan. Faxriylarga oid xorijiy davlatlar qiyosiy tahlil qilingan va mamlakatimizda bu boradagi ishlarni takomillashtirish bo'yicha takliflar berilgan.

Kalit so'zlar: faxriy, veteran, ijtimoiy himoya, harbiy xizmat faxriysi, urush faxriysi, jangovar harakatlar faxriysi, mehnat faxriysi, Qurolli Kuchlar, pensiya, qonun, imtiyoz.

Оринов Д.Х. Роль и значение поддержки ветеранов Вооружённых Сил в системе социальной защиты военнослужащих

В данной статье раскрывается роль и значение всесторонней поддержки ветеранов Вооружённых Сил в системе социальной защиты воннослужащих. Проведен сравнительный анализ деятельности ветеранов зарубежних стран и Республики Узбекистан; внесены предложения по совершенствованию работы в данной сфере нашей страны.

Ключевые слова: ветеран, социальная защита, ветеран военной службы, ветеран войны, ветеран боевых действий, ветеран труда, вооруженные силы, пенсия, закон, льгота.

Orinov D.X. The importance and necessity of the Armed Forces veterans' support in the system of social defence of military personnel

The importance and necessity of the Armed Forces veterans' support in the system of social defence of military personnel were revealed. The issues related to the problem in foreign countries were analyzed and some recommendations devoted to his problem were offered.

Key words: veteran, social protection, military service veteran, war veteran, combat veteran, labor veteran, armed forces, pension, law, privilege.

Ernazarov Azizbek Adashboy o'g'li,
O'zbekiston Respublikasi Jamoat xavfsizligi universiteti o'qituvchisi

HARBIY XIZMATCHILARDA YUZAGA KELADIGAN KASBIY DEFORMATSIYANI OLDINI OLISH - HARBIY INTIZOMNI MUSTAHKAMLASHNING MUHIM OMILI SIFATIDA

"Intizom" so'zi (disciplina - lotin tilidan olingan) birinchi rim imperiyasida qo'llanilgan va tarbiya, o'qitish, ilm, norma, qoida, udum, qat'iy tartib va hayot tarzi ma'nolarini anglatgan. Rimliklar intizomni davlat farovonligi yo'lida eng ko'p hissa qo'shadigan omillardan biri deb hisoblashgan. Rimliklar o'z imperiyasining yuksalishiga katta hissa qo'shgan harbiy intizomning ko'p jabhalarini yunonlardan o'zlashtirishgan [1]

Doimiy harbiy tuzilmalarning paydo bo'lishi bilan harbiy intizom qo'shinlarni boshqarishda eng asosiy masalalardan biriga aylanib borgan.

Harbiy intizom har bir harbiy xizmatchining O'zbekiston Respublikasini himoya qilishga bo'lgan harbiy burch va shaxsiy mas'uliyat, o'z xalqiga mislsiz sadoqatini his qilishga asoslanadi [2]. Harbiy intizom ikkita mezonga asoslanadi, ya'ni birinchisi harbiy xizmatchini o'ziga nisbatan intizom talab qilinsa, ikkinchi tomondan harbiy qismda intizom o'rnatishga nisbatan qo'llaniladi. Harbiy xizmatchiga nisbatan harbiy intizomni ilmiy tahlil qilsak, har bir harbiy xizmatchidan Umumharbiy nizomlarda ko'rsatilgan barcha intizom bandlarini bajarish talab etiladi.

Ammo yana bir jarayon borki harbiy xizmatchilarning, harbiy jamoalarning harbiy intizomiga bevosita salbiy ta'sir ko'rsatadi. Bu jarayonni harbiy xizmatchilar faoliyatidagi kasbiy deformatsiyadir.

Kasbiy deformatsiya asosan inson muammosi bilan shug'ullanuvchi kasb egalarida ko'proq namoyon bo'ladi, bunday toifa kasb egalariga barcha toifadagi rahbarlar, pedagoglar, psixologlar, vrachlar, Ichki ishlar organlari xodimlari, harbiy xizmatchilar, prokurorlar, sudyalar va boshqa kasb egalariga taalluqlidir.

Kasbiy deformatsiyani yuzaga kelishiga nafaqat shaxslararo munosabatlar shuningdek kasbiy faoliyatdagi barcha salbiy omillar o'zini ta'sirini ko'rsatib boradi. Kasbiy deformatsiya harbiy xizmatchilardagi ruhiyatidagi deformatsiyaning bir ko'rinishi hisoblanadi, ruhiyatdagi deformatsiya esa harbiy xizmatchilarning kasbiy faoliyatidagi deformatsiyani yuzaga keltiradi. Harbiy xizmatchilarning kasbiy deformatsiyasi esa o'z-o'zidan harbiy xizmatchilardagi ruhiy salbiy kompleks o'zgarishlar yig'indisidan tashkil topadi.

Harbiy xizmatchida kasbiy deformatsiya jarayonida psixofiziologik charchash, psixosomatik jihatdan deformatsiya (doimiy charchoqni mavjudligi, uyqusizlik, apatiya, kayfiyatdagi tushkunlik, ilgari qilgan ishlaridan rohatlanish hollari bo'lgan bo'lsa, bugungi kunga kelib ushbu mamnunlik hollarini o'zida sezmay qolishi, janjalga moyillik kayfiyatining ustunligi, o'zini ishidan doimo qoniqmaslik, xizmatni almashtirishga harakat qilish va hokazolar) yuzaga keladi.

Harbiy xizmatchilarda boshqa tabaqadagi kasb egalariga nisbatan kasbiy deformatsiyaga moyilligi ko'proq. Buni amaliy kuzatishlarimiz ko'rsatmoqda. Harbiy kasbiy faoliyatdagi bir hillik, muhitning, kun tartibini doimo "monotonik" bir xil xarakterga ega ekanligi, ularni ruhiyatida salbiy o'zgarishga olib kelishga sabab bo'lishi mumkin ekan. Harbiylik kasbi o'zining mohiyatiga ko'ra harbiy xizmatchilardagi stress bilan bevosita va bilvosita bog'liq bo'lgin kasb turi hisoblanadi.

Milliy gvardiya harbiy xizmatchilarning ma'lum bir qismida kasbiy deformatsiyaga moyillik bo'lishi tabiiy. Surishtiruvda, jinoyat qidiruvda, patrul-post xizmatida faoliyat olib borayotgan Milliy gvardiya harbiy xizmatchilarida, ayniqsa maxsus batalonlarda xizmat olib borishganda xizmatdagi muhitda stress holatlar harbiy xizmatchi irodasiga o'z ta'sirini ko'rsatadi. Irodadagi salbiy o'zgarishlar esa ba'zida harbiy xizmatchilarda kasbiy tajribani mavjudligi ham rol o'ynamay qolishi mumkin. Milliy gvardiya harbiy xizmatchilaridagi mavjud bo'lgan hokimiyat vakolati ham mansabni suiiste'mol qilishga olib keladi, ayniqsa tanqid yoqmaydi, to'g'ri tanbehni tanqid deb tushunadi, va bu ma'lum bir kasbiy deformatsiyani yuzaga keltiradi. Harbiy xizmatchilardagi kasbiy tajribalar esa ularni fuqarolar bilan ishlashga o'rgatadi, fuqarolarni bir-biridan farqlash ko'nikmalarini hosil qiladi. Kasbiy deformatsiyani oldini olish esa o'z navbatida harbiy xizmatchilarni tarbiyalashga o'z hissasini bevosita va bilvosita ta'sirini ko'rsatadi. Milliy gvardiya harbiy xizmatchilarida kasbiy

deformatsiyani shakllanishi xohlaymizmi, xohlamaymizmi kasbiy faoliyatiga nisbatan asta-sekin befarqlikni yuzaga keltiradi, befarqlik esa harbiy xizmatchining xizmatiga o'z salbiy ta'sirini ko'rsatadi, masalan qaror qabul qilishda rasmiyatchilikka olib keladi, boshqalarni eshitmaydi Harbiy xizmatchilarning kasbiy deformatsiyasini shakllanishi eng avvalo harbiy xizmatchining individual xususiyatiga ko'p jihatdan bog'liq bo'lsa bir tomondan, ikkinchi tomondan harbiy xizmatchining temperamentiga ham bilvosita bog'liqdir.

Kasbiy deformatsiyani oldini olish masalasini muammo sifatida psixologiya sohasida o'rgangan olimlar qarashlarni o'rganish jarayonida turli xil fikrlarga duch keldik.

Ye.F. Zeyerning fikriga ko'ra har bir kasbda kasbiy buzilishga va kasbiy charchashga qarshi kurashish uchun bir qator tadbirlarni amalga oshirish kerak deb hisoblaydi [3] va bunga quyidagilarni taalluqli deb hisoblaydi:

– kasbiy rivojlanish, lavozimini o'sishi;

– yosh va tajribali mutaxassislarning kasbiy deformatsiyasining oldini olish;

– shaxsiy va kasbiy o'sish bo'yicha treninglarda qatnashish.

Bundan tashqari, harbiy xizmatchilarni tashqi ta'sirlardan psixologik himoya qilish, agar xodimda deformatsiya yoki charchashning dastlabki bosqichi bo'lsa, ushbu vaziyatdan chiqish uchun individual rejani belgilash, tartibga solishning mumkin bo'lgan usullarini ko'rib chiqish kerak. T.A. Savina stressni yengish uchun o'z to'plangan resurslariga va ijtimoiy yordamga tayanish kerak deb hisoblaydi [4]; Kuzmina Yu.M. Ushbu deformatsiyaning oldini olish uchun mutaxassis ma'lum ko'nikmalarga ega bo'lishi kerak deb hisoblaydi [5]. Ushbu fikrlarning barchasi olimlarni subyektiv fikri hisoblanadi.

Psixolog olim Ye.F. Zeyerning fikriga qaysidir ma'noda qo'shilishga majburmiz sababi har qanday kasb egasida kasbni egallagan dastlabki yillarda undagi rivojlanish bosqichi uning keyingi yillardagi faoliyatiga bog'liq, lekin bir necha yillar davomida harbiy xizmat olib borgan tajribali harbiy xizmatchilarni ham, ularning ruhiyatidagi o'zgarishlar, ayniqsa lavozim o'zgarganda (pasaytirilganda yoki ko'tarilganida), xizmat joyi ko'chirilganda (boshqa harbiy qismga), intizomiy ta'zir chorasi ko'llanilganda, oilaviy muammolar (yaqinini yo'qotganda, ajrashganda, oila bilan bog'liq biror falokat yuz berganda) albatta nazoratga olinishi lozim deb o'ylaymiz (ta'kid E.A.).

O'zbekiston Respublikasi Milliy gvardiyasi bo'linmalarida harbiy intizomni mustahkamlash va huquqbuzarliklarni oldini olish borasida bir qancha chora-tadbirlar olib borilmoqda, jumladan O'zbekiston Respublikasi Milliy gvardiyasi Qo'mondonining 2020 yil 5 dekabr kunidagi "O'zbekiston Respublikasi Milliy gvardiyasi bo'linmalarida harbiy intizomni mustahkamlash va huquqbuzarliklar profilaktikasini tashkillashtirish to'g'risidagi yo'riqnomani tasdiqlash haqida"gi 233-sonli buyrug'ida qo'mondonlik tarkibi va mansabdor shaxslarning huquqbuzarliklar profilaktikasi bo'yicha faoliyati, harbiy xizmatchi va xodimlarning huquqiy tarbiyasini tashkillashtirish, harbiy intizom va huquq-tartibotni tahlil qilish tartibi, harbiy intizom holatini hisobga olish va sodir etilgan huquqbuzarliklar bo'yicha ma'lumot berish tartibi, harbiy intizom va huquqbuzarliklar holatini baholashning balli-reyting mezonlari va boshqa bir qancha masalalar yechimi belgilab berilgan [6].

Xulosa o'rnida shuni aytishimiz mumkinki, har bir kasb egasida yillar davomida bitta mutaxassislik bo'yicha ishlagandan keyin kasbiy deformatsiya bo'lishi tabiiydir. Lekin, kasbiy deformatsiyaning qay darajadaligi muhim ahamiyatga ega, chunki kasbiy deformatsiyaning asosini deyarli shaxsdagi (mutaxassisdagi) ruhiy holatlar hamda tarbiyadagi salbiylik tashkil etadi.

Demak harbiy intizomni mustahkamlash va huquqbuzarliklarni oldini olish borasida, harbiy xizmatchilardagi kasbiy deformatsiyani o'rganib uni oldini olish va bartaraf etish masalalariga o'z vaqtida e'tibor berilmasa og'ir oqibatlarga olib kelishi mumkin.

Yuqoridagi o'rganishlar, ilmiy nazariy tahlillar natijasida quyidagilar taklif etiladi:

-O'zbekiston Respublikasi Milliy gvardiyasi shaxsiy tarkibi bilan yakka tartibdagi ijtimoiy-ma'naviy ishlarni tashkil etish tartibi to'g'risida yo'riqnoma ishlab chiqish;

- O'zbekiston Respublikasi Jamoat xavfsizligi universitetida tahsil olayotgan kursantlarga, magistratura va sirtqi ta'lim yo'nalishida o'qiyotgan tinglovchilar bilan o'tkaziladigan Pedagogika va psixologiya, Kasbiy pedagogika fanlarining o'quv dasturlariga "Kasbiy buzilish tushunchasi, paydo bo'lish sabablari, uni oldini olish va bartaraf etish yo'llari" to'g'risida mavzular kiritish va o'qitish;

- O'zbekiston Respublikasi Milliy gvardiyasi bo'linmalari shaxsiy tarkibi bilan o'tkaziladigan "Ma'naviy ma'rifiy tayyorgarlik mashg'ulotlari" va "Tezkor axborot yetkazish"

tadbirlari rejasiga "Kasbiy buzilish tushunchasi, paydo bo'lish sabablari, uni oldini olish va bartaraf etish yo'llari" to'g'risida mavzular kiritish va tizimli mashg'ulotlar tashkillashtirish;

- Milliy gvardiya harbiy qismlarida xizmat olib borayotgan psixologlar tomonidan chorakda kamida bir marta kasbiy deformatsiyaga moyil harbiy xizmatchilar o'rganilib, ro'yxatini shakllantirib, ular bilan yakka tartibdagi profilaktika tadbirlarini olib borish.

Foydalanilgan adabiyotlar

1. Муфтиев Р.Г. Понятие, сущност и признаки воинской дисциплины в истории права // Сибирский юридический вестник. № 1 (52), 2011. С. 14-19.

2. Ўзбекистон Республикаси Қуролли Кучларининг Умумҳарбий Низомлари. - Т. Шарқ, 2004, - Б. 208

3. Миллий гвардияси Қўмондонининг 2020 йил 5 декабрь кунидаги "Ўзбекистон Республикаси Миллий гвардияси бўлинмаларида ҳарбий интизомни мустаҳкамлаш ва ҳуқуқбузарликлар профилактикасини ташкиллаштириш тўғрисидаги йўриқномани тасдиқлаш ҳақида"ги 233-сонли буйруғи

4. Борисова, С.Е. Профессиональная деформация личности сотрудника милиции и ее профилактика: Монография / С.Е. Борисова. - Орел: Орловский ЮИ МВД России, 2005. - 62 с

5. Зеер, Э.Ф. Психология профессии. - М.: Академический Проект, 2005. – 329 с.;

6. Савина Т.А. К вопросу о ресурсах профилактики и преодоления профессиональных деформаций личности // Информация и образование: границы коммуникаций. 2013. № 5(13). С. 38–54.;

7. Кузьмина Ю.М. Профессиональная деформация специалистов социальной работы и методы ее предупреждения // Вестник Казанского технологического университета. 2010. № 3. С. 116–124.

Qulmurodov Ulug'bek Islomovich,
O'zbekiston Respublikasi Ichki ishlar vazirligi Akademiyasi
mustaqil izlanuvchisi

ICHKI ISHLAR VAZIRLIGI TIZIMIDAGI TA'LIM MUASSASALARINING YURIDIK SHAXS SIFATIDA HUQUQIY BELGILARI

O'zbekistonning bozor iqtisodiyotiga o'tishi barcha sohalarda bo'lgani kabi ta'lim sohasida ham raqobat kurashini vujudga keltirdi. Bozor iqtisodiyoti erkin tovar-pul munosabatlariga asoslanishi va uning negizida xizmat ko'rsatishning turli shakllardagi harakati bu jarayonlarni yanada tezlashtirdi. Ma'lumki, sobiq Ittifoq davrida ta'limning barcha turlari bepul amalga oshirilgan va bu konstitutsiyaviy darajada mustahkamlab qo'yilgan edi (O'zSSR Konstitutsiyasining 43-m.) [1]. Biroq, bozor iqtisodiyoti tizimi ta'lim muassasalarining ham o'zini-o'zi moddiy-texnik ta'minlash zaruratini va ularning pulli ta'lim xizmatlari ko'rsatishga bo'lgan ehtiyojini vujudga keltirdi. Natijada sobiq Ittifoq davrida yuridik shaxs sifatida faoliyat yuritishlariga zarurat bo'lmagan ta'lim muassasalarining fuqaroviy-huquqiy maqomini o'zgarishiga olib keldi.

O'zbekiston Respublikasining Prezidenti Sh.M.Mirziyoyev ta'kidlaganidek, "Ta'lim sifatini oshirish – Yangi O'zbekiston taraqqiyotining yakka-yu yagona to'g'ri yo'lidir"[2]. Darhaqiqat, ta'lim sifatini oshirishda eng avvalo raqobat muhitini yaratish, pulli ta'lim xizmatlarini joriy qilish muhimdir. Mamlakatimizning bozor iqtisodiyotiga o'tishi natijasida pulli o'qitish va pulli ta'lim xizmatlari fuqaroviy-huquqiy shartnomalarning predmeti bo'lishi mumkinligi to'g'risidagi qoidalar milliy qonunchiligimizda o'z ifodasini topdi. Xususan, O'zbekiston Respublikasining 1997-yil 29-avgustdagi "Ta'lim to'g'risida"gi qonunining 6-moddasida "Ta'lim muassasalari ustavda belgilangan vazifalariga muvofiq pulli ta'lim xizmatlari ko'rsatish, shuningdek tadbirkorlik faoliyatining boshqa turlari bilan shug'ullanishga haqli", degan norma belgilab qo'yilgan edi [3].

O'zbekistonda bozor iqtisodiyoti munosabatlarining shakllanishi va rivojlanishi bilan ta'lim muassasalarining, shu jumladan IIV tizimidagi ta'lim muassasalarining ham fuqarolik muomalasidagi ishtiroki obyektiv zaruratga aylanib bordi. Zero, bozor iqtisodiyoti tamoyillarining tabora ijtimoiy hayotga singib borishi ta'lim muassasalarini fuqaroviy-huquqiy munosabatlarda keng ko'lamli ishtirokini ta'minladi.

Shuni alohida ta'kidlash kerakki, mamlakatimizda ta'lim muassasalarining yuridik shaxs sifatida huquqiy maqomi va fuqaroviy-huquqiy munosabatlardagi ishtiroki asosan ikki bosqich bilan amalga oshirildi. Birinchi bosqichda ta'lim muassasalariga pulli ta'lim xizmatlari ko'rsatish va tadbirkorlik faoliyati bilan shug'ullanish huquqi taqdim etilgan bo'lsa, keyingi bosqichda xususiy ta'lim muassasalarining tashkil etilishi va faoliyat yuritishiga ruxsat berildi.

M.V.Grechkoning fikriga ko'ra, xususiy ta'lim muassasalarining vujudga kelishiga jamiyatda xususiy mulkning tan olinishi va barcha mulk shakllarining tengligining e'tirof etilishi asos bo'lgan [4]. Biroq, bizning fikrimizga ko'ra xususiy mulkning tan olinishi va barcha mulk shakllari tengligining e'tirof etilishi bozor iqtisodiyotining muhim tamoyillaridan biri hisoblanadi. Shunday ekan, mamlakatning bozor iqtisodiyotiga o'tishi xususiy ta'lim muassasalarining vujudga kelishiga sabab bo'lgan. Bu esa, xususiy ta'lim muassasalarining fuqaroviy-huquqiy munosabatlarda ishtirokini yanada shiddatli tus olishiga olib keldi.

Darhaqiqat, fuqarolik huquqida shakllangan an'anaviy qoidaga ko'ra yuridik shaxslar tijorat va notijorat turlarga bo'linadi. Ta'kidlash zarurki, mazkur qoida mamlakatning bozor iqtisodiyotiga o'tishi sababli paydo bo'ldi va notijorat yuridik shaxslarni ham fuqaroviy-huquqiy munosabatlarning faol subyektiga aylantirdi. Milliy qonunchiligimiz notijorat yuridik shaxslarni bir nechta turlarini nazarda tutadi. Notijorat yuridik shaxslarning eng ko'p tarqalgan huquqiy shakli muassasalar bo'lib, ular davlat va jamiyat manfaatlarini ta'minlashda alohida ahamiyat kasb etadi. Xususan, davlat va jamiyat ishlari uchun zarur bo'lgan kuchli va raqobatbardosh yetuk kadrlarni yetishtirishda notijorat yuridik shaxs hisoblangan ta'lim muassasalarining o'rini muhim hisoblanadi. Mamlakatimizda ta'lim sohasini xususiylashtirishga ruxsat berilishi aynan salohiyatli va raqobatbardosh kadrlarni tayyorlash maqsadini ko'zlagan. Shu bilan birga xususiy ta'lim muassasalarning vujudga kelishi ta'lim xizmatlari bozorida o'ziga xos yangi

tendensiyani paydo qildi va natijada ta'lim tashkilotlarining yangi tashkiliy-huquqiy shakllari (xususiy, xalqaro va sh.k.) paydo bo'ldi.

A.A.Popovning ta'kidlashicha, "Muassasalarning fuqarolik muomalasiga faol kirishishi, ya'ni bir tomondan notijorat xarakterdagi funksiyalarni amalga oshirishi va ikkinchi tomondan mulkiy munosabatlarda faol ishtirok etishi ularning fuqaroviy-huquqiy munosabatlardagi huquqiy maqomini qayta ko'rib chiqish zaruratini yuzaga keltirmoqda" [5]. Haqiqatan ham xususiy ta'lim muassasalarining vujudga kelishi va kadrlar tayyorlash jarayonidagi raqobat muhiti davlat ta'lim muassasalarini ham an'anaviy boshqaruv, tijoratchilikdan iborat bo'lmagan boshqa vazifalarni amalga oshirishi, ta'sischilar tomonidan to'la yoki qisman moliyaviy ta'minlab turilishi kabi tashkiliy-huquqiy maqomini qayta ko'rib chiqish zaruratini vujudga keltirdi. Buni amalga oshirish esa, fuqarolik huquqi subyektlari orasida nisbatan yangi bo'lgan muassasalarning fuqaroviy-huquqiy munosabatlardagi ishtiroki bilan bog'liq muammolarni hal qilish imkonini beradi. Bundan tashqari, bugungi kunda ta'lim bozorida xususiy ta'lim muassasalari o'zining pulli va raqobatbardosh ta'lim xizmatlari bilan rivojlanib borar ekan, Ichki ishlar vazirligi tizimidagi ta'lim muassasalarini ham munosib raqobat subyektiga aylanishiga xizmat qiladi.

Shu munosabat bilan bozor iqtisodiyoti va ta'lim raqobati sharoitida Ichki ishlar vazirligi tizimidagi ta'lim muassasalarining akademik erkinlik (moliyaviy mustaqillik) berilgan ta'lim muassasalari bilan sifatli kadrlar tayyorlashda raqobat olib borishi masalasi ham dolzarbdir.

O'zbekiston Respublikasi Fuqarolik kodeksining 76-moddasida belgilanganidek, muassasa maqomiga ega ta'lim muassasalari boshqaruv, ijtimoiy-madaniy vazifalarni yoki tijoratchilikdan iborat bo'lmagan boshqa vazifalarni amalga oshirish uchun mulkdor tomonidan tashkil etilgan tashkilot hisoblansa-da, ular tadbirkorlik faoliyati bilan bog'liq munosabatlarda ham faol ishtirok etayotganligini inkor qilib bo'lmaydi. Boshqacha aytganda, ta'lim xizmatlari notijorat tashkilotlari tomonidan amalga oshirilayotgan xizmat turi bo'lsa ham, haq evaziga xizmat ko'rsatiladigan xizmat turiga aylanib ulgurdi.

O'zbekiston Respublikasi Prezidentining 2021-yil 24-dekabrdagi «Davlat oliy ta'lim muassasalariga moliyaviy mustaqillik berish chora-tadbirlari to'g'risida»gi PQ-61-son Qarori [6] ta'lim muassasalarining, shu jumladan IIV tizimidagi ta'lim muassasalarining ham fuqaroviy-huquqiy munosabatlardagi ishtirokini sezilarli darajada ortishiga turtki bo'ldi. Boshqacha aytganda, mazkur yuridik hujjat ta'lim muassasalarining tashkiliy-huquqiy shakllarini o'zgartirishga, ya'ni bozor iqtisodiyoti talablariga mos zamonaviy ta'lim muassasalarining shakllanishi bilan bog'liq islohotlarning boshlanishiga huquqiy asos bo'ldi. Mazkur qarorga ko'ra, 2022 yil 1 yanvardan boshlab O'zbekistonda 35 ta oliy ta'lim muassasalari akademik mustaqillik asosida faoliyat yurita boshladi. Shuni alohida ta'kidlash kerakki, 2023 yil 30 aprel kuni o'tkazilgan O'zbekiston Respublikasi referendumida umumxalq ovoz berish orqali qabul qilingan yangi tahrirdagi O'zbekiston Respublikasi Konstitutsiyasining 51-modda 2-qismiga kiritilgan "Oliy ta'lim tashkilotlari qonunga muvofiq akademik erkinlik, o'zini o'zi boshqarish, tadqiqotlar o'tkazish va o'qitish erkinligi huquqiga ega" [7], yangi norma ta'lim muassasalari faoliyatida inqilobiy o'zgarishga sabab bo'ldi.

Akademik mustaqillik natijasida oliy ta'lim muassasalari o'quv rejalari, dasturlari, malaka talablarini, ta'lim shaklini belgilash, o'qish davomiyligini, o'z hisobidan grant ajratib doktoranturaga kvotaga qo'shimcha qabul qilish, magistratura uchun sirtqi, masofaviy va kechki ta'limni joriy etish, o'z grifi asosida darsliklar hamda boshqa o'quv va ilmiy adabiyotlarni yaratish va nashr etish, ta'lim sifatini ichki nazorat qilish, kontrakt qiymatini, mahalliy va xorijiy professor-o'qituvchi va mutaxassislarni shartnoma asosida jalb qilish, xorijiy o'quv va ilmiy adabiyotlar, darsliklar, o'quv qo'llanmalarni to'g'ridan-to'g'ri xarid qilish kabi bir qator muhim bo'lgan vazifalarni o'zlari mustaqil hal qiladilar.

O'zbekistonning ta'lim bozoriga pulli ta'lim xizmatlari bilan nafaqat xususiy, balki xorijiy va xalqaro ta'lim muassasalarining ham jadal kirib kelishi ta'lim bozorida raqobatni vujudga keltirdi va pirovardida davlat ta'lim muassasalarining modernizatsiyalashuviga xizmat qildi. Bu jarayonlar IIV tizimidagi ta'lim muassasalari faoliyatida ham amalga oshirildi. Xususan, O'zbekiston Respublikasi Prezidentining 2017-yil 16-avgustdagi "Ichki ishlar organlari xodimlarini tayyorlash, qayta tayyorlash va malakasini oshirish tizimini tubdan takomillashtirish chora-tadbirlari to'g'risida"gi PQ-3216-son Qarori bilan 2018/2019-o'quv yilidan boshlab sirtqi ta'lim shakli joriy etilib, to'lov-kontrakt asosida o'qitish tashkil qilindi.

Shuningdek, O‘zbekiston Respublikasi Prezidentining 2023 yil 18 avgustdagi PQ-282-son qarori bilan yuqoridagi PQ-3216-son Qarorga o‘zgartirish va qo‘shimchalar kiritilib, Akademiya kunduzgi ta’lim shakliga har yilgi qabul kvotasi 700 kishini, shuningdek, to‘lov-kontrakt asosida qo‘shimcha 200 nafargacha qabul qilishi nazarda tutildi [8].

Fikrimizcha, davlat ta’lim muassasalariga va shu jumladan IIV ta’lim muassasalariga qonunga muvofiq akademik erkinlik, o‘zini o‘zi boshqarishni, tadqiqotlar o‘tkazish va o‘qitish erkinligi huquqini, o‘z faoliyatining asosiy yo‘nalishlarini mustaqil amalga oshirish erkinligini, ta’lim tartibi va shartlarini belgilash bo‘yicha qarorlar qabul qilishda mustaqil bo‘lish huquqlarini ta’minlash davrning talabiga aylanib bormoqda. Mamlakatimizning ta’lim bozorida shiddatli tus olgan raqobat muhiti ta’lim muassasalarining mustaqil faoliyat yuritishini, yuqori turuvchi tashkilotlar va ularning mansabdor shaxslarining ta’lim muassasalari faoliyatiga noo‘rin aralashuvini, ular tomonidan o‘qishni olib borish uchun shartlar va talablar bo‘yicha ta’lim muassasalariga ko‘rsatmalar berish holatlarini keskin qisqartirish zaruratini ham taqozo etmoqda. Bir so‘z bilan aytganda, bugungi jarayonlar ta’lim muassasalariga nisbatan sobiq Ittifoq tizimidan meros qolgan boshqaruv shaklini keskin o‘zgartirish zarurligini ko‘rsatmoqda.

Fuqaroviy-huquqiy munosabat ishtirok-chisi sifatida Ichki ishlar vazirligi ta’lim muassasalarining huquqiy maqomini aniqlash fuqarolik huquqi fani va huquqni qo‘llash amaliyoti uchun dolzarb masalaga aylandi. Ta’kidlash kerakki, ta’lim muassasalarining fuqaroviy-huquqiy munosabatlardagi ishtirokining asosiy shakli ular tomonidan ko‘rsatiladigan ta’lim xizmatlari bo‘yicha tuzilayotgan shartnomalarda namoyon bo‘lmoqda. Ya’ni, ta’lim muassasalari tomonidan haq evaziga pulli turli ta’lim xizmatlarini ko‘rsatish bo‘yicha tuzilgan shartnoma ular ishtirokidagi fuqaroviy-huquqiy munosabatlarni vujudga keltirmoqda. Mazkur shartnomalarning faol kontragenti sifatida bir tomondan ta’lim muassasasi qatnashsa, ikkinchi tomondan jismoniy va yuridik shaxslar ishtirok etadilar.

Ma’lumki, shartnomalar bozor iqtisodiyoti sharoitida iqtisodiy munosabatlarning muhim asosi hisoblanadi. Shartnoma kontragentlarining huquqiy maqomi masalasi (huquq va muomala layoqatiga egaligi) esa shartnomalarning haqiqiy hisoblanishida muhim ahamiyat kasb etadi. Ya’ni, fuqaroviy-huquqiy munosabat ishtirokchilari fuqaroviy-huquqiy munosabatlarga kirishishlari uchun fuqarolik huquq va muomala layoqatiga ega bo‘lishlari talab etiladi. Fuqarolik qonunchiligi har qanday tashkilotni emas, aynan FKning 39-moddasida nazarda tutilgan belgilarga ega bo‘lgan tashkilotni yuridik shaxs sifatida tan oladi. Unga ko‘ra: “O‘z mulkida, xo‘jalik yuritishida yoki operativ boshqaruvida alohida mol-mulkka ega bo‘lgan hamda o‘z majburiyatlari yuzasidan ushbu mol-mulk bilan javob beradigan, o‘z nomidan mulkiy yoki shaxsiy nomulkiy huquqlarga ega bo‘la oladigan va ularni amalga oshira oladigan, majburiyatlarni bajara oladigan, sudda da’vogar va javobgar bo‘la oladigan tashkilot yuridik shaxs hisoblanadi” [9].

Fuqarolik huquqidagi umumiy qoidaga ko‘ra, yuridik shaxsning asosiy iqtisodiy maqsadi va vazifalarini aniqlash orqali uning huquqiy belgilari shakllanadi. Biroq, ba’zi olimlar esa huquqiy belgilarni o‘zida jamlagan tashkilot yuridik shaxs bo‘lishini aytadi. Masalan, D.M. Genkin, “Tashkilot ma’lum belgilarga ega bo‘lganligi sababli yuridik shaxs hisoblanmaydi, aksincha davlat sotsialistik iqtisodiyotni barpo etish maqsadida tashkilotlarga yuridik shaxs huquqini beradi hamda ularga muayyan vakolat va majburiyatlarni yuklaydi. Shuning uchun yuridik shaxsning “belgilari” haqida emas, balki huquqiy sifatlarga ega bo‘lgan tashkilot davlat tomonidan yuridik shaxs sifatida tan olinishini ta’kidlash kerak” [10], deb aytadi. Albatta D.M. Genkinning ushbu fikri o‘z davri uchun yuridik shaxs belgilariga oid muhim qarash edi va bu nazariya bugungi bozor iqtisodiyotiga asoslangan davlatlar qonunchiligiga mos kelmaydi. Yu.K. Tolstoy esa, “yuridik shaxs belgilarining har biri zaruriy shart va bularning barchasini o‘zida mujassam etgan tashkilot fuqarolik huquqining subyekti sifatida e’tirof etiladi” [11] degan qat’iy fikrni bildiradi. Darhaqiqat, Yu.K.Tolstoy tomonidan bildirilgan fikrlar O‘zbekiston Respublikasi Fuqarolik kodeksining 39-moddasi bilan uyg‘undir. Mazkur moddaga ko‘ra, milliy qonunchiligimiz 4 ta huquqiy belgiga (tashkiliy birlik, mulkiy mustaqillik, mustaqil mulkiy javobgarlik va sudda da’vogar va javobgar bo‘lish layoqati) ega bo‘lgan tashkilotni yuridik shaxs sifatida e’tirof etmoqda. Shunday ekan, mazkur huquqiy belgilardan bittasiga ega bo‘lmagan tashkilotni ham yuridik shaxs deb bo‘lmaydi.

Fuqarolik huquqida muayyan tashkilotni yuridik shaxs sifatida e’tirof etish uchun ushbu tashkilot tomonidan qonunchilikda belgilangan bir qator muhim huquqiy, amaliy harakatlarning

amalga oshirilganligini aniqlashni taqozo etadi. Masalan, tashkilotni yuridik shaxs sifatida ro'yxatdan o'tkazilganligi, rasmiy nomiga va muhriga ega bo'lishi, mol-mulkka egaligi va uni mustaqil amalga oshira olishi, bankda hisob raqamiga ega bo'lishi kabi holatlar shular jumlasidandir.

Xulosa o'rnida aytish mumkinki, fuqarolik huquqida Ichki ishlar vazirligi tizimidagi notijorat tashkilot hisoblangan ta'lim muassasalarining yuridik shaxs sifatida huquqiy belgilarini aniqlash ularning fuqaroviy-huquqiy munosabatlarga kirishishida, fuqarolik huquqining subyekti sifatida e'tirof etilishida, jismoniy va yuridik shaxslar bilan pulli ta'lim xizmatlarini ko'rsatish haqida shartnomalarni tuzishda, boshqa subyektlar bilan yuzaga kelgan fuqaroviy nizolarni sud tartibida hal qilishda hamda sudda da'vogar va javobgar sifatida ishtirok etishida, o'zlariga biriktirilgan mol-mulklarni huquqiy boshqarishda muhim ahamiyat kasb etadi. Shu bilan birga Ichki ishlar vazirligi tizimida turli huquqiy maqomga ega bo'lgan ta'lim muassasalarining mavjudligi va ularning har birining fuqaroviy-huquqiy maqomining o'ziga xos xususiyatlarini hamda yuridik shaxs sifatida huquqiy belgilarini anglashga imkon beradi.

Foydalanilgan adabiyotlar

1. Конституция (Основной закон) Республики Узбекистан (Принята 19.04.1978 г. на внеочередной шестой сессии ВС РУз девятого созыва) // URL: https://nrm.uz/contentf?doc=391018_konstituciya_(osnovnoy_zakon)_respubliki_uzbekistan_(prinyata_19_04_1978_g_na_vneocherednoy_shestoy_sessii_vs_ruz_devyatogo_sozyva) (мурожаат вақти: 10.09.2023й)

2. Ўзбекистон Республикаси Президенти Шавкат Мирзиёевнинг Олий Мажлис ва Ўзбекистон халқига Мурожаатномаси // URL: https://president.uz/uz/lists/view/5774

3. Ушбу қонун ўз кучини йўқотган // URL:https:https://lex.uz/acts/16188 (мурожаат вақти: 11.09.2023й)

4. Гречко М.В. Образовательное учреждение как субъект собственности: экономико-правовой аспект // Национальные интересы: приоритеты и безопасность. 2011. №3. -С.27. URL: https://cyberleninka.ru/article/n/obrazovatelnoe-uchrezhdenie-kak-subekt-sobstvennosti-ekonomiko-pravovoy-aspekt (дата обращения: 11.09.2023).

5. Попов А.А. Учреждение как субъект гражданского права: Автореф. дис. ... канд. юрид. наук : 12.00.03 Краснодар, 2005. 187 – С. 3.

6, Ўзбекистон Республикаси Президентининг 2021 йил 24 декабрдаги «Давлат олий таълим муассасаларига молиявий мустақиллик бериш чора-тадбирлари тўғрисида»ги ПҚ-61-сон Қарори // URL:https://lex.uz/docs/5793251

7. Ўзбекистон Республикаси Конституцияси. [Матн] Расмий нашр. – Тошкент: "Ўзбекистон" нашриёти, 2023. – 80 б.

8. Ўзбекистон Республикаси Президентининг 2023 йил 18 августдаги "Ўзбекистон Республикаси Ички ишлар вазирлиги Академиясида хорижий давлатлар ички ишлар органлари (полиция) кадрларини тайёрлаш, қайта тайёрлаш ва малакасини ошириш тизимини жорий этиш тўғрисида"ги ПҚ-282-сон қарорига 2-ИЛОВА // URL: https://lex.uz/docs/6577432?ONDATE=22.08.2023%2000#6582516

9. Ўзбекистон Республикасининг Фуқаролик кодекси // URL: https://lex.uz/acts/111189

10. Генкин Д.М. Значение применения института юридической личности во внутреннем и внешнем товарообороте СССР // Сб. научных трудов. Московский институт народного хозяйства. Вып. IX. – М., 1955. – С. 21.

11. Гражданское право: Учебник. Т. 1 / Отв. ред. А.П. Сергеев, Ю.К. Толстой. – М., 2003. – С. 142.

Qulmurodov U.I. Ichki ishlar vazirligi tizimidagi ta'lim muassasalarining yuridik shaxs sifatida huquqiy belgilari

Mazkur maqolada Ichki ishlar vazirligi tizimidagi ta'lim muassasalarining yuridik shaxs sifatidagi huquqiy belgilari tavsiflangan hamda ularning fuqaroviy-huquqiy maqomining nazariy va amaliy ahamiyati bayon qilingan.

Kalit so'zlar: yuridik shaxs, yuridik shaxs belgilari, muassasa, Ichki ishlar vazirligi tizimidagi ta'lim muassasalari, haq evaziga xizmat ko'rsatish, pulli ta'lim xizmatlari, akademik (moliyaviy)

erkinlik.

Кулмуродов У.И. Деятельность профилактического инспектора по обеспечению общественной безопасности и ее особенности

В данной статье описаны правовые характеристики образовательных учреждений в системе Министерства внутренних дел как юридического лица, а также теоретическое и практическое значение их гражданско-правового статуса.

Ключевые слова: юридическое лицо, признаки юридического лица, учреждение, образовательные учреждения в системе Министерства внутренних дел, платное обслуживание, платные образовательные услуги, академическая (финансовая) свобода.

Kulmurodov U.I. Activities of preventive inspector in ensuring public safety and its specific features

In this article was described the legal characteristics of educational institutions in the system of the Ministry of Internal Affairs as a legal entity, and the theoretical and practical significance of their civil-legal status.

Key words**:** legal entity, signs of the legal entity, institution, educational institutions in the MIA system, paid services, paid educational services, academic (financial) freedom.

Salimbayev Mirsohibjon Mirsodiq o'g'li,
Toshkent irrigatsiya va qishloq xo'jaligini mexanizatsiyalash muhandislari instituti
Milliy tadqiqot universiteti mustaqil izlanuvchisi

O'ZBEKISTON RESPUBLIKASI MILLIY GVARDIYA TIZIMIDA AUTSORSING MUAMMOLARI VA RIVOJLANISH ISTIQBOLLARI

O'zbekistonda ijtimoiy-iqtisodiy o'sish barqarorligini ta'minlash bilan bir qatorda davlat budjeti xarajatlarining amalga oshirilishida sohaga yangi zamonaviy mexanizmlarni tatbiq etish ishlari davom ettirilmoqda. Bu kabi yangi mexanizmlardan biri – autsorsing xizmatidir.

"Autsorsing" inglizcha – "outsorsing" so'zidan olingan bo'lib, tashqi manbalardan foydalanish degan ma'noni anglatadi. Bundan biron bir tashkilot tomonidan ishlab chiqarish, tadbirkorlik faoliyatining ayrim turlari yoki funksiyalarining bajarilishini shu sohada xizmat ko'rsatish faoliyati bilan shug'ullanuvchi boshqa tashkilotga (kompaniyaga) shartnoma asosida topshirilishini tushunish mumkin. O'zbekiston Respublikasi Qurolli Kuchlar Oliy Bosh Qo'mondoni Shavkat Mirziyoyevning "...davlatning boshqaruv sohasidagi ba'zi funksiyalarini davlat-xususiy sheriklik asosida jumladan, "autsorsing" shaklida xususiy sektorga topshirish lozim" [1] ligi haqida bildirgan fikrlaridan ko'rishimiz mumkinki, autsorsing xizmatlaridan foydalanish bugun jamiyatimizning nafaqat boshqa sohalariga, jumladan harbiy sohaga kirib kelganligi ham mavzumizning dolzarbligini ifodalaydi.

Budjet xarajatlarini amalga oshirishda autsorsing xizmati faoliyatini rivojlantirish orqali iqtisodiyot uchun qo'shimcha barqaror talab shakllantiriladi va bu birinchi navbatda xizmatlar sohasida subyektlar sonining ortishiga sabab bo'ladi. Bu sohada biznesning rivojlanishi esa tadbirkorlik subyektlari soni ortishi barobarida ular o'rtasida raqobat muhitini yuzaga kelishiga sabab bo'ladi. Raqobat orqali esa tadbirkorlik subyektlari tomonidan ko'rsatiladigan xizmatlar sifati ortadi narxi esa pasayadi. Bunday raqobatli iqtisodiy muhitdan budjet tashkilotlari ham iqtisodiyot ham faqat yutadi. Chunki xizmatlarning sifatli va arzon bo'lishi budjet tashkilotlari uchun mablag'larni tejab qolish bilan birgalikda sifatli xizmatlar asosida o'z faoliyati samaradorligi va natijadorligini oshirish, korrupsiyani chetlab o'tish imkonini beradi. Qolaversa davlat budjeti mablag'lari hisobidan ta'minlanadigan xizmatlarga bo'lgan talabning mavjudligi biznes vakillari uchun eng jozibador tanlov bo'ladi. Chunki davlatning xizmatlarga bo'lgan talablari bir tomondan uzoq muddatli bo'lsa boshqa tomondan mablag' bilan ta'minlangan bo'ladi. Bu esa yangi tadbirkorlik subyektlari tashkil etilishi orqali ish joylari yaratilishi, narxlarning nafaqat budjet tashkilotlari uchun balki barcha uchun sezilarli pasayishi deganidir. Bu yana budjetga qo'shimcha daromad keltiradi. Chunki yangi subyektlarning tashkil etilishi bu yangi soliq to'lovchilar deganidir [2].

1990-yilardan beri autsorsing tizimi Shimoliy Atlantika alyansi harbiy bloklariga kiruvchi AQSh, Kanada, Buyuk Britaniya, Fransiya, Italiya, Bolgariya kabi mamlakatlar qo'shinlarida faoliyat yuritmoqda.

Chet elda autsorsing juda keng miqyosli tashkiliy shakllarga ega, odatda bu davlat-xususiy hamkorlikdir. So'nggi paytlarda MDH davlatlarining Qurolli Kuchlar tizimining alohida harbiy qismlari va tarkibiy bo'linmalarida autsorsingni quyidagi ish va xizmatlarni taqdim etib kelinmoqda:

- oziq-ovqat mahsulotlarni yetkazish va ta'minlash;
- belgilangan hududni obodonlashtirish yoki tozalash;
- Qurolli Kuchlar balansidagi mavjud uy-joylarga xizmat ko'rsatish, uy-joy kommunal xizmatlari;
- harbiy liboslarni tikish va ta'mirlash;
- yoqilg'i moylash mahsulotini tarqatish xizmati va h.k.

Yuqorida ko'rsatilgan xizmatlaridan O'zbekiston Respublikasi Qurolli kuchlari tizimidagi harbiy xizmatchilarini oziq-ovqat mahsulotlari bilan ta'minlash xizmat faoliyatini autsorsing xususiy sherikchilik tashkilotlarida qo'llanilishi boshlangan va oxirgi 2-3 yil ichida o' z samarasini ko'rsatdi.

Bugun butun dunyoda oziq-ovqat xavfsizligini ta'minlash, aholiga sifatli mahsulotlar yetkazib berish masalasi dolzarb vazifalardan biriga aylangan. Shundan kelib chiqqan holda sohaga ilg'or tajribalar kirib kelmoqda. Xususan, Qurolli kuchlar tizimidagi shaxsiy tarkibning ovqatlanishini sifatli tashkil etish uchun autsorsing xizmatlarini ko'rsatish tartibi joriy etilgan.

O'zbekiston Respublikasi Milliy gvardiya tizimida harbiy xizmatchilarga oziq-ovqat mahsulotlarini yetkazish va ta'minlashda autsorsing xizmatini tanlash va tartibga solish,

O‘zbekiston Respublikasi Vazirlar Mahkamasining “O‘zbekiston Respublikasi Qurolli Kuchlari tarkibiga kiradigan vazirlik va idoralarda ovqatlanishni tashkil etish bo‘yicha autsorsing xizmatlarini ko‘rsatish tartibini yanada takomillashtirish chora-tadbirlari to‘g‘risidagi”gi qarori [3] va boshqa qonun hujjatlarda ko‘rsatilgan talablariga muvofiq tashkil etiladi.

Milliy gvardiya tizimidagi harbiy bo‘linmalaridagi harbiy xizmatchilarning oziq-ovqat mahsulotlari bilan ta‘minlashni tashkil etishning autsorsing usuli maqsadga muvofiq deb e'tirof etiladi.

Autsorsing tizimida xizmat ko‘rsatish takliflarini bergan talabgorlarga quyidagi tartibda tanlab olinadi:

Qoraqalpog‘iston Respublikasi Vazirlar kengashi, Viloyatlar va Toshkent shahar hokimlari O‘zbekiston Respublikasi Qurolli kuchlari tarkibiga kiradigan vazirlik va idoralarning talabnomalari asosida o‘n kun muddatda hududlardagi autsorser faoliyatini yuritish uchun talabgorlarning ro‘yxatini shakllantirib, tegishli vazirlik va idoralarga taqdim etadi;

O‘zbekiston Respublikasi Milliy gvardiya rahbarining buyrug‘i bilan tuziladigan komissiya tomonidan o‘n kun muddatda talabgorlar o‘rganib chiqiladi hamda eng yaxshi deb topilgan takliflar tanlab olinadi.Tanlab olingan eng yaxshi taklif ya‘ni autsorsing xizmati bilan shaxsiy tarkibni oziq-ovqat mahsulotlari bilan ta’minlash va ovqatlantirish bo‘yicha 1 yilga shartnoma tuziladi. Shartnoma bandlarida ko‘rsatilgan bandlarga yetarlicha amal qilmasa o‘z vazifasini vijdonan bajarmasa, shaxsiy tarkibning ovqatlanishda ratsion me’yor talablarini bajarmasa buyurtmachi ya‘ni Milliy gvardiya tomonidan autsorsing xizmati bilan tuzilgan shartnoma bir oy oldin ogohlantirib shartnoma bir tomonlama buziladi.

Xususiy sherikchilk korxonasi (autsorsing) tomonidan ko‘rsatgan xizmatlar uchun to‘lovlar Milliy gvardiya harbiy bo‘linmalarning moliya xizmat bo‘limlari tomonidan oziq-ovqat mahsulotlariga qo‘yilgan haqiqiy o‘rtacha bozor narxlari bo‘yicha hisob-fakturasiga asosan bajargan ishlari uchun pul mablag‘lari o‘tkaziladi Mazkur narxlarning cheklangan meyorlari Qoraqalpog‘iston Vazirlar Kengashi, viloyatlar va Toshkent shahar hokimiyatlari tomonidan taqdim etiladi. Autsorserlar xizmati uchun ustama 20 foizdan oshmasligi va ularning barcha xarajatlarini (soliqlar, xodimlarning ish haqi, transport xizmatlari va boshqalar) o‘z ichiga olishi kerak. Ijara shartnomasi asosida beriladigan ishlab chiqarish binolari, asbob-uskunalar va oshxona mebellaridan foydalanganlik uchun to‘lovlar “nol” stavka bo‘yicha belgilanadi. Ovqat tayyorlash jarayonida foydalaniladigan kommunal xizmatlar qiymati Milliy gvardiya budjet mablag‘lari hisobidan qoplanadi. Autsorsing tizimida bevosita qatnashayotgan subektlarni qo‘llab-quvvatlash maqsadida hukumat tomonidan bir qator imtiyozlar belgilangan ya’ni, xizmat ko‘rsatilayotgan autsorser subyektlari ijara va kommunal to‘lovlardan ozod qilingan.

Bunday tizimning joriy etilishi shaxsiy tarkibga xos bo‘lmagan vazifalardan ozod qilinib, harbiy xizmatchilar jangovar tayyorgarlik bilan shug‘ullanadilar va jangavor shayligini oshirishga hamda butun kuch-g‘ayratini o‘z professional malakasini oshirishga qaratish imkonini beradi [4].

Shu bilan bir qatorda Milliy gvardiya bo‘linmalarida faoliyat yuritib kelayotgan autsorsing xizmatlari sohalarida bir qator muammolar uchrab kelmoqda:

- budjet xarajatlarining sezilarli o‘sishi;
- autsorsing ustidan haqiqiy nazorat tizimining yo‘qligi. (Shu sababli, Milliy gvardiya bo‘linmalarida autsorsingni shakllantirishning asosiy sharti faqat bir qator mezonlarga qarab qolgan);
- autsorsing (kompaniya) xizmatiga hukumat tomonidan berilgan imtiyozlarni batafsil o‘rganib chiqish lozimligi;
-harbiy obyekt hududidagi bo‘linmalarning joylashuvi haqida, axborot va harbiy tashkilotlarning moddiy-texnik bazasini hamda faoliyatini, maxfiy xarakterdagi ma’lumotlar va davlat sirini oshkor qilish xavfi mavjudligi;
- urush davrida qiyinchilik va tez-tez harbiy xizmatni doimiy ravishda tark etish joyidan tashqarida autsorsing xizmat ko‘rsatishning ushbu usulini qo‘llashning imkoni yo‘qligi (bu davrda harbiy va jangovar vazifalarni bajarishda autsorsing xizmati o‘z faoliyatini normativ qonun hujjatlar asosida to‘xtatadi).

Shu sababli, autsorsing shakllanishidagi asosiy shartlarining Milliy gvardiya bo‘linmalari faqat bir qator tanqidlarga rioya qilgan holda samaradorligini oshirish mumkin:

- autsorsing xizmatlariga berilgan sohalarni batafsil nazorat qilish usullarini ishlab chiqish;
- moliyaviy mablag‘larni to‘g‘ri sarflash;
- harbiy xizmatchilarni normativ-huquqiy hujjatlarda ko‘rsatilgan meyor talbalari bo‘yicha to‘g‘ri ovqatlanishlari ustidan intensiv nazorat qilish usularini ishlab chiqish;

- Milliy gvardiya hududiy boshqarmalariga, muassasalar harbiy qismlar hududiga xizmat ko'rsatuvchi (autsorsing) kompaniyalarning ishchi xizmatchilarini kirib-chiqish tartiblarini nazoratga olish mexanizimlarini joriy qilish;

- kommunal to'lovlarini ayrim turlarini to'lash bo'yicha autsorsing tashkiloti bilan Milliy gvariya o'rtasida tuziladigan shartnoma bandlariga kiritilishi va ushbu ayrim kommunal to'lovlarini autsorsing xizmatiga yuklash masalalari maqsadga muvofiqligi.

- qisqa muddatli ta'tilga chiqqan harbiy xizmatchilarni qazon ta'minotidan yechish va qo' yish ishlarini tashkilashtirish mexanizimlarini joriy qilish;

Xulosa o'rnida aytish mumkinki, O'zbekiston Respublika Milliy gvardiya tizimida autsorsing – bu harbiy xizmatni shakllantirishning eng yangi yo'nalishi va umumiy ovqatlanishni tashkil etish sohasidir. Kelajakda bunday faoliyat modeli harbiy xizmatchilarni o'ziga xos bo'lmagan vazifalarni bajarishdan ozod qilish imkonini beradi. Biroq, autsorsing joriy etilganda muammolar paydo bo'lishi mumkin, faqat tinchlik davrida autsorsing o'z xizmatlarini va majburiyatlarini bajaradi. Lekin urush davrida autsorsing xizmati o'z vazifa va majburiyatlarini oqlay olmaydi buning samarasi past bo'ladi va bu o'z navbatida, ushbu masala ustida izlanishlarni olib borish uchun muhim asos bo'lib hisoblanadi.

Foydalangan adabiyotlar

1. O'zbekiston Respublikasi Prezidenti Shavkat Mirziyoyevning 2018 yil 28 dekabrdagi Oliy Majlisga Murojaatnomasi.

2. Курбанов А.Х. Диссертация по тему: Экономика и управление народным хозяйством (менеджмент) аутсорсинг в системах публичного управления и менеджмента: методологические и консептуальные основы организасии и развития.

3. O' zbekiston Respublikasi Vazirlar Mahkamasining 2022 yil 8 sentyabrdagi 505-sonli "O' zbekiston Respublikasi Qurolli kuchlari tarkibiga kiradigan vazirlik va idoralarda ovqatlanishni tashkil etish bo' yicha autsorsing xizmatlarini ko' rsatish tartibini yanda takomilashtirish chora-tadbirlari to'g'risidagi"gi qarori.

4. O' zbekiston Respublikasi Prizdenti Sh.M.Mirziyoyevning 2018 yildagi "Xalqimizning roziligi bizning faoliyatimizga berilgan eng oliy bahodir" nomli asari.

Salimbayev M.M. O'zbekiston Respublikasi Milliy gvardiya tizimida autsorsing muammolari va rivojlanish istiqbollari

Ushbu maqolada O'zbekiston Respublikasi Milliy gvardiyasi tizimida autsorsing xizmatining rivojlanish muammolari va istiqbollari muhokama qilingan. Shuningdek, autsorsing xizmatiga budjet mablag'larining taqsimlanishi va xizmat ko'rsatuvchi korxonalar ustidan haqiqiy nazoratni amalga oshirish masalalari yoritilgan.

Kalit so'zlar: autsorsing, ovqatlantirish ratsioni, autsorsing shartnomasi, xizmatlar sifati, autsorsing tanlovi (tender), autsorser, budjet xarajatlari, budjet tashkiloti, iqtisodiy samaradorlik.

Салимбаев М.М. Проблемы и перспективы развития аутсорсинга в системе Национальной гвардии Республики Узбекистан

В данной статье рассмотрены проблемы и перспективы развития службы аутсорсинга в системе национальной гвардии Республики Узбекистан. Также освещаются вопросы распределения бюджетных средств на аутсорсинг и осуществление реального контроля за обслуживающими предприятиями.

Ключевые слова: аутсорсинг, нормирование питания, договор аутсорсинга, качество услуг, аутсорсинг конкурса (тендера), аутсорсер, бюджетные расходы, бюджетная организация, экономическая эффективность.

Salimbaev M.M. Outsourcing problems and development prospects in the system of the National guard of the Republic of Uzbekistan

This article discusses the problems and prospects of outsourcing service development in the National Guard system of the Republic of Uzbekistan. The issues of the allocation of budget funds for outsourcing and the implementation of real control over service enterprises are also highlighted.

Key words: outsourcing, rationing of food, outsourcing contract, quality of services, outsourcing of the competition (tender), outsourcer, budget expenditures, budget organization, economic efficiency.

Raxmonov Xondamir Parmankulovich,
Toshkent shahar bo'yicha Milliy gvardiya boshqarma bo'lim boshlig'i

O'ZBEKISTON RESPUBLIKASI MILLIY GVARDIYASI HARBIY XIZMATCHI VA XODIMLARINI SHAXSIY XAVFSIZLIGI BO'YICHA BILIM VA KO'NIKMALARINI OSHIRISHDA KOMPLEKS YONDASHUV

"O'zbekiston Respublikasi Milliy gvardiyasi to'g'risida"gi[1] Qonuniga asosan, Milliy gvardiyaning asosiy vazifalari sifatida jismoniy va yuridik shaxslarning huquqlari, erkinliklari hamda qonun bilan qo'riqlanadigan manfaatlarini himoya qilish, terrorizmga qarshi kurashishda ishtirok etish, huquqbuzarliklar profilaktikasini amalga oshirish, huquqbuzarliklarning oldini olish, ularni aniqlash va ularga chek qo'yish maqsadida aholi punktlaridagi jamoat joylarida patrullik qilish va boshqalar ko'rsatib o'tilgan.

Huquqbuzarliklarning yuqori darajasi, uning tajovuzkorligi, shafqatsizligi va texnik ta'minlanganligi bo'lajak Milliy gvardiya harbiy xizmatchi va xodimlarining jangovar vazifalarini bajarishda shaxsiy xavfsizligini ta'minlash bo'yicha o'quv jarayonini takomillashtirish zaruriyatini namoyon etmoqda, bu ko'rib chiqilayotgan muammoning dolzarbligini belgilaydi.

Ushbu masalani hal qilishda, ayniqsa, shaxsiy xavfsizlikni ta'minlaydigan Milliy gvardiya harbiy xizmatchi va xodimlarni bazaviy kasbiy ko'nikmalari, kompetensiyalarini shakllantirish manbai bo'lib xizmat qiladigan ta'lim jarayonini tashkil etishni alohida ta'kidlash kerak.

Ushbu masalani hal qilishning asosiy yo'nalishi – kompleks yondashuv hisoblanib, u turli xil usullarni qo'llash va turli fanlarni o'zlashtirishda olingan bilim, mahorat va ko'nikmalardan tizimli foydalanishni o'z ichiga oladi.

Kompleks yondashuv pedagogik tizimning maqsadli, didaktik, mazmunli, kommunikativ, gnoseologik, gnostik va tashkiliy kabi barcha asosiy tarkibiy qismlarida muammoning yechimini izlashni o'z ichiga oladi. [2].

Ilg'or xorij tajribasiga ko'ra, huquqni muhofaza qiluvchi organlarning oliy yuridik ta'lim muassasalarida "Huquqni muhofaza qilish organi xodimlarning shaxsiy xavfsizligi asoslari" fanidan darslarni o'tkazish tajribasi shuni ko'rsatdiki, kursantlarni ekstremal vaziyatlarda, hayoti va sog'lig'iga tahdid soladigan harakatlarga tayyorlashda axborot yetishmasligi, xavf va tavakkalchilik elementlarining mavjudligi bilan bog'liq muammolarni hal qilishga to'g'ri keladi.

Bu ta'lim jarayonida quyidagi kasbiy vakolatlarni shakllantirish zaruriyatini keltirib chiqaradi: kasbiy topshiriqlarni bajarish jarayonida kutilmagan to'siqlarni va kutilmagan vaziyatlarni bartaraf eta olish; huquqni muhofaza qilish sohasida faoliyatning murakkab vaziyatlarida malakali boshqaruv qarorlarini qabul qila olish; huquqni muhofaza qilish faoliyati maqsadlarini ularning murakkabligi, ahamiyati va vaqtiga qarab tasniflash va taqqoslash usullariga egalik qilish; jinoiy vaziyat sharoitlaridan kelib chiqib, xizmat-jangovar vazifalarni bajarishning oqilona usullarini tanlash qobiliyatiga ega bo'lish; jasur, uyushgan va mustaqil harakatlarga darhol o'tishni ta'minlaydigan shaxsiy va kasbiy fazilatlarga ega bo'lish va boshqalar.

Kompetentli (vakolatli) yondashuv inson resurslarini boshqarishning turli vazifalarini, xususan, xodimlarni ishga qabul qilish, malaka oshirish, kasbiy majburiyatlarni bajarishga tayyorligini baholash kabi vazifalarni kompleks hal qilish imkonini beradi [3]. Kutilmagan hujumlarni bartaraf etish va jinoiy vaziyatni o'zgartirishni aks ettiradigan harakatlarni shakllantirishga alohida e'tibor qaratish lozim, bu esa kompleks amaliy ko'nikmalarni ishlab chiqishni zaruriyatini talab qiladi.

Bularning barchasi Milliy gvardiya harbiy xizmatchi va xodimlarining kasbiy ahamiyatli fazilatlarini shakllantirish, huquqni muhofaza qilish sohasida huquqiy himoya darajasini, moddiy, texnik, boshqaruv va maxsus vositalar hamda xizmat va jangovar faoliyatning o'ziga xos xususiyatlariga xos tadbirlar mavjudligini hisobga olgan holda kompleks yondashuv asosida shaxsiy xavfsizligini o'qitish zarurligini keltirib chiqaradi.

Shaxsiy xavfsizlikni ta'minlashga ta'sir qiluvchi kasbiy ahamiyatga ega bo'lgan fazilatlar nafaqat taktik fazilatlar, balki axloqiy faollik, rivojlangan muloqot qobiliyatlari, psixologik qarshilik va jinoiy muhitning ta'siri bilan ham tavsiflanadi.

Fikrimizcha, shaxsiy xavfsizlikni ta'minlash bilan bog'liq bunday fazilatlarni

shakllantirish taktik, texnik, o‘q otish, jismoniy va psixologik tayyorgarlikni o‘z ichiga olishi mumkin.

Ushbu fazilatlarni har birini quyidagicha tavsiflashimiz mumkin:

Taktik tayyorgarlik – bu xodimlarning xizmat va operativ vaziyatdan kelib chiqib, hayoti va sog‘lig‘iga tahdid darajasini, shuningdek, o‘zlarining kasbiy harakatlarni o‘zlashtirish darajasini hisobga olgan holda professional harakatlarni bajarish qobiliyati bilan tavsiflanib, o‘z ichiga rasmiy jangovar topshiriqlarni bajarish uchun zarur bo‘lgan usullar, uslublar va vositalarni qo‘llash uchun zarur ko‘nikmalarni qamrab oladi.

Jismoniy tayyorgarlik ijtimoiy xavfli shaxslarga, shu jumladan jinoyatchilarga kuchli qarshilikni yengish qobiliyatini ta’minlaydi. Jismoniy tayyorgarlikning asosiy tarkibiy qismlari - chidamlilik, kuch, epchillik, tezlik va maxsus kurash usullarini egallashdir.

Texnik tayyorgarlik maxsus vositalardan samarali foydalanish, shuningdek, jinoiy elementlarga qarshi kurashish uchun muhandislik va axborot usullaridan foydalangan holda ishonchli harakat qilish qobiliyati bilan belgilanadi.

O‘q otish tayyorgarligi qurollarning qismlari va imkoniyatlari to‘g‘risida mustahkam bilim, turli holatlarda o‘qotar quroldan foydalanish bo‘yicha barqaror ko‘nikmalarni o‘z ichiga oladi.

Psixologik tayyorgarlik bajarilayotgan faoliyatni ongli ravishda tartibga solish, ichki salbiy holatlar va tashqi to‘siqlarni bartaraf etish qobiliyatini ta’minlaydi. Bunda irodali, qat’iyatlilik, tashabbuskorlik, mardlik, chidamlilik, o‘zini tuta bilish va mustaqillik kabi fazilatlarni shakllantirish muhim rol o‘ynaydi. Psixologik tayyorgarlik aholining turli guruhlari o‘rtasida turli xil deviant xulq, huquqbuzarlik va jinoyatchilikdan tortib, qonun va tartibni buzuvchilarning xatti-harakatlaridagi turli xil og‘ishlarning mohiyatini chuqur bilishni anglatadi.

Axloqiy tayyorlik vatanparvarlik, fuqarolik, axloq, burch, or-nomus, vijdon, hamkorlik kabi asosiy milliy qadriyatlarimizga muvofiq qiymat yo‘nalishlarini shakllantirishdan dalolat beradi.

Kompleks yondashuv turli ekstremal va kundalik faoliyatda xizmat va jangovar vazifalarni bajarishda Milliy gvardiya harbiy xizmatchi va xodimlarining shaxsiy xavfsizligini ta’minlash uchun taktik, jismoniy, o‘q otish, texnik va psixologik tayyorgarlik doirasida amaliy harakatlardan tizimli ravishda foydalanishni talab qiladi.

Fikrimizcha, shaxsiy xavfsizlikni o‘rgatishda kompleks yondashuv talablarini amalga oshirgan holda, ushbu jarayonning monitoringini o‘quv jarayoni tizimiga kiritish kerak. Bu Milliy gvardiya harbiy xizmatchi va xodimlarining shaxsiy xavfsizligini ta’minlashga tayyorgarligini shakllantirish nuqtai nazaridan ta’lim tashkilotining o‘quv jarayoni sifatini baholash tizimini ajralmas qismi sifatida ko‘rib chiqilishi kerak.

O‘rganilayotgan jarayonni baholash vositalari majmuasini aniqlashning o‘ziga xos xususiyati quyidagi asosiy qoidalarni amalga oshirishda namoyon bo‘ladi:

Birinchidan, shaxsiy xavfsizlikni ta’minlashga tayyorlik darajasini belgilovchi baholash vositalari, tegishli kasbiy ko‘nikmalarni shakllantirish sifatini tekshirish.

Ikkinchidan, ushbu vositalar nafaqat o‘quv dasturining o‘zlashtirilishini, balki ta’limni ham baholashga qodir bo‘lgan ta’lim texnologiyasining ajralmas qismi bo‘lishi lozimligi.

Shu maqsadda “Milliy gvardiya harbiy xizmatchi va xodimlarining shaxsiy xavfsizligi asoslari” fanini joriy etish va darsligini yaratish lozim bo‘lib, uning doirasida baholash tizimini ishlab chiqish, unda kursant va talabalarga shaxsiy xavfsizlikni o‘qitish va ta’limning belgilangan natijalariga erishish darajasini baholash borasida nazorat materiallari to‘plamini yaratish kerak.

Fan bo‘yicha kasbiy kompetensiyalarning shakllanishini tekshirish, shuningdek, o‘quv dasturida belgilangan talablarda aniqlangan chetlanishlarni bartaraf etish uchun kursantlarning mustaqil ishlarini tashkil etish va rejalashtirish ham muhim hisoblanadi.

Yaratiladigan “Milliy gvardiya harbiy xizmatchi va xodimlarining shaxsiy xavfsizligi asoslari" fanidan o‘quv jarayoni sifatini baholashni ta’minlaydigan baholash vositalari tizimi pedagogik texnologiyaning zarur elementi sifatida qaralishi shart. U ta’lim tizimidagi miqdoriy va sifat o‘zgarishlarini aniqlaydigan jarayonlarning har tomonlama tahliliy kuzatuvini o‘z ichiga oladi.

Baholash vositalari tizimining mazmuni doimiy monitoring, diagnostika va vakolatlarni shakllantirishning zarur darajasiga nomuvofiqlikni bartaraf etish, o‘quv jarayonining barcha bosqichlarida shaxsiy xavfsizlikni

ta'minlash bo'yicha chora-tadbirlarni amalga oshirishni nazarda tutadi.

Ishlab chiqilgan baholash vositalarini amalga oshirish uchun maxsus uslubiy hujjatlar to'plami qo'llaniladi: kursantlarning yutuqlarini qayd etish uchun kartalar, professional modullarni baholash vositalari to'plami; nazorat va baholash vositalarining pasporti va boshqalar. Ushbu uslubiy hujjatlardan talabalarning semestr va oraliq attestatsiyasi, shuningdek, talabalar yutuqlarini baholashning joriy, chegaraviy, yakuniy nazorati davomida foydalaniladi.

Baholash vositalari ham an'anaviy, ham innovatsion usul va yondashuvlarni o'z ichiga oladi, xususan:

1) modullarda o'quv jarayonini amalga oshiradigan **modulli-reytingli baholash** va ball tizimi bo'yicha bilimlarni o'zlashtirishni nazorat qilish;

2) ijodiy topshiriqlar bilan testlar. Shu jumladan, muammoli vaziyatlar, ularning yechimi professional muammoni hal qilishning nostandart variantini tanlashda ijodiy fikrlashning namoyon bo'lishini talab qiladi;

3) **keys-usul** – kursantlarning kasbiy yutuqlarini tavsiflovchi to'plangan hujjatlar, masalan, ishlab chiqilgan xaritalar, rejalar, diagrammalar, kartochkalar, xizmat hujjatlari to'plami bo'yicha kursantlarning yutuqlarini baholash imkonini beradi;

4) **portfolio** – kursantning olingan mukofotlar, diplomlar va boshqa yutuqlar bo'yicha individual faoliyatini baholashga imkon beradi.

Shu bilan birga, jamoa va har bir ishtirokchining bahosi o'zaro bog'liq bo'lib, shu bilan tarbiya muammolarini hal qilishni ta'minlaydi.

Xizmat va jangovar topshiriqlarni bajarishda shaxsiy xavfsizlikni ta'minlashga tayyorlikni shakllantirishda kompleks yondashuvning eng muhim momenti biz o'qitish va nazorat qilishning faol usullarini joriy etgan holda modulli reyting tizimidan foydalanishni ta'kidlaymiz.

Har bir modulni o'rganib chiqqandan so'ng, o'qitish natijalari va ta'lim darajasi bo'yicha kasbiy tayyorgarlik sertifikati o'tkaziladi. Trening testlar, ishni bajarish, portfolio taqdimoti, loyiha himoyasi bilan baholanadi. Ta'lim davomida maxsus so'rovnomalar bo'yicha o'tkaziladigan har bir kursantning ijtimoiy ahamiyatga ega fazilatlarini rivojlantirish darajasi to'g'risida guruhning jamoatchilik fikrini hisobga olgan holda baholanadi. Ishlar ballarda baholanadi, ularning yig'indisi har bir kursantning reytingini belgilaydi. Shuningdek, taklif etilayotgan faol usullar nafaqat bilim va ko'nikmalarni, balki ijodiy faoliyatni, muammolarni hal qilishda o'ziga xoslikni, guruhni tashkil qilish qobiliyatini va boshqalarni baholashga imkon beradi.

Har bir modul majburiy ravishda bir qator ish turlarini o'z ichiga oladi: amaliy, seminarlar, nazorat, individual ish, shuningdek, qo'shimcha tanlov: olimpiadada qatnashish, insho yozish, konferensiyada nutq so'zlash, tadqiqot ishlarida qatnashish, o'sish muammolarini hal qilish.

Ta'kidlash joizki, Milliy gvardiya harbiy xizmatchi va xodimlarini shaxsiy xavfsizligi huquqni muhofaza qilish organlari va jamoat xavfsizligini ta'minlash yuzasidan jinoiy unsurlarga qarshi kurashda o'qitish murakkab, ko'p bosqichli tizimli vazifa bo'lib, bugungi kunda har tomonlama o'z yechimini taqozo etadi. Shaxsiy xavfsizlikni ta'minlashga tayyorlikni shakllantirish uchun turli fanlar, birinchi navbatda, taktik-maxsus, o'q otish, jismoniy, texnik va psixologik kabi bilim, ko'nikma va odatlardan foydalanish kerak.

Shunday qilib, Milliy gvardiya harbiy xizmatchi va xodimlarining shaxsiy xavfsizligini o'qitishga kompleks yondashuv turli xil faol usullardan kompleks foydalanish, shuningdek, shakllanishini ta'minlaydigan darslarni o'tkazishda turli bo'limlarning fanlararo aloqalaridan foydalanish orqali ijobiy ta'lim natijasiga erishishga imkon beradi. Olingan bilim, ko'nikma va malakalar Milliy gvardiya harbiy xizmatchi va xodimlarining shaxsiy xavfsizligini ta'minlash bo'yicha harakatlarga tayyorlik darajasini ishlab chiqish va baholash imkonini beradigan tarmoqlararo mashg'ulotlarda va maxsus taktik mashg'ulotlarda eng mustahkam tarzda mustahkamlanadi.

Ilmiy-amaliy tahlillar natijasiga, huquqni muhofaza qilish organlarining ta'lim tashkilotlarida "Shaxsiy xavfsizlik asoslari" fanini o'quv dasturiga kiritish, O'zbekiston Respublikasi Jamoat xavfsizligi universitetida "**Milliy gvardiya harbiy xizmatchi va xodimlarining shaxsiy xavfsizligi asoslari**" fanini o'qitish taklif etiladi.

Foydalanilgan adabiyotlar

1. Ўзбекистон Республикасининг Қонуни "Ўзбекистон Республикаси Миллий гвардияси тўғрисида". https://lex.uz/acts/5128310

2. Федулов Б.А. Проблема смены педагогической парадигмы в новых социокультурных условиях // Педагогическое образование на Алтае. 2000. № 2.

3. Spencer L. M., Spencer S. M. Competence at work: models for superior performance. N. Y.: John Wiley&Sons, Inc., 1993. 372 p.

Raxmonov X.P. O‘zbekiston Respublikasi Milliy gvardiyasi harbiy xizmatchi va xodimlarini shaxsiy xavfsizligi bo‘yicha bilim va ko‘nikmalarini oshirishda kompleks yondashuv

Mazkur maqolada O‘zbekiston Respublikasi Milliy gvardiyasi harbiy xizmatchi va xodimlarining shaxsiy xavfsizligini ta’minlash bo‘yicha bilim va ko‘nikmalarini oshirishda kompleks yondashuv asosida o‘qitish jarayonini tashkil etish zarurati va imkoniyatlari asoslab berilgan. Shaxsiy xavfsizlikni ta’minlaydigan kasbiy ko‘nikmalar, kompetensiyalar aniqlashtirilgan. Shu asosda, Milliy gvardiya harbiy xizmatchi va xodimlarini shaxsiy xavfsizligi bo‘yicha o‘qitish tizimi taklif etilgan.

Kalit so‘zlar: harbiy xizmatchi va xodimlar, shaxsiy xavfsizlik, kompleks yondashuv, ta’lim jarayoni, kasbiy ko‘nikma, kasbiy kompetensiya, huquqni muhofaza qilish faoliyati.

Рахмонов Х.П. Комплексный подход к совершенствованию знаний и навыков военнослужащих и сотрудников Национальной гвардии Республики Узбекистан по вопросам личной безопасности

В данной статье обоснована необходимость и возможности организации учебного процесса на основе комплексного подхода к совершенствованию знаний и навыков военнослужащих и сотрудников Национальной гвардии Республики Узбекистан. На основе этого была предложена система обучения личной безопасности военнослужащих и сотрудников Национальной гвардии.

Ключевые слова: военнослужащие и сотрудники, личная безопасность, комплексный подход, учебный процесс, профессиональные навыки, профессиональные компетенции, правоохранительная деятельность.

Raxmonov X.P. An integrated approach to improving the knowledge and skills of military personnel and employees of the National Guard of the Republic of Uzbekistan on personal security issues

This article substantiates the necessity and possibilities of organizing the educational process based on an integrated approach to improving the knowledge and skills of military personnel and employees of the National Guard of the Republic of Uzbekistan. Based on this, a system for training the personal security of military personnel and employees of the National Guard was proposed.

Key words: military personnel and employees, personal security, integrated approach, educational process, professional skills, professional competencies, law enforcement.

Rizoyev Feruz Furqat o'g'li,
O'zbekiston Respublikasi Jamoat xavfsizligi universiteti mustaqil izlanuvchisi

HARBIY XIZMATCHILAR INTIZOMIY JAVOBGARLIGINING O'ZIGA XOS XUSUSIYATLARI

Intizom so'zi lotincha "disciplina" so'zidan olingan bo'lib "ko'rsatma berish" degan ma'noni anglatadi. Intizom - bu jamiyatda shakllangan axloqiy va huquqiy me'yorlarga asoslanadigan insonlar xatti-harakatlarining muayyan tartibi.

Intizom shartli ravishda quyidagi turlarga ajratishimiz mumkin:

- ichki (shaxsiy) intizom;
- ijtimoiy intizom;
- maxsus intizom.

Ichki (shaxsiy) intizom deganda insonlarning o'z-o'zini tarbiyalashi, shakllanishi, rivojlanishi uchun o'zlari uchun qat'iy amal qiladigan o'rnatilgan tartib-qoidalari yig'indisi.

Ijtimoiy intizom – jamiyat a'zolari tomonidan o'rnatilgan, qabul qilingan va hamma uchun majburiylik xarakteriga ega bo'lgan, insonlarning xulq-atvor qoidalari asosida yashash tarzini belgilab beruvchi tartib-qoidalar yig'indisi.

Maxsus intizom – bu korxona, muassasa va muayyan tashkilot a'zolari yoki ma'lum toifadagi shaxslar uchun belgilangan, ushbu korxona, muassasa va muayyan tashkilot a'zolari uchun va ma'lum toifadagi shaxslar uchun majburiy xarakter kasb qiladigan xulq-atvor qoidalari yig'indisi (texnika xavfsizligi intizomi, mehnat intizomi, xizmat intizomi, va boshqa.).

Harbiy intizomi o'z mohiyatiga ko'ra davlat tomonidan o'rnatilgan qoidalar va normalarga asoslangan maxsus intizomning bir ko'rinishi.

Harbiy sohada intizomni mustahkamlash bu sohadagi qonunchilikni ta'minlashning samarali usullardan biri hisoblanadi. Umumiy harbiy majburiyat va harbiy burchini qonunchilik hujjatlari va umumharbiy nizomlarga muvofiq ravishda bajarmaslik yoki lozim darajada bajarmaganligi uchun aybdor bo'lgan harbiy xizmatchiga ta'sir ko'rsatish vositasi sifatida O'zbekiston Respublikasi Qurolli Kuchlarining Intizom nizomida belgilangan tartibda intizomiy jazo choralari qo'llaniladi. Intizomiy javobgarlikka tortish uchun harbiy xizmatchi tomonidan sodir qilingan intizomga xilof nojo'ya xatti-harakat asos bo'ladi.

Umumiy nazariyaga ko'ra huquq normalari subyektlarga ijtimoiy xavfli qilmish sodir etmaslik majburiyatini yuklaydi, ya'ni muayyan harakatlarni sodir qilmaslik yoki bajarilishi shart bo'lgan harakatlarni amalga oshirish. Bu majburiyat barcha uchun majburiy va muayyan bir shaxs uchun alohida hisoblanadi. Ushbu majburiyatlarning bajarilishini talab qilish davlat organlarining huquqi hisoblanadi. Yuridik normalar buzilganda davlat aybdor shaxslarga nisbatan majburlov choralarini qo'llaydi.[5]

Intizomiy javobgarlik - harbiy xizmatchilarning harbiy xizmatni o'tash davrida O'zbekiston Respublikasi Konstitutsiyasi, qonunchilik hujjatlari va umumharbiy nizomlar hamda komandir (boshliqlarning) qonuniy buyruqlari talablarini buzish bilan ifodalanadigan nojo'ya xatti-harakati uchun davlat majburlov choralarining qo'llanilishi.

Intizomiy javobgarlik:

birinchidan, harbiy xizmatchilarning qonunchilik hujjatlarida belgilangan tartib va qoidalarga qat'iy va aniq rioya etishlarini ta'minlash usuli;

ikkinchidan, harbiy xizmat va yuqori harbiy intizom joriy etishning samarali va ishonchli vositasi;

uchinchidan, intizomga xilof nojo'ya xatti-harakatlarning oldini olish va profilaktika qilishning eng muhim ta'sir mexanizmlaridan biri;

to'rtinchidan, intizomni mustahkamlash va harbiy xizmatchilarni tarbiyalash chorasi;

beshinchidan, harbiy xizmatchilarni huquqbuzarliklar sodir etishdan tiyib turish va huquqbuzarliklarga qarshi kurashda muhim vazifalardan biri hisoblanadi.

Intizomiy javobgarlik harbiy xizmatchining o'rnatilgan tartib va qoidalarga rioya qilinmasligiga sabab bo'lgan harbiy intizomni buzganligi va ma'muriy huquqbuzarlik uchun (umumiy asoslarda ma'muriy javobgarlikdan tashqari) qo'llaniladi. Harbiy intizomni buzish deganda, harbiy xizmatchining o'ziga yuklatilgan majburiyat va vazifalarni aybli ravishda (harakat yoki harakatsizlik) bajarmasligi, yoxud lozim darajada bajarmasligi nazarda tutiladi.

Harbiy xizmatchining intizomni buzishi deb baholanadigan aybli xatti-harakatlari quyidagi mezonlarga to'g'ri kelishi kerak:

1) xatti-harakati huquqqa xilof bo'lishi, ya'ni umumharbiy nizomlar va harbiy munosabatlarni tartibga soluvchi normalar talablarini

buzgan bo‘lishi;

2) ichki tartib-qoidalar talablarini, ya’ni xizmat (lavozim) majburiyatlari talablarini buzgan bo‘lishi;

3) harbiy xizmat vazifalarni buzilishiga olib kelgan xatti-harakati aybli bo‘lishi, ya’ni qasddan yoki ehtiyotsizlik natijasida sodir etilgan bo‘lishi;

4) harbiy intizomni buzish uning majburiyat va xizmat vazifalariga taalluqli bo‘lgan masalalarda yuz bergan bo‘lishi;

5) umumiy asoslarda javobgarlikni nazarda tutuvchi holatlardan tashqari ma’muriy huquqbuzarliklarni sodir etgan bo‘lishi lozim.

Intizomiy javobgarlik o‘zining yuridik mazmun-mohiyatiga ko‘ra intizomiy nojo‘ya xatti-harakat sodir etilishining oqibati sanaladi hamda u muayyan ta’sir choralarini qo‘llash vakolatiga ega bo‘lgan shaxslar tomonidan qo‘llaniladi.

Intizomiy javobgarlik boshqa yuridik javobgarlik turlari kabi quyidagi umumiy belgilarga ega:

1) Intizomiy javobgarlik davlat majburlov choralarini qo‘llash bilan bog‘liq;

2) intizomiy javobgarlik intizom bilan bog‘liq munosabatlarning buzulishi natijasida vujudga keladi;

3) intizomiy javobgarlik intizomni buzgan shaxs uchun huquq va erkinliklarni to‘la yoki qisman cheklash bilan bog‘liq salbiy oqibatlarni keltirib chiqaradi (gauptvaxtaga bandi qilinishi, harbiy unvonidan bir pog‘ona pasaytirilishi, muddatidan avval zaxiraga bo‘shatilishi kabi);

4) davlat majburlov choralarining faqat intizomni buzgan shaxsga nisbatan qo‘llanilishi;

5) intizomiy javobgarlik umumharbiy nizomlarda belgilangan tartibda, intizomiy javobgarlikka tortish vakolatiga ega bo‘lgan shaxslar tomonidan amalga oshirilishi.

Yuqoridagi holatlardan tashqari harbiy xizmatchilar intizomiy javobgarligining quyidagi o‘ziga xos xususiyatlari mavjud:

- intizomiy javobgarlik yuridik javobgarlikning boshqa turlaridan farqli ravishda bunday vakolatga ega bo‘lgan ma’lum bir toifadagi shaxslar tomonidan qo‘llaniladi;

- intizomiy javobgarlik yuridik javobgarlikning boshqa turlariga nisbatan ijtimoiy xavflilik darajasi kamroq hisoblanadi;

- harbiy xizmatchilarning intizomiy javobgarligi boshqa huquqbuzarlik turlaridan farqli ravishda harbiy xizmat shartlarini o‘tash bilan bog‘liq hamda Ma’muriy javobgarlik to‘g‘risidagi *(Mazkur shaxslar ijro hujjatini ijro etmaganligi, sud hujjatlari va boshqa organlar hujjatlarini ijro etish to‘g‘risidagi qonunchilikni, yo‘l harakati qoidalarini, ov qilish, baliq tutish va baliq zaxiralarini saqlash qoidalarini, bojxona qoidalarini buzganligi uchun umumiy asoslarda ma’muriy javobgar bo‘ladi)* [3] kodeksida belgilangan holatlar uchun belgilanadi.

Intizomiy javobgarlik harbiy xizmatchilar tomonidan harbiy xizmat shartlarini o‘tash bilan bog‘liq huquqiy xulq-atvor qoidalarining buzilishi natijasida vujudga keladi.

Huquqiy xulq-atvor tuzilishiga ko‘ra quyidagi to‘rt elementning birligidan iborat: subyekt, obyekt, subyektiv tomon va obyektiv tomon.[6]

Boshqa yuridik adabiyotlarda huquqbuzarlikning tarkibi yuqoridagi 4 elementdan *(huquqbuzarlikning obyekti, subyekti, obyektiv tomoni va subyektiv tomoni)*[7] iborat ekanligi alohida ta’kidlanadi.

Shundan kelib chiqqan holda intizomiy nojo‘ya xatti-harakatlarnining tarkibini belgilash maqsadga muvofiq sanaladi.

Intizomiy nojo‘ya xatti-harakatlarnining tarkibi - aniq ijtimoiy xavfli qilmishni intizomiy nojo‘ya xatti-harakat sifatida baholash uchun zarur bo‘lgan obyektiv va subyektiv elementlar yig‘indisi tushuniladi.

Yuqoridagilarni inobatga olgan holda intizomiy nojo‘ya xatti-harakatlarning tarkibini quyidagicha belgilashimiz mumkin:

- intizomiy nojo‘ya xatti-harakatning obyekti;
- intizomiy nojo‘ya xatti-harakatning obyektiv tomoni;
- intizomiy nojo‘ya xatti-harakatning subyekti;
- intizomiy nojo‘ya xatti-harakatning subyektiv tomoni.

Yuqorida belgilangan holatlar sodir qilingan nojo‘ya xatti-harakatlar uchun intizomiy javobgarlikni belgilashda muhim ahamiyatga ega sanaladi. Bundan tashqari holatlar (aybdorning shaxsini tavsiflovchi ma’lumotlar va boshqalar) harbiy xizmatchini intizomiy javobgarlikka tortishda ahamiyat kasb etmaydi. Bunday holatlardan faqatgina aybdorga nisbatan vakolatli shaxslar tomonidan intizomiy jazo choralarini qo‘llashda inobatga olinishi mumkin (jazoni yengillashtiruvchi holatlar).

Intizomiy nojo‘ya xatti-harakatning obyekti – intizomiy munosabatlarni tartibga soluvchi normalar bilan o‘rnatilgan va muhofaza qilinadigan ijtimoiy munosabatlar, subyektning harakati (harakatsizligi) aynan shu

munosabatlarni buzishga qaratiladi.

Intizomiy nojo'ya xatti-harakatning obyektiv tomoni – huquqqa zid xatti-harakat, ya'ni intizomiy nojo'ya xatti-harakatning obyektiga qaratilgan harakat yoki harakatsizlik va uning xususiyatlari.

Intizomiy nojo'ya xatti-harakatning obyektiv tomoni quyidagi ko'rinishga ega:

1) Intizomiy nojo'ya xatti-harakatning harakat natijasida sodir etilishi. Harakat insonning faol xulq-atvori ifodasi hisoblanadi. Ko'plab intizomiy nojo'ya xatti-harakatlar intizomiy munosabat ishtirokchilarining harakatlari natijasida sodir etiladi. Masalan: xizmat joyini tashlab ketish, kun tartibini qo'pol ravishda buzish, xizmat o'tash joyiga mast holda kelish va boshqalar.

2) Intizomiy nojo'ya xatti-harakatning harakatsizlik natijasida sodir etilishi. Harakatsizlik insonning unga topshirilgan vazifa va majburiyatlarni bajarmaslik yoki lozim darajada bajarmaganligida ifodalanadigan passiv xulq-atvori sanaladi. Masalan: harbiy xizmatchining komandir (boshliqlari) talablarini bajarmaganligi, komandir (boshliqlarning) o'z qo'l ostidagilarining murojaatlarini ko'rib chiqmaganligi yoki ularning kundalik harbiy xizmat bilan bog'liq faoliyatini nazorat qilmaganligi va boshqalar.

Harakatsizlik – harbiy xizmatchining bajarishi shart bo'lgan va shu harakatni sodir qilishi uchun real imkoniyatlar mavjud bo'lgan holda shu harakatni sodir qilmasligi.

Intizomiy nojo'ya xatti-harakat sodir etilishing sharoitlari intizomiy nojo'ya xatttiharakatning obyektiv tomoni elementi sifatida uni sodir etilish vaqti va uslubini nazarda tutadi. Harbiy xizmatchilar tomonidan sodir qilingan ayrim intizomiy nojo'ya xatti-harakatlarning oqibati vaqt (davr) nuqtai nazaridan turlicha bo'lishi mumkin. Masalan: tinchlik davrida harbiy xizmatchining o'z xizmat joyini tashlab ketishi bilan vujudga keladigan oqibat, alohida davrda (jangovar harakatlar davrida) shunday harakatni sodir qilish natijasida paydo bo'ladigan oqibatdan ancha farq qiladi.

Intizomiy nojo'ya xatti-harakatning subyekti – intizomiy nojo'ya xatti-harakat sodir qilgan hamda harbiy xizmatni o'tayotgan aqli raso jismoniy shaxs. Intizomiy nojo'ya xatti-harakat sodir qilgan shaxs bo'lmasa, intizomiy huquqbuzarlik sodir qilingan deb hisoblanmaydi.

Intizomiy nojo'ya xatti-harakatning subyekti sifatida quyidagilar belgilanishi mumkin:

- O'zbekiston Respublikasi Qurolli Kuchlarida muddatli harbiy xizmatni [4] o'tayotgan O'zbekiston Respublikasi fuqarolari;
- O'zbekiston Respublikasi Qurolli Kuchlarida safarbarlik chaqiruvi rezervida [4] harbiy xizmatni o'tayotgan O'zbekiston Respublikasi fuqarolari;
- O'zbekiston Respublikasi Qurolli Kuchlarida kontrakt asosida [4] harbiy xizmatni o'tayotgan O'zbekiston Respublikasi fuqarolari;
- O'zbekiston Respublikasi Qurolli Kuchlari safida harbiy xizmatni o'tagan hamda rezervga bo'shatilgan va tegishli tartibda harbiy kiyim-kechak kiyib yurish huquqi berilgan [2] O'zbekiston Respublikasi fuqarolari.

Yuqoridagi subyektlar uchun intizomiy javobgarlikka tortishning alohida tartiblari ham belgilangan. Jumladan:

- O'zbekiston Respublikasi Qurolli Kuchlari safida harbiy xizmatni o'tagan hamda rezervga bo'shatilgan va tegishli tartibda harbiy kiyim-kechak kiyib yurish huquqi berilgan O'zbekiston Respublikasi fuqarolari kiyim-kechak kiyib yurish chog'ida harbiy sha'n va harbiy unvon sharafiga dog' tushiruvchi xatti-harakat yoki harbiy intizomni buzsa, ularga hayfsan, qattiq hayfsan yoki tegishli tartibda harbiy kiyim-kechak kiyib yurish huquqidan mahrum qilish tarzidagi intizomiy jazo choralari qo'llanilishi mumkin. [2]

- O'zbekiston Respublikasi Qurolli Kuchlari harbiy xizmatchilari Vatanga qasamyod qabul qilinmaguniga qadar ularga nisbatan harbiy yig'inlarda sodir qilgan intizomiy nojo'ya xatti-harakati uchun gauptvaxtaga bandi qilish tarzidagi intizomiy ta'zir chorasi qo'llanilmaydi. [2]

Intizomiy nojo'ya xatti-harakatning subyektiv tomoni – intizomiy nojo'ya xatti-harakatni sodir qiluvchi subyektning huquqqa zid harakat yoki harakatsizligiga hamda uning oqibatlariga nisbatan ruhiy munosabati hisoblanadi. Intizomiy nojo'ya xatti-harakat aybning ikki xil ko'rinishida, qasddan yoki ehtiyotsizlik oqibatida sodir qilinishi mumkin.

Qasddan - intizomiy nojo'ya xatti-harakatning harbiy xizmatchi tomonidan o'z qilmishining ijtimoiy xavflilik xususiyatini anglagan, uning oqibatlariga ko'zi yetgan hamda ular sodir bo'lishini istagan yoki ongli ravishda yo'l qo'yib bergan holatda sodir qilinishi.

Ehtiyotsizlik - intizomiy nojo'ya xatti-harakatning harbiy xizmatchi tomonidan o'z-o'ziga ishonish yoki beparvolik oqibatida sodir etilishi.

Foydalanilgan adabiyotlar

1. O‘zbekiston Respublikasi Konstitutsiyasi “O‘zbekiston Respublikasi qonunchilik ma’lumotlari milliy bazasi” https://lex.uz/uz/docs/-6445145

2. O‘zbekiston Respublikasi Qurolli Kuchlari Umumharbiy nizomlari: – Toshkent: “Sharq” nashriyot-matbaa aksiyadorlik kompaniyasi bosh tahririyati, 2007.- 493 b.

3. O‘zbekiston Respublikasining Ma’muriy javobgarlik to‘g‘risidagi kodeksi “O‘zbekiston Respublikasi qonunchilik ma’lumotlari milliy bazasi” https://lex.uz/docs/-97664

4. O‘zbekiston Respublikasining qonuni “Umumiy harbiy majburiyat va harbiy xizmat to‘g‘risida” 436-II-son “O‘zbekiston Respublikasi qonunchilik ma’lumotlari milliy bazasi” https://lex.uz/docs/-78717

5. Rustambayev M.X. O‘zbekiston Respublikasining Jinoyat kodeksiga sharhlar . Umumiy qism\M.Rustambayev. – Toshkent: “Yuridik adabiyotlar publish”, 2021. – 784 b.

6. Odilqoriyev X.T. Davlat va huquq nazariyasi. Darslik. – Toshkent. «Adolat», 2018. – 528 b.

7. Saydullayev Sh.A. Davlat va huquq nazariyasi: Darslik. – Toshkent: TDYU, 2021.–212-213 b.

Rizoyev F.F. Harbiy xizmatchilar intizomiy javobgarligining o‘ziga xos xususiyatlari

Ushbu maqolada O‘zbekiston Respublikasi Qurolli Kuchlari harbiy xizmatchilarining intizomiy javobgarligi, intizomiy nojo‘ya xatti-harakatlarning tarkibi, intizomiy nojo‘ya xatti-harakatning obyekti, obyektiv tomoni, subyekti, subyektiv tomoni, intizomiy nojo‘ya xatti-harakatda aybning shakli bilan bog‘liq munosabatlari tahlil qilingan.

Kalit so‘zlar: intizomiy javobgarlik, intizomiy nojo‘ya xatti-harakat, intizomiy nojo‘ya xatti-harakatning obyekti, obyektiv tomoni, subyekti, subyektiv tomoni, qasd, ehtiyotsizlik, harakat, harakatsizlik.

Ризоев Ф.Ф. Особенности дисциплинарной ответственности военнослужащих

В данной статье рассмотрены дисциплинарная ответственность военнослужащих Вооружённых Сил Республики Узбекистан, состав дисциплинарного проступка, проанализированы объект, объективная сторона, предмет, субъективная сторона дисциплинарного проступка, форма вины в отношениях дисциплинарного проступка.

Ключевые слова: дисциплинарная ответственность, дисциплинарный проступок, объект, объективная сторона, субъект, субъективная сторона дисциплинарного проступка, умышленность, безрассудство, действие, бездействие.

Rizoev F.F. Specific characteristics of disciplinary responsibility of military

This article deals with the disciplinary liability of servicemen of the Armed Forces of the Republic of Uzbekistan, the composition of disciplinary misconduct, the object, objective side, subject, subjective side of disciplinary misconduct, the form of guilt in disciplinary misconduct relationships were analyzed.

Key words: disciplinary liability, disciplinary misconduct, object of disciplinary misconduct, objective side, subject, subjective side, intent, carelessness, action, inaction.

Mirzaliyev Nursulton Abdulmanab o'g'li,
O'zbekiston Respublikasi Jamoat xavfsizligi univesiteti
mustaqil izlanuvchisi

TINCHLIK MADANIYATI TUSHUNCHASINING FALSAFIY MAZMUN-MOHIYATI

Insoniyat o'zining ertangi kuni, vatanga, oilaga, mehnatga muhabbat kabi ezgu niyatlari yo'lida yashaydi. Bularning yuzaga kelishida insonning ijtimoiylashuvi muhim ahamiyatga ega hisoblanadi. Insonning ijtimoiylashuvi o'z navbatida ijtimoiy taraqqiyotni vujudga keltiradi. Ijtimoiy taraqqiyotning asosiy omillaridan biri esa tinchlik hisoblanadi. Yurtboshimiz Sh.M.Mirziyoyev ta'kidlaganidek, "Biz avvalo tub negizida "O'zbek xalqiga tinchlik va omonlik kerak" degan g'oya mujassam bo'lgan O'zbekistonning tinchlik va xavfsizligini mustahkamlashga qaratilgan siyosiy yo'lini izchil davom ettiramiz. Hozirgi o'ta notinch va murakkab zamonda bebaho boyligimiz bo'lgan tinch va osoyishta hayotni ko'z qorachig'idek saqlash, jamiyatimizda millatlar dinlararo hamjihatlik, o'zaro hurmat va mehr-oqibat muhitini yanada mustahkamlash bizning eng muhim va ustuvor vazifamiz bo'lib qoladi".[1] Yurtboshimizning ushbu so'zlari tinchlik madaniyati tushunchasining mazmun- mohiyatini ochib berish bugungi kunda dolzarb ahamiyatga ega ekanligini ko'rsatadi.

Mamlakat fuqarolarining farovon hayot kechirishi, har bir fuqaroning o'z yurtdoshlari bilan tinch-totuvligi, odamlar o'zlari yashayotgan muhitni hisobga olgan holda tabiat bilan munosabatlarida o'zaro uyg'unlikda yashash holati tinchlikni ifodalaydi. Tinchlik - bu insoniyat ozodlik va ijtimoiylashuvi orqali erishgan yengilmas boyligi hisoblanadi.

Tinchlik madaniyati bu tenglik, adolat, demokratiya, inson huquqlari, bag'rikenglik va hamjihatlik tamoyillariga asoslangan va birgalikda yashash va baham ko'rishni qo'llab-quvvatlaydigan madaniyatdir. Rossiyalik tadqiqotchi A.N.Samarin "Tinchlik madaniyati va urush madaniyati quyidagi belgilarga ko'ra turlanadi: davlatda tinchlik madaniyati har qanday o'zgacha fikrlashga qarshilik va har xillikning bostirilishi bilan xarakterlanadi"[2]- deb ta'kidlaydi. Bu esa tinchlik madaniyatining doimo urush madaniyatiga qarshi qaratilgan madaniyat ekanligini isbotlaydi.

Bu madaniyat birinchi navbatda zo'ravonlikka qarshi chiqadi. U kelishmovchiliklarning ildizigacha borib, unga qarshi ehtiyot choralarini ko'rishga harakat qiladi. Tinchlik madaniyati atamasini ilm-fanga olib kirgan YUNESKOning sobiq Bosh kotibi Federiriko Mayor fikriga ko'ra, "Tinchlik madaniyati" o'ziga xos ijtimoiy hodisa bo'lib zamonaviy taraqqiyotning ayrim tomonlarini aks ettiradi. Tinchlik madaniyati etnoslar, millatlar va qit'alar o'rtasida o'zaro hamkorlikka, integratsiyaga xizmat qiladi, bu jarayonlarni amalga oshirishni ta'minlaydi. Inson huquqlarini kamsitishga, ratsizmga qarshi birlashish da'vati tinchlik madaniyatining mohiyatini tashkil qiladi[3]. Tinchlik madaniyatiga berilgan ushbu ta'rifda ham tinchlik madaniyatining mohiyati umumiylikka xosligini ko'rishimiz mumkin. Ya'ni tinchlik madaniyati alohida hudud yoki jamoagagina emas butun insoniyatga taalluqli madaniy hodisadir.

Tinchlik madaniyatini tadqiq etishda turli yondoshuvlar mavjud: Siyosiy, tarixiy, falsafiy, sotsiologik, aksiologik, funksional, didaktik, semiotik, antropologik va gumanistik yondashuvlar. Ushbu yondoshuvlarning har biri o'ziga xos ma'no-mazmunga ega bo'lsa-da, ularga xos umumiylik tinchlikparvarlik prinsipi doirasida yorqin namoyon bo'ladi[4]. Tinchlikparvarlik deganda urushning, qon to'kishning har qanday ko'rinishini inkor etish, oddiy tinchliksevar shaxsning tinch-totuv yashashga bo'lgan ijobiy munosabati bilangina chegaralanib qolmasligi, balki dushmanlik va tajovuzkorlikka qarshi kurashni, zarba berishni maqsad qilib olishi tushuniladi.

Tinchlik madaniyati deganda esa mamlakat boshqaruvida xalq ishtirok etishi, demokratiya tamoyillarining hukmronligi ayniqsa inson va fuqaro huquqlarining tan olinishi va ularni real amalga oshirilishi, siyosiy va g'oyaviy plyuralizm, ijtimoiy-siyosiy tashkilot va odamlarning hukumatga ta'sir etishining real imkoniyati tushuniladi.[5] Bu esa tinchlik madaniyatining faqat nazariy tushuncha emas, balki amaliy jarayon ekanligini ham ko'rsatadi.

Tinchlik madaniyatining umumbashariy omillarining namunasi sifatida dunyo miqyosida amalga oshirilayotgan ocharchilik, qashshoqlik yoki kasalliklarni bartaraf qilishdagi fidoyilik, sog'liqni saqlash, sanoat, fan-ta'lim soha mutaxassislari tinchlikparvar siyosatining ijtimoiy maqsadlarga yo'naltirilishi ham bunga

misol bo'ladi.

Tinchlik madaniyati – qadriyatlar, munosabatlar va xulq-atvorlar to'plami. U hayotga, insonga va uning qadr-qimmatiga hurmatni aks ettiruvchi va inson huquqlarini birinchi o'ringa qo'yish, zo'ravonliklarning barcha shakllarini rad etish, erkinlik, adolat, hamjihatlik va bag'rikenglik tamoyillariga rioya qilish, shuningdek xalqlar, guruhlar va shaxslar o'rtasidagi o'zaro tushunish holatidir[6]. Bu esa tinchlik madaniyatining o'ziga xos jihatlarga egaligini bildiradi.

Ayni paytda dunyo miqyosida bahs-munozaraga sabab bo'layotgan va yechimini kutayotgan muammolar mavjuddir. Jumladan, ba'zi davlatlarda qo'poruvchilik, harbiylar va tinch aholini qiynoqlarga solish, shafqatsiz jazolash sahnalarini namoyish etish orqali, vahima uyg'otish, tinch hayot tarzini izdan chiqarish, g'oyaviy parokandalik yuzaga keltirish maqsadida, shuningdek ma'naviyatga zarar yetkazadigan, aqidaparastlik ruhida yo'g'rilgan, o'z mafkuraviy ta'sirlarini muttasil tarzda saqlab turishga qaratilgan tadbirlar tobora xavfli ko'rinish kasb etib bormoqda. Shuningdek, hozirgi vaqtda dunyoning mafkuraviy manzarasida turli vositalar orqali o'z ta'sir doirasini kengaytirishga intilayotgan tajovuzkor millatchilik, neofashizm, terrorchilik, diniy ekstremizm kabi siyosiy kuchlar va oqimlar faoliyati ham jiddiy muammolarni yuzaga keltirmoqda.

Hozirgi davrda nafaqat inson ongini, balki qalbini ham egallash bunday kurashning bosh maqsad bo'lgani uchun ham yer yuzining turli mintaqalari turli sinov maydoniga, siyosiy va mafkuraviy poligonga aylantirilmoqda.

Ma'lumki, dunyo hududiy jihatdan turli mintaqa va qit'alarga bo'linadi, mavjud davlatlarning chegaralari yer yuzining hududiy bo'linishini anglatadi. Bu borada aniq chegaralar bor. Ammo insoniyat XX asr oxiriga kelib bir qator chegara bilmaydigan muammolarga duch keldi. Urush va tinchlik, ekologik falokatlar, ma'naviy qashshoqlik, narkobiznes, terrorizm, odam savdosi kabi muammolar ana shular jumlasidandir. Shu bilan birga, dunyoda globallashuv, axborot oqimining tezlashuvi va intensivlashuvi, universal texnologiyalar tarqalishi bilan bog'liq umumbashariy jarayonlar ham tobora chuqurlashib bormoqda. Ba'zi olimlar buning sababini "xalqaro munosabatlar va ijtimoiy adolatdagi burilish", ya'ni har bir qit'a, mintaqa, millat yoki hududning o'z manfaatlarini o'zgalar hisobidan qondirishga urinishlaridan[7], desalar, ba'zilari "alohida hudud yoki strategik muhim mintaqalarni o'z ta'sir doirasida tutib qolish uchun kurash"[8] deb ko'rsatadilar. Shunday qilib tinchlik, barqarorlik tushunchalari mazmun-mohiyatini tadqiq qilishga bag'ishlangan asarlar va ilmiy izlanishlar natijalarini o'rganish ularning aksariyati ilmiy-ommabop xarakterga ega ekanini ko'rsatadi.

"Tinchlik madaniyati" doimo "urush madaniyati" tushunchasi bilan qiyosiy tahlil qilinadi. Urush madaniyatli odam boshqalaridan ajraluvchi jihati, kamdan kam odamga ishonishida, odamlar bilan munosabatda dominantlik qilish odatini mavjudligi, boshqalarga quloq solmasligidan, o'zi va o'z qiziqishlari haqida baland gapirishida namoyon bo'ladi. Oqibatda u o'zini o'rab turuvchi odamlar haqida kam narsa biladi va bular uning uchun ahamiyatsizdek tuyuladi. U doimo zo'ravonlik va qo'poruvchilik hayoli bilan yashaydi. Aytish mumkinki, urush va tinchlik muammosi "zamonaning tarixiy jihatdan birinchi global muammosidir va hozirga qadar global muammolar ro'yxatida birinchi o'rinda turuvchi eng xavfli va orqaga surib bo'lmaydigan muammo bo'lib qolmoqda"[9]. Tinchlik madaniyati esa urush madaniyatidan farqli ravishda har doim har qanday faoliyatning diqqat markazida bo'ladi: siyosat, ishlab chiqarish, OAV, ijtimoiy soha, ta'lim, boshqaruv va hokazo. Bunday mamlakatda madaniy yoki diniy xilma-xilliklarga tolerant munosabat hukmron bo'ladi. O'z navbatida tinchlik madaniyatiga ega bo'lgan insonlarga butun dunyoda samimiy hurmat ko'rsatiladi.

Demak, tinchlik madaniyati haqida quyidagi xulosalarni keltirish mumkin:

a)tinchlik madaniyati bu yuksak ijtimoiy-siyosiy, insoniy tamoyillarni o'ziga qamrab olgan, nizolarning har qanday ko'rinishiga yo'l qo'ymaydigan, tinchlik yo'li bilan hal qilishni nazarda tutadigan, jamiyatda inson huquq va erkinliklarini hamda qonun ustuvorligini ta'minlashni asos qilib oluvchi integral madaniy hodisadir;

b) bugungi kunda siyosiy ixtiloflar, xalqlar, millatlar o'rtasidagi nizolar va qarama-qarshiliklarning oldini olish, ommaviy madaniyat niqobi ostida kirib kelayotgan jamiyat barqarorligini izdan chiqaruvchi turli ijtimoiy muammolarni oldini olish, xalqlar o'rtasida tolerantlik va totuvlikni ta'minlash, milliy va ma'naviy merosni asrab-avaylash, ulardan kelajak-avlodlarimiz bahramand bo'lish imkonini yaratish hamda ilm-fan rivojiga erishish zarur. Bu esa tinchlik madaniyati tushunchasining

mazmun-mohiyatini tashkil etuvchi jarayonlardir.

v) aynan tinchlik madaniyati qay darajada jamiyat hayotida qaror topganligiga qarab, uning taraqqiyoti qaysi pog'onadaligini, shu bilan birgalikda rivoji va tanazzuli to'g'risida xulosa qilish mumkin.

Foydalanilgan adabiyotlar

1. Mirziyoyev Sh.M. "Buyuk kelajagimizni mard va oliyjanob xalqimiz bilan birga quramiz". T.: "O'zbekiston". NMIU, 2017. –B.19

2. Самарин А.Н. Культура мира как открытый междисциплинарный проект / А.Н.Самарин // Конфликтология. Теория и практика. –М.:СПб., 2005. №1. –С.13-21.

3. Алимасов В. Тинчлик маданияти ва унинг глобал муаммолари // Мустақил Ўзбекистон: Фалсафа фанларининг долзарб муаммолари (маърузаларнинг қисқача матнлари 2002 йил 5 июн). Республика VIII илмий-назарий конференцияси. Т.: И.Мўминов номидаги Фалсафа ва ҳуқуқ институти, 2002. 38-бет.

4. Baymatov A.K. "Tinchlik madaniayati barqarorlikni ta'minlashning muhim omili"//Oriental Rennaissance: Innovative, educational natural and social sciences//2022. www.ciberleninka.ru

5. Janusz Symoniding "A culture of pease: a necessity for our time"//From a culture of violence to a culture of peace//UNESCO 1996. Page 9. https://unesdoc.unesco.org

6. Mo'ge Beidog'lu "Establishing Culture of Peace: Peace is walking around the school carridors",/ Education for culture of peace conference notes https//library.fes.de

7.Холбеков А., Матибоев Т. Ижтимоий адолат ва демократия: барқарор тараққиёт йўлида. Т.: Янги аср авлоди, 2004. –Б.186.

8. Жўраев Т. Миллий давлатчилик: хавфсизлик ва барқарорлик. Т.: Академия, 2007. –Б.252.

9. Смирнов С.Н. Глобальные проблемы и их взаимосвязи и взаимозависимости. //В кн.Экономическая проблема в современной глобалистике. М., 1985. –С.48.

Mirzaliyev N.A. Tinchlik madaniyati tushunchasining falsafiy mazmun-mohiyati

Ushbu maqolada tinchlik madaniyati tushunchasi, uning jamiyat hayotida tutgan o'rni, tinchlik madaniyatining falsafiy mazmun-mohiyati yoritilgan.

Kalit so'zlar. tinchlik, tinchliksevarlik, madaniyat, tinchlik madaniyati, aksiologik, sotsiologik, gumanistik, globallashuv, urush madaniyati.

Мирзалиев Н.А. Философская сущность понятия культуры мира

В данной статье раскрывается понятие культуры мира, ее место в жизни общества, а также философское содержание культуры мира.

Ключевые слова: мир, миролюбие, культура, культура мира, аксиологическая, социологическая, гуманистическая, глобализация, культура войны.

Mirzaliev N.A. Philosophical essence of concept of the concept of culture of peace

This article reveals the concept of a culture of peace, its place in the life of society, as well as the philosophical content of a culture of peace.

Key words: peace, love of peace, culture, culture of peace, axiological, sociological, humanistic, globalization, culture of war.

Ilxombekov Jasurbek Ilxombek o'g'li,
Toshkent davlat yuridik universiteti mustaqil izlanuvchisi

GLOBAL TARMOQDAGI HUQUQIY MUNOSABATLARNING TAHLILI

Bugungi kunda hayotimizning ajralmas bo'lagiga aylanishga ulgurgan Internet muloqotning va axborot almashinuvining eng keng tarqalgan hamda samarali vositasi hisoblanadi.

Shalak V.I. ta'kidlaganidek, Internetning eng muhim vazifalaridan biri bu odamlar o'rtasidagi muloqot funksiyasidir. Eng dolzarb muammolarni muhokama qilishda mamlakatlar va qit'alar tomonidan jismonan ajratilgan, lekin kompyuterlararo aloqa orqali birlashgan odamlar ishtirok etadilar. Eng yangi ilmiy ma'lumotlar, u yoki bu tarzda olingan yangi natijalar almashinuvi ziddiyatli vaziyatlardan qochishni osonlashtiradi. Shu bilan birga, Internetdan jinoiy faoliyatni amalga oshirish vositasi sifatida foydalanishda ham salbiy tendensiyalar mavjud bo'lib, ular ham shaxslarga, ham turli ijtimoiy institutlarga qarshi qaratilgan bo'lishi mumkin [1].

Hozirda Internet bilan bir qatorda ko'plab boshqa qidiruv tuzilmalari, axborot va tahliliy dasturiy ta'minot resurslari, ma'lumotlar bazalari, moliyaviy bozorlarni tahlil qilish tizimlari, shuningdek bir qator mamlakatlarda davlat xavfsizligini ta'minlash sohasidagi davlat organlari tomonidan qo'llaniladigan intellektual tizimlar mavjud bo'lib ular axborot dunyosining ajralmas qismidir. Ushbu tizimlarning barchasi o'z navbatida huquqiy tartibga solishning o'ziga xos xususiyatlari, shu jumladan kafolatlash, himoyalash va axborot olish huquqini amalga oshirish borasidagi masalalarni yuzaga keltiradi.

Jamoatchilik bilan aloqalarda ushbu sohalarning texnologik va kibernetik-mantiqiy asosini global tarmoq bo'lmish Internet tashkil etadi. Shu sababli, ko'rib o'tiladigan masalalar doirasini toraytirgan holda global tarmoqda axborot olish huquqini amalga oshirishni tadqiq qilish maqsadga muvofiqdir.

Huquqshunoslar orasida Internetning huquqiy mohiyati va u bilan bog'liq yagona nuqtai nazar mavjud emas. Bu boradagi qarashlar hamda global tarmoq haqidagi ta'riflar ham turlicha. Quyida biz olimlarning bu boradagi qarashlari bilan qisqacha tanishib o'tamiz.

Xususan, V.A. Kopilov Internetni "tarmoqli global avtomatlashtirilgan axborot tizimi" [2], deb atagan bo'lsa, I.M. Rassolov "xilma-xil (geterogen) makon" sifatida ta'riflab, Internetga "rivojlanayotgan axborot jamiyatining eng muhim infratuzilmasi, ijtimoiy tartibga solish infratuzilmasi" [3], deya ta'rif beradi.

Lukyanova A.A. o'z tadqiqotlarida global tarmoqni "Internet - bu joy, bu odamlardan va ularning son-sanoqsiz o'zaro ta'siridan iborat muhit. Bu shunchaki texnologiya emas, balki hamkorlik qilish, ishtirok etish va g'amxo'rlik qilishning yangi usulidir" [4], deb ta'riflaydi.

Ko'rib turganimizdek, olimlarning global tarmoqni tushunishlari turlicha bo'lib, ular o'z ta'riflariga ko'ra Internetni tushunishga harakat qiladilar.

Umuman olganda esa global tarmoqdagi huquqiy munosabatlarning tahlili shuni ko'rsatadiki, ularni Internetga oid huquqiy munosabatlar va Internet vositachiligidagi huquqiy munosabatlarga ajratgan holda tushunish kerak.

Huquqiy nuqtai nazardan olganda, biz Internet sohasidagi huquqiy munosabatlarni ikkita katta yo'nalishga ajratgan holda tahlil qilishni to'g'ri deb bilamiz. O'z navbatida ushbu yo'nalish boshqa xususiyatlar bilan bir qatorda muhokama qilinayotgan sohadagi huquqiy tartibga solishning o'ziga xos xususiyatlarini ham tavsiflaydi:

1) Internetga oid huquqiy munosabatlar, u bilan bog'liq yoki uning faoliyati, shuningdek faoliyatining boshqa resurslari, Internetga kirish, Internet resurslarini yaratish, modernizatsiya qilish, qayta tashkil etish, tugatish, Internet tarmog'ida (to'liq yoki qisman) yoki Internet orqali turli xil xizmatlar va boshqa imtiyozlarni reklama qilish, taqdim etish hamda iste'mol qilish;

2) ma'lumotlarga nisbatan Internet vositachiligidagi huquqiy munosabatlar, ya'ni Internet faqat ushbu munosabatlarga vositachilik qiluvchi muhit sifatida ishlaydigan huquqiy munosabatlar.

Garchi yuqoridagi yo'nalishlarning ikkinchisida (Internet vositachiligidagi axborotga oid huquqiy munosabatlar, ya'ni Internet faqat ushbu munosabatlarga vositachi bo'lgan huquqiy munosabatlar), ba'zi hollarda Internetning o'ziga xos xususiyatlari mavjud bo'lib ular huquqiy munosabatlarga ma'lum darajada ta'sir ko'rsatadi. Biroq, boshqa jihatdan qaraganda esa Internet oddiygina umumiy va tarmoq huquq normalariga to'liq bo'ysunadigan ijtimoiy munosabatlarning maxsus muhitidir.

Internet tarmog'idagi munosabatlarni tahlil qiladigan bo'lsak, bu yerda axborot olish

huquqini amalga oshirish shu jumladan, ommaviy axborot vositalarini huquqiy tartibga solish bilan bog‘liq ayrim harakatlarning mazmunini tushunish, ularning talqini va huquqiy oqibatlarini baholash muhim o‘rin tutadi. Chunki, ushbu munosabatlarning huquqiy oqibatiga baho berish muayyan bir kelishmovchiliklarning oldini olishga xizmat qiladi. Virtual makonda inson sha’ni, qadr-qimmati, obro‘si, kasbiy faoliyat doirasining himoyasi bilan bog‘liq, shuningdek, intellektual mulk huquqlarini himoya qilish, tuhmat, haqorat, pedofiliya targ‘iboti, odam savdosi, pornografiya, ekstremistik harakatlar, diniy, etnik, irqiy yoki boshqa asoslarda inson qadr-qimmatini kamsitishni tashkil etuvchi harakatlar, nafratni qo‘zg‘atishga qaratilgan boshqa harakatlar hamda muayyan bir davlat jinoyat qonunchiligida nazarda tutilgan jinoyatlar tarkibini yoki ma’muriy huquqbuzarliklarga oid qonunchiligida nazarda tutilgan ma’muriy huquqbuzarliklar tarkibini tashkil etuvchi boshqa harakatlarning sodir etilishi bu harakatlarni Internetda yoki boshqa sharoitlarda amalga oshirilishi o‘rtasida hech qanday jiddiy farq yo‘q ekanligini tushunish lozim.

Dunyoning hech bir davlatida (jumladan, O‘zbekistonda ham) sodir etilgan jinoiy yoki ma’muriy huquqbuzarlik virtual makonda sodir etilgan deya javobgarlikdan ozod qilish yoki bunday javobgarlikni yengillashtirish uchun asos sifatida qonun hujjatlari qabul qilinmagan. Zero, jinoyat yoki huquqbuzarlik tarkibiga kiruvchi harakatlar Internetda sodir bo‘lganligi uning javobgarligi masalasiga mutlaqo ta’sir ko‘rsatmaydi. Sodir etilgan huquqbuzarliklar Internet ommaviy axborot vositalari, veb-sayt, shaxsiy Internet blog yoki forumlarda sodir etilishidan qat’iy nazar jazo muqarrardir.

Masalan, ekstremistik g‘oyalarni varaqalar orqali xonadonlarga tarqatish (ushbu tajriba bir necha yil avval ekstremistlar tomonidan mamlakatimizda amalga oshirilgan edi) hamda ushbu g‘oyalarni bevosita virtual makonda (ijtimoiy tarmoqlarda, Internet saytlarida yoki shaxsiy bloglarda) amalga oshirilishi jinoyat qonunchiligi bo‘yicha bir xil shaklda kvalifikatsiya qilinadi. Ya’ni, sodir etilgan huquqbuzarlik virtual makonda sodir etilganligidan qat’iy nazar javobgarlik masalasi bir xil bo‘ladi.

Demak, sodir etilgan huquqbuzarliklar Internetda yoki Internet orqali sodir etilganligi sababli umumiy yoki sohaviy tartibga solishdan olib tashlash uchun qonuniy yoki faktik asoslar mavjud emas.

Shuningdek, huquqiy tartibga solish va huquqni qo‘llashning o‘ziga xos xususiyatlarini belgilaydigan Internetning ayrim o‘ziga xos xususiyatlarini inkor etishga hech bir asosimiz yo‘q.

Tadqiqotchi Yovan Kurbaliyya Internet materiallarining mazmuni haqidagi bahsda u yoki bu tarzda real dunyo va “kiber dunyo” o‘rtasidagi farqlarga to‘xtalib o‘tadi. Tarqalgan materiallar mazmunini tartibga soluvchi amaldagi qonunlar Internetda ham qo‘llanilishi mumkin. Bu haqiqat Yevropada tez-tez ta’kidlab o‘tiladi. Yevropa Ittifoqi Kengashining irqchilik va ksenofobiyaga qarshi kurash bo‘yicha doiraviy qarorida aniq qayd etilganidek: “Noqonuniy offlayn bo‘lgan narsa onlaynda ham noqonuniy bo‘lib qolishi kerak”. Internet boshqaruviga “kiber yondashuv” tarafdorlari tomonidan ilgari surilgan dalillardan biri shundaki, miqdor (aloqa intensivligi, xabarlar soni) sifatga ta’sir qiladi. Bu nuqtai nazarga ko‘ra, noqonuniy qarashlar muammosi tegishli me’yoriy hujjatlarning yo‘qligida emas, balki Internetda axborot tarqatish va almashish ko‘lami kengligi sababli huquqiy muammolar ko‘lamiga yanada yangi xususiyatlarni beradi. Noqonuniy materiallarga ega bo‘lgan odamlar soni ortib bormoqda, bu esa mavjud normalarni bajarishni qiyinlashtiradi. Demak, Internetning huquqiy nuqtai nazardan o‘ziga xosligi qonunlarda emas, balki ularni qo‘llash va amalga oshirishdadir [5].

Internetning huquqiy tabiati va Internetdagi jamoatchilik bilan aloqalarning eng muhim masalalarini tahlil qilmoqdamiz. Shu o‘rinda axborotga bo‘lgan konstitutsiyaviy huquq nuqtai nazaridan Internetga konstitutsiyaviy huquqiy baho berish va uni tahlil qilishni to‘g‘ri deb hisoblaymiz.

O‘zbekiston Respublikasi Konstitutsiyasining 29, 30, 67-moddalarida ommaviy axborot vositalarining erkinligi, har kim fikrlash, so‘z va e’tiqod erkinligi huquqiga, har kim o‘zi istagan axborotni izlash, olish va uni tarqatish huquqiga ega ekanliklari, umuman olganda aholining o‘z fikr va mulohazalarini erkin ifodalash huquqi, har qanday ko‘rinishdagi senzuraning taqiqlanganligi qat’iy belgilab qo‘yilgan [6].

Biz Internetni telefoniya va boshqa media-texnologiyalar bilan birgalikda odamlarning shaxslararo muloqotini (ushbu axborot va telekommunikatsiya texnologiyalarining konvergensiya tendensiyalarini hisobga olgan holda), shaxs va jamiyat o‘rtasidagi aloqalarni ko‘rib chiqqan holda, shuni ta’kidlashimiz joizki, Internet, jumladan, pochta, chatlar, forumlar, bloglar, raqamli telefoniya, raqamli televideniye, raqamli radiolar mavjud bo‘lib, bu yerda asosiy vositachi sifatida Internet yetakchi o‘rinni egallaydi. Biroq, u vositachilik qilmaydigan muloqotlar ham mavjud bo‘lib, ular

u qadar katta auditoriyaga ega emas. Bularga shaxslararo to‘g‘ridan-to‘g‘ri, ommaviy axborot vositalarining qog‘oz nashrlari, adabiyotlar qog‘oz, san’at (tasvir, haykaltaroshlik, arxitektura va boshqalar), musiqa, teatr va boshqa bir qator aloqa turlari kiradi. Ushbu xilma-xillik orasida Internet o‘zining xususiyatlari (kunlik foydalanuvchilar soni, har bir foydalanuvchining Internetda o‘tkazgan o‘rtacha soatlari, foydalanuvchilar tomonidan iste’mol qilinadigan ma’lumotlarning miqdori va intensivligi) bo‘yicha ustun mavqega ega. Bugungi kunda aholining katta qismi virtual makondan kundalik turmush tarzida foydalanadi. Chunki axborot olish nuqtai nazaridan hamda yangiliklarni tezkorlik bilan tarqatish jihatidan virtual makon boshqa ommaviy axborot vositalarini allaqachon ortda qoldirishga ulgurdi.

Demak, bugungi kunda insoniyat rivojlanishining progressivligi shu darajada jadallashgan va jamoatchilik bilan aloqalarning dasturiy ta’minoti hamda kompyuter bilan ta’minlanishning rivojlanish darajasi shu qadar yuqoriki, O‘zbekiston Respublikasi Konstitutsiyasining 29, 30, 67-moddalarida nazarda tutilgan haq huquqlar allaqachon u yoki bu tarzda Internet bilan bog‘langan. Ushbu huquqlar bevosita Internet orqali amalga oshirilishi esa bugungi kunda tabiiy jarayonga aylanishga allaqachon ulgurdi.

Tadqiqotchi Yovan Kurbaliyya o‘z izlanishlarida ta’kidlaganidek, “Internet zamonaviy jamiyatning ijtimoiy va madaniy tuzilishiga sezilarli ta’sir ko‘rsatdi. U ta’sir qilmagan ijtimoiy hayot sohasini topish qiyin bo‘lib qoldi. Internet bizning hayotimizga ijtimoiy muloqotning yangi modellarini olib keldi, til to‘siqlarini yo‘q qildi va ijodiy ifodaning yangi shakllarini yaratadi. Bular u ta’sir o‘tkazgan sohalarning bir nechtalariga misol bo‘la oladi xolos. Internet insoniyatga muloqot va o‘zaro munosabatlarning yangi shakllarini berdi va pirovardida inson huquqlarini an’anaviy tushunishga ta’sir ko‘rsatdi. Internet bilan bog‘liq inson huquqlarining asosiy to‘plami shaxsiy daxlsizlik, so‘z erkinligi, axborot, ta’lim, madaniyat hamda til xilma-xilligini himoya qiluvchi turli huquqlar va ozchilik huquqlarini o‘z ichiga oladi” [7].

Axborot olish huquqi ko‘plab konstitutsiyaviy huquq va erkinliklarni, jumladan fikr erkinligini, so‘z erkinligini, ommaviy axborot vositalari erkinligini, mafkura tanlash erkinligini, davlat ishlarida ishtirok etish huquqini, saylov huquqlarini hamda boshqa ko‘plab huquqlarni amalga oshirish kafolatlari asosida yotadi.

Axborotga bo‘lgan konstitutsiyaviy huquq tahlilida Internetning mazmuni va tabiatini ko‘p qirrali tahlil qilish bizga konstitutsiyaviy huquqiy nuqtai nazardan Internet bugungi kunda quyidagi jihatlari bilan ajralib turadi degan xulosani ilgari surishga imkon beradi:

- axborot tushunchasi bilan chambarchas bog‘liq bo‘lgan va axborotga bo‘lgan konstitutsiyaviy huquqning elementlariga mos keladigan global nomoddiy umuminsoniy ne’mat;
- axborotga bo‘lgan konstitutsiyaviy huquqni amalga oshirish bilan bog‘liq va axborot vositasida amalga oshiriladigan shaxsiy, jamoaviy, davlatlararo, xalqaro, tizim ichidagi, institutlararo, shu jumladan jamiyatlararo hamda shaxslararo munosabatlarning muhiti;
- tadbirkorlik va qonun hujjatlarida taqiqlanmagan boshqa xo‘jalik faoliyatini amalga oshirish bo‘yicha kafolatlangan huquqlarni amalga oshirishning o‘ziga xos muhiti (elektron tijorat, elektron pul, Internet to‘lov tizimlari va boshqalar);
- axborotga kirish huquqi, ma’lumotga ega bo‘lish huquqi, ma’lumotlardan foydalanish huquqi, tarqatish huquqlari (jumladan, nusxa olish va uni uzatish) kabi huquqlarni amalga oshira oladigan hamda axborotga bo‘lgan huquqni amalga oshirishning kafolati va vositasi sifatida axborot, ma’lum bir axborot oluvchilarga ma’lumot yuborish huquqlari to‘plami, shaxslararo aloqalar doirasida axborotdan foydalanish, shuningdek Internet bilan aloqada bo‘lgan ma’lumotlarga bo‘lgan kompleks huquqning boshqa tarkibiy qismlaridan iborat axborot makoni;
- bir qator elementlar bo‘yicha axborotga bo‘lgan konstitutsiyaviy huquqning buzilish xavfi va yangi tahdidlarning o‘ziga xos muhiti;
- davlat boshqaruvi organlari, mahalliy davlat hokimiyati organlari, tashkilotlar, muassasalar va boshqalarning faoliyati ustidan jamoatchilik nazoratini amalga oshirish vositasi (axborot olish huquqini amalga oshirish orqali);

Xulosa shuki, Internetning paydo bo‘lishi, uning jadallik bilan rivoj topishi, universalligining oshishi va odamlar hayotiga keng miqyosda kirib borishi axborotga bo‘lgan konstitutsiyaviy huquq tarkibini to‘ldiradigan yangi axborot huquqlarining paydo bo‘lishiga olib keldi.

Ushbu yangi huquqlar orasida, birinchi navbatda, Internetga kirish huquqini ajratib ko‘rsatish kerak. Zero, mazkur huquq jamiyat taraqqiyotiga va muayyan bir davlat fuqarolarning so‘z erkinligiga bo‘lgan ehtiyojining qondirilishiga sabab bo‘ladi. Shuning uchun ham ushbu huquqning normativ-huquqiy hujjatlar bilan mustahkamlanishi uning hayotda hech qanday to‘siqlarsiz amalga oshirilishiga xizmat qiladi.

Foydalanilgan adabiyotlar

1. Шалак В.И. Логический анализ сети Интернет: Дис. ... докт. философ, наук: 09.00.07 / Институт философии РАН. - М., 2008. - С. 2.
2. Копылов В.А. Информационное право. 2-е изд., перераб. и доп. - М.: Юрист, 2002. - С. 234.
3. Рассолов И.М. Теоретические проблемы Интернет-права. - М.: РПА МЮ РФ, 2002. - С. 71-72; Рассолов И.М. Право и Интернет. Теоретические проблемы. М.: НОРМА, 2003.-С. 92.
4. Лукьянов А.А. Основные концепции Интернет-права // Информационное право. - 2007. -№3. - С. 32.
5. Курбалийя Й. Управление Интернетом / Координационный центр национального домена сети Интернет. - М., 2010. - С. 143.
6. Ўзбекистон Республикасининг Конституцияси. // Электрон манба: https://lex.uz/docs/20596
7. Курбалийя Й. Управление Интернетом / Координационный центр национального домена сети Интернет. - М., 2010. - С. 136.

Ilxombekov J.I. Global tarmoqdagi huquqiy munosabatlarning tahlili

Ushbu ilmiy maqolada global tarmoq qiyosiy-huquqiy jihatdan tahlil qilingan. Maqolada Internet sohasidagi huquqiy munosabatlar ikkita katta yo'nalishga bo'lingan holda ilmiy tahlil qilingan. Bundan tashqari global tarmoqni huquqiy tartibga solishning o'ziga xos xususiyatlariga ham to'xtalib o'tilgan. Shuningdek, tahlil davomida konstitutsiyaviy huquqiy nuqtai nazardan Internetning bugungi kundagi o'ziga xos ajralib turadigan jihatlari ham batafsil huquqiy jihatdan tahlil qilingan. Maqolada xorijiy olimlarning global tarmoq xususidagi fikrlari va unga nisbatan qarashlari o'rin olgan bo'lib, ushbu fikrlar mavzuning ahamiyati yuqori ekanligini belgilaydi. Mazkur tahlil va keltirilgan fikrlar yurtimizda global tarmoqni tartibga soluvchi qonunchilik hujjatlarining takomillashishiga xizmat qiladi.

Kalit so'zlar: davlat, Internet, axborot, global, jamiyat, ijtimoiy, ommaviy axborot vositalari, huquq, konstitutsiyaviy huquq, virtual makon.

Илхомбеков Ж.И. Анализ правоотношений в глобальной сети

В данной научной статье глобальная сеть анализируется со сравнительно-правовой точки зрения. В статье научно анализируются правоотношения в сфере сети Интернет, разделенные на два крупных направления. Кроме того, обсуждаются особенности правового регулирования глобальной сети. Также в ходе анализа с конституционно-правовой точки зрения детально анализируются сегодняшние отличительные аспекты сети Интернет и с правовой точки зрения. Статья содержит мнения зарубежных ученых о глобальной сети и их взгляды на нее, и эти мнения определяют важность темы. Данный анализ и представленные мнения служат совершенствованию нормативно-правовых документов, регулирующих глобальную сеть в нашей стране.

Ключевые слова: государство, Интернет, информация, глобальный, общество, социальное, СМИ, право, конституционное право, виртуальное пространство.

Ilhombekov J.I. Analysis of legal relations in the global network

In this scientific article, the global network is analyzed from a comparative legal point of view. In the article, legal relations in the field of the Internet are scientifically analyzed, divided into two main directions. In addition, specific features of the legal regulation of the global network are also discussed. Also, during the analysis, from the constitutional legal point of view, today's distinctive aspects of the Internet are also analyzed in detail from a legal point of view. The article contains the opinions of foreign scientists about the global network and their views on it, and these opinions determine the importance of the topic. This analysis and presented opinions serve to improve the legal documents regulating the global network in our country.

Key words: state, Internet, information, global, society, social, media, law, constitutional law, virtual space.

Zakirov Kamoliddin To'ychiyevich,
O'zbekiston Respublikasi Jamoat xavfsizligi universiteti
mustaqil izlanuvchisi

RETSIDIV JINOYATCHILIKNI KELTIRIB CHIQARUVCHI OMILLAR

Retsidiv jinoyatchilikning sabablari va ularning sodir etilishiga imkon berayotgan sabab va shart-sharoitlarni aniqlash, o'rganish va tahlil qilish asosida uning salbiy oqibatlarini kamaytirishga qaratilgan chora-tadbirlarni ishlab chiqish muhim ahamiyat kasb etadi. Zero, «retsidiv jinoyatchilik muammosi – eng avvalo alohida jinoyatchilar toifalarining muammosidir»[1].

A.I.Alekseyev ta'kidlaganidek, qayta jinoyatlarning sodir etilishiga imkon beradigan qator shart-sharoitlar muayyan vaziyat bilan bog'liq holda sodir etiladi. Jamiyatga qarshi qaratilgan qarashlarning barqaror bo'lgan tizimi obyektiv va subyektiv sabablar ta'sirida shakllanadi[2].

Retsidiv jinoyatchilik o'ziga xos xususiyatlarga ega bo'lib, uning sodir etilishida ijtimoiy va huquqiy omillar muhim ahamiyat kasb etadi. Ijtimoiy omillar o'z ichiga jinoyatchilikning sabab va shart-sharoitlarini, jinoyatchi shaxsining demografik ma'lumotlari, belgilarini qamrab olsa, huquqiy omillar – jinoyat qonunchiligiga asosan jinoyat sodir etgan jinoyatchi shaxsga nisbatan jazoning muqarrarligini ta'minlash yoxud yengillashtirish va qilmishni kvalifikatsiya qilishdagi yondashuvlarni qamrab oladi.

Retsidiv jinoyatchilikning ham umumiy, ham maxsus xarakterga ega bo'lgan muayyan sabab va shart-sharoitlarning mavjudligi bilan bog'liq bo'ladi. Birinchi guruhga umuman jinoyatchilikka xos bo'lgan sabablar va shart-sharoitlar kiradi, ikkinchi guruhga esa – retsidiv jinoyatchilikka ta'sir qiladigan holatlar kiradi. Shu bilan birga, ayrim yuridik adabiyotlarda retsidiv jinoyatchilikning o'ziga xos, maxsus sabablari mavjud emasligi ham ko'rsatib o'tilgan[3]. Bizning nazarimizda retsidiv jinoyatchilikning sodir etilishida umumiy va maxsus xarakterga ega muayyan sabab va sharoitlar mavjud.

Retsidiv jinoyatchilikning qator o'ziga xos sabab sharoitlari mavjud bo'lib, uni chuqurroq ilmiy nazariy jihatdan o'rganish lozim. Shulardan bittasi, ilgari sudlangan shaxsni alohida sharoitda jazo o'tashi ko'p hollarda ma'naviy va axloqiy jihatdan shaxsga ta'sir ko'rsatib, uning ozod bo'lganidan so'ng takroriy jinoyat sodir etishiga ta'sir ko'rsatishi mumkin[4].

Ayrim yuridik adabiyotlarda retsidiv jinoyatchilikning sodir etilish sabablari va unga imkon bergan shart-sharoitlar xususida so'z yuritilganda, ular umumiy ma'noda «jinoyatlarni yuzaga keltiruvchi omillar» sifatida ham e'tirof etilib, bu borada «jinoyatchilikni vujudga keltiruvchi omillar», «jinoyatga imkon berayotgan omillar»[5], «jinoyat jarayoniga ta'sir ko'rsatuvchi kriminologik omillar»[6], «jinoyatning sababiy omillari»[7] tushunchalaridan foydalanilganligi ko'zga tashlanadi.

Sabab va shart-sharoitning o'zi nima? degan savolga javob topish zarur. «O'zbek tilining izohli lug'ati»da sabab, sharoit, shart kabi tushunchalarga, «sabab – bois, vaj, bahona; yo'l, usul; aloqa kabi ta'riflar berilgan[8]. Yuridik adabiyotlarda esa jinoyatlarning sabablari, ularga imkon berayotgan shart-sharoitlar xususida ko'plab fikr va mulohazalar bildirilgan. N.Djurayevaning yozishicha, huquqbuzarliklarning sodir etilish sabablari va ularga imkon beruvchi omillar muammosi har qanday kriminologik tadqiqotda u yoki bu tarzda ko'rib chiqiladi. Chunki, u kriminologiyaning muhim muammolaridan biridir[9], deydi.

N.T. Ismoilov fikricha: «Sababning o'zi shart-sharoit bilan o'zaro ta'sir orqali namoyon bo'ladi va oqibatni keltirib chiqaradi»[10].

Retsidiv jinoyatchilikka oid ayrim tadqiqotlarda[11] ushbu turdagi jinoyatchilikning sabablari va unga imkon bergan shart-sharoitlar haqida turli fikrlar bildirilgan.

Fikrimizcha, jinoyatchilik sabablari – jinoyatchilikning sodir etilishini taqozo etadigan, uni oziqlantiradigan, ko'payishini ta'minlaydigan voqea, hodisa va jarayonlarning yig'indisidir. Jinoyatchilik sharoitlari deganda jinoyatchilikni sodir etilishini taqozo etmaydigan uni keltirib chiqarmaydigan, biroq uning sodir etilishiga ko'maklashadigan voqea, hodisa va jarayonlar majmuini tushunish lozim.

Kriminologiya oid ta'limotlarda retsidiv jinoyatchilikning sabablari haqida turli qarashlar mavjud. Ushbu qarashlar jamiyatdagi ijtimoiy-iqtisodiy, ma'naviy sohalarda mavjud muammolar, nizolar va ziddiyatlar bilan izohlanadi. Ularda jinoyatchilik sabablari va ularga imkon bergan sharoitlarni tushuntirishda ikki xil yondashuv ko'zga tashlanadi.

Birinchisi, – jinoyatchilik sabablari va ularga imkon bergan sharoitlarning ijtimoiy hodisalar bilan bog'liqligidir. Bunda jinoyatchilik sabablari va unga imkon bergan sharoitlar obyektiv va subyektiv turlarga bo'linadi. Obyektiv sabab va shart-sharoitlar insoning irodasi va ongiga bog'liq bo'lmagan tarzda mavjud bo'ladi, shu bois ularni bartaraf qilib bo'lmaydi, ammo ularni cheklash, bir qismini zararsizlantirish, ularning salbiy oqibatlarini kamaytirish, ya'ni ularni nazorat qilish va ularga ta'sir ko'rsatish mumkin.

Subyektiv sabablar va shart-sharoitlar odamlarning muayyan maqsad yo'lidagi faoliyatiga taalluqli va bog'liq bo'lib, odatda ushbu faoliyatdagi kamchiliklarning oqibatida yuzaga keladi[12].

Ikkinchi yondashuvga jinoyatchilikning sodir etilish sabablari va ularga imkon bergan sharoitlar inson, ijtimoiy guruh, jamiyat hayotining subyektiv sohasi bilan bog'liq masalalarga bo'linadi. Kriminologiyada sabab har doim oqibat bilan bevosita bog'liq bo'lib, undan hech qanday oraliq bo'g'inlar bilan ajralmagan. Oqibatning eng yaqin (bevosita) sababigina sabab, deb atalishga loyiqdir. Jinoyatchilik (va jinoyat)ning bunday bevosita sababi subyektiv omil, ya'ni individumlar, ijtimoiy guruhlar psixologiyasidagi nuqsonlardir. Aynan ular jinoyatchilikning sabablari sifatida qaralishi mumkin»[13]. Jinoyatchilik sabablarining ijtimoiy-psixologik determinantlariga: ijtimoiy psixologiya va shaxs psixologiyasidagi ziddiyatlar; shaxsda jinoiy xulqning shakllanishiga imkon beruvchi sharoitlar esa oila, yaqin atrofidagilarning, maktabdagi, ishlab chiqarishdagi, maishiy tarbiyaning, tashkiliy boshqaruvga oid xato va kamchiliklarning salbiy ta'siri singari hodisalar kiradi.

Ma'lumki, jinoyatchilikning sabablarini ilmiy jihatdan o'rganish va tahlil qilishga nisbatan bo'lgan ushbu yondashuv jinoyatchilikni keltirib chiqaruvchi ijtimoiy-ruhiy sabablar bilan bog'liqdir. Jinoyatlarning sabablari va ularning sodir etilishiga imkon bergan shart-sharoitlarni o'rganish va tahlil qilish asosida ilmiy diagnozlar qo'yish muhim ahamiyatga egadir.

Shart-sharoitlar esa makro va mikro muhitda o'z ifodasini topadi. Bunda mikromuhitga asosiy e'tibor qaratiladi, chunki individ ana shu darajada ijtimoiylashadi. Fikrimizcha, retsidiv jinoyatchilikning sabablari va ularga imkon bergan sharoitlarni tushuntirishga ikkinchi yondashuv afzalroqdir, chunki retsidiv jinoyatchilikning sodir etilish sabablari va ularga imkon bergan sharoitlar inson, ijtimoiy guruh, jamiyat hayotining subyektiv sohasi bilan bevosita bog'liqdir.

Ichki ishlar organlari xodimlari o'rtasida o'tkazilgan sotsiologik so'rovda «Takroran jinoyatchilik sodir etilishining sababi nima?» deb so'ralganida ularning 72,5 foizi shaxsning doimiy ish o'rinlariga ega emasligi, 10,4 foizi salbiy odatlar va jinoiy hulq-atvor, 9,4 foizi nosog'lom-turmush tarzi kechirish va oilada muhitning nosog'lomligi, 10,6 foizi ota-ona va boshqa yaqinlarining e'tiborsizligi, deb javob berishgan.

Ayrim tadqiqotlarda takroran jinoyat sodir etib, bugungi kunda jazoni ijro etish muassasalarida jazo muddatini o'tayotgan shaxslarning qariyb 85,0 foizi oilasidan ajrashgan yoki uzoq muddatga chet elga chiqib ketgan shaxslarning farzandlari ekanligi kuzatish mumkin[14].

Mashhur olim Ch. Bekkariya o'zining «Jinoyat va jazo» nomli asarida «jinoyatning sabab sharoitlarini aniqlash – rivojlangan jamiyatda haqiqiy yurisprudensiyadir»[15] deb hisoblaydi. Zero, sababning o'zi shart-sharoit bilan o'zaro ta'sir orqali namoyon bo'ladi va oqibatni keltirib chiqaradi[16]. Boshqacha aytganda, retsidiv jinoyatchilikning sodir etilishi negizida turli xil motiv va istaklar yotadi. Buning asosini esa, sabab va sharoitlar tashkil etadi.

Kriminolog olimlarning fikricha, retsidiv jinoyatchilikka qarshi kurashishda uning ta'sirchan mexanizmlarini ishlab chiqish muhim ahamiyat kasb etadi. Zero, jinoyatchilik xulqining oldini olish tadbirlari samara¬dor¬li¬gi, ta'sirchanligi, eng avvalo, jinoyatchi shaxsda ijobiy fazilatlarning, ijtimoiy foydali ehtiyoj va qiziqishlarning shakllanishiga bog'liq bo'ladi[17].

J.S.Muxtorov ta'kidlaganidek, ijtimoiy-foydali faoliyatdan yiroq shaxslar bunday holatda jamiyatga zid turmush kechiruvchi, jinoyat sodir etishga moyil shaxslar ta'siriga tushib qoladilar yoki ularning o'zlari boshqalarni, ayniqsa voyaga yetmaganlarni jinoyat sodir etishga undaydilar[18].

Shu bois, «Biz jinoyatchilikka qarshi kurashish yuzasidan favqulodda choralar ko'rar ekanmiz, salbiy hodisalarni vujudga keltirayotgan, odamlarni, ayniqsa, yoshlarni huquqqa xilof xatti-harakatlar ko'chasiga kirishga majbur etayotgan ijtimoiy-iqtisodiy va ma'naviy-siyosiy sabablarni, ildizlarni topish, ularni bartaraf etish lozim, deb hisoblaymiz»[19]. Chunki, «huquqbuzarliklar o'z-o'zidan sodir etilmaydi. Asosiy masala huquqbuzarliklarning oqibatlari bilan kurashish emas, balki barvaqt

oldini olish, sodir etishga imkon bergan sabab va shart-sharoitlarni o‘z vaqtida bartaraf etishdan iboratdir»[20].

Z.A. Amirov ta’kidlaganidek, biron-bir jarayon dinamikasini o‘rganishni ushbu jarayonni keltirib chiqaruvchi birlamchi asos va sabablarni o‘rganishdan boshlash maqsadga muvofiq bo‘ladi»[21].

«Jinoyat sabablari — jinoyatning sodir etilishini taqozo qiladigan, uni oziqlantiradigan, ko‘payishini ta’minlaydigan hodisa, voqea va jarayonlarning yig‘indisi bo‘lsa, jinoyat sharoitlari esa, jinoyatni bevosita keltirib chiqarmaydigan, lekin uning sodir etilishiga ko‘maklashadigan hodisa, voqea va jarayonlarning majmui hisoblanadi»[22]. «Sabablar, o‘z mazmuniga ko‘ra, ijtimoiy-psixologik holatlar bo‘lsa, sharoitlar esa iqtisodiy, siyosiy, huquqiy, tashkiliy jihatdan yuzaga keluvchi holatlar hisoblanadi»[23].

Yuqoridagi fikr-mulohazalar va kriminologik tadqiqotlar natijalariga[24] asoslangan holda aytish mumkinki, retsidiv jinoyatchilik sabablari deganda, jinoyatchilikning sodir etilishini taqozo qiladigan, ularni oziqlantiradigan, ko‘payishini ta’minlaydigan hodisa, voqea va jarayonlarning yig‘indisi; retsidiv jinoyatlarni sharoitlari deganda ushbu turdagi jinoyatlarni bevosita keltirib chiqarmaydigan, lekin ularning sodir etilishiga ko‘maklashadigan hodisa, voqea va jarayonlarning majmui tushuniladi.

Har qanday jinoyatlar kabi, retsidiv jinoyatchilikning sabab va sharoitlarini bir-biridan ajratish ham murakkab jarayon bo‘lib, faqatgina muayyan shaxsning qilmishini nima keltirib chiqarganini (sabab bo‘lganligini) va nima uning kelib chiqishiga ko‘maklashganini (sharoit bo‘lganligini) aniqlash mumkin bo‘ladi. Chunki, I. Ismailov, Q.R. Abdurasulova, I.Yu. Fazilovlar to‘g‘ri ta’kidlashganidek, u yoki bu hodisa, voqea yoki jarayon ayrim holatda sabab sifatida harakat qilsa, boshqa vaziyatda esa sharoit sifatida namoyon bo‘ladi[25].

Shu bois, mutaxassislar ushbu bahsli masalaning yechimini topishga harakat qilib, o‘z asarlarida jinoyatlarning sabab va sharoitlarini yoritishda «jinoyatchilikni vujudga keltiruvchi omillar» (Q.R. Abdurasulova[26]), «jinoyatga imkon berayotgan omillar» (I.Yu. Fazilov[27]), «jinoyat jarayoniga ta’sir ko‘rsatuvchi kriminologik omillar» (I.M. Mirzaraimov[28]), «jinoyatning sababiy omillari» (M.O.Naukenov[29]) tushunchasidan foydalanish maqsadga muvofiqligini ta’kidlashgan.

Biz ham ushbu yondashuvlarni to‘la qo‘llab-quvvatlagan holda, tahlil qilinayotgan masalalarni yoritishda «retsidiv jinoyatchilikning sodir etilishiga imkon berayotgan omillar» tushunchasidan foydalanishni maqsadga muvofiq deb hisoblaymiz.

Foydalanilgan adabiyotlar

1. Алексеев А.И. Индивидуальная профилактика рецидива преступлений. –М., 1975. –С. 30

2. Абаджян А.В. Пенитенциарная преступность: детерминизм, антикриминогенное воздействие: Автореф. дис. канд. юрид. наук. М., 2001. –С. 10-16.

3. Городнянская В. В. Постпенитенциарный рецидив: монография / В. В. Городнянская. – М.: Юрлитинформ, 2012. – С. 168.

4. Усманов И. М. Условно-досрочное освобождение осужденных к лишению свободы по законодательству России и практика его применения в Татарстане: дисс. канд. юрид. наук / И.М.Усманов. –Казань, 2014. – С. 132.

5. Фазилов И.Ю. Одам савдосига қарши курашнинг жиноят-ҳуқуқий ва криминологик муаммолари: Монография. –Т., 2016. –Б.169.

6. Мирзараимов И.М. Жиноий фаолиятдан олинган даромадларни ошкорлаштиришни олдини олишнинг жиноят-ҳуқуқий ва криминологик чоралари: Юрид. фан. номз. ... дис. автореф. – Т., 2003. – Б. 12.

7. Змановская Е.В. Профилактика девиантного поведения молодежи: Учебное пособие. – СПб., 2010. – С. 62.

8. Ўзбек тилининг изоҳли луғати / 80 000 дан ортиқ сўз ва сўз бирикмаси / www.ziyouz.com.

9. Джураева Н. Вояга етмаган шахсларни ғайриижтимоий хатти-ҳаракатларга жалб этишнинг сабаблари ва унга имкон берган шарт-шароитлар // Вояга етмаганларнинг ишларини юритиш масалалари: Илмий-амалий конференция материаллари. – Т., 2012. – Б. 118.

10. Исмоилов Н.Т. Вояга етмаганлар жиноятларининг индивидуал олдини олиш муаммолари: Юрид. фан. номз. ... дис. – Т., 2006. – Б. 44.

11. Антонян Е. А. Личность рецидивиста: криминологическое и уголовно-исполнительное исследование: автореф. дис. ... док. юрид. наук / Е. А. Антонян. - М.: МГЮА, 2014. –С. 42; Морозов А. Ю. Рецидив преступлений и рецидивная преступность женщин: автореф. дис. ... канд. юрид. наук / А.Ю.Морозов. -Ставрополь: СГУ, 2000. –С. 30; Городнянская В. В. Постпенитенциарный рецидив: монография / В.В.Городнянская. -М.: Юрлитинформ, 2012. –С. 168; Филиппова О. В. Криминологическая характеристика рецидивной преступности / Вестник Томского государственного университета. Право, 2020. – № 38. – С. 87–100; Ольховник Н. В. Рецидивная преступность осужденных, отбывающих принудительные работы / Журнал «Вестник Кузбасского института», 2021. – № 1 (46). – С. 45–53; Мишухин А. С., Кошелева Д. В., Инкин А. А. Предупреждение и профилактика рецидивной преступности // Законность и правопорядок в современном обществе. 2014. № 17. –С. 54-61; Ленева С. И. Варданян М. Э. Рецидивная преступность в России / Журнал «Новый университет», 2016. – № 4 (62). –С. 90–91.

12. Бу ҳақда қаранг: Сахаров А. Б., Саркисов Г. С. Проблема преступности в современных условиях. – Ереван, 1991. – С. 65–66.

13. Кузнецова Н. Ф. Проблемы криминологической детерминации. – М., 1984. – С. 13.

14. Ёдгоров Х. Вояга етмаган болалар нега жиноят содир этмоқда? // Kun.uz / Жамият. 02.03.2018.

15. Криминология: Учебник / Под ред. акад. В.Н. Кудрявцева, проф. В.Е. Эминова. – М., 1997. – С. 103; Абдуқодиров Ш.Ё. Хўжалик фаолияти соҳасидаги жиноятчиликнинг криминологик тавсифи ва профилактикаси // Криминология. Махсус қисм: Дарслик / Муаллифлар жамоаси. – Т.: Ўзбекистон Республикаси ИИВ Академияси, 2015. – Б. 488.

16. Исмоилов Н.Т. Вояга етмаганлар жиноятларини индивидуал олдини олиш муаммолари. Юрид. фан. номз. илмий даражасини олиш учун ёзилган дисс. –Т., 2006. Б. 44.

17. Турсунова О.А. Вояга етмаганлар ўртасида жиноятчиликнинг олдини олиш бўйича профилактик чора-тадбирлар // Ҳуқуқшунослик истиқболлари: Илмий мақолалар тўплами. – Т.: Ўзбекистон Республикаси ИИВ Академияси, 2015. – Б. 227.

18. Мухторов Ж.С. Жиноятларнинг олдини олишда маъмурий назоратнинг аҳамияти // Ҳуқуқшунослик истиқболлари: Илмий мақолалар тўплами. – Т.: Ўзбекистон Республикаси ИИВ Академияси, 2015. – Б. 97.

19. Каримов И.А. Ўзбекистон мустақилликка эришиш остонасида. — Т.: «Ўзбекистон», 2011. — Б. 222.

20. Ўзбекистон Республикаси Президенти Шавкат Мирзиёевнинг 2017 йил 15 ноябрь куни ўтказилган ҳуқуқбузарликлар профилактикаси ва жиноятчиликка қарши курашиш борасида белгиланган вазифалар ижроси, бу борада мавжуд муаммолар ва уларни ҳал этиш масалаларига бағишланган видеоселектор йиғилишидаги нутқи // Халқ сўзи. – 2017. – 15 ноябр.

21. Амиров З.А. Ҳуқуқбузарликларнинг олдини олишда ҳуқуқий тарбиянинг роли: юридик фанлар бўйича фалсафа доктори (PhD) диссертацияси автореферати. — Т., 2018. — Б. 14.

22. Фазилов И.Ю. Нормалар таҳлили: уларни қўллаш амалиётидаги муаммолар // Huquq va Burch. – Тошкент, 2018. – № 3. – Б. 56-57.

23. Фазилов И.Ю. Нормалар таҳлили: уларни қўллаш амалиётидаги муаммолар // Huquq va Burch. – Тошкент, 2018. – № 3. – Б. 56-57.

24. Фазилов И.Ю. Одам савдосига қарши курашнинг жиноят-ҳуқуқий ва криминологик муаммолари: Монография. –– Т.: Ўзбекистон Республикаси ИИВ Академияси, 2016. –– Б. 169; Криминология. Умумий қисм: ИИВ олий таълим муассасалари учун дарслик / И. Исмаилов, Қ.Р. Абдурасулова, И.Ю. Фазилов. –– Т.: Ўзбекистон Республикаси ИИВ Академияси, 2015. –– Б. 90.

25. Kriminologiya. Umumiy qism: IIV oliy ta'lim muassasalari uchun darslik / I. Ismailov, Q.R. Abdurasulova, I.Yu. Fazilov. — T.: O'zbekiston Respublikasi IIV Akademiyasi, 2015. — B. 83.

26. Абдурасулова Қ.Р. Аёллар жиноятчилигининг криминологик тавсифи ва профилактикаси // Криминология. Махсус қисм: Дарслик / Муаллифлар жамоаси. — Т.: Ўзбекистон Республикаси ИИВ Академияси, 2015. — Б. 133-134.

27. Фазилов И.Ю. Одам савдосига қарши курашнинг жиноят-ҳуқуқий ва криминологик муаммолари: Монография. –– Т.: Ўзбекистон Республикаси ИИВ Академияси, 2016. –– Б. 169.

28. Мирзараимов И.М. Жиноий фаолиятдан олинган даромадларни ошкорлаштиришни олдини олишнинг жиноят ҳуқуқий ва криминологик чоралари: Юридик фанлар номзоди диссертацияси автореферати. — Т., 2003. — Б. 12.

29. Наукенов М.О. Коррупционные преступления: криминологический и уголовно-правовой анализ. — Алматы, 1999. — С. 62.

Zakirov K.T. Retsidiv jinoyatchilikni keltirib chiqaruvchi omillar

Mazkur maqolada retsidiv jinoyatchilikning sodir etilishiga imkon berayotgan sabab va shart-sharoitlarni aniqlash, o'rganish va tahlil qilish, retsidiv jinoyatchilikning o'ziga xos xususiyatlari ilmiy yoritilgan.

Kalit so'zlar: retsidiv jinoyatchilik, sabab, shart-sharoit, kriminologiya, oldini olish, qarshi kurashish.

Закиров К.Т. Факторы, вызывающие рецидивные преступление

В данной статье научно освещаются выявление, изучение и анализ причин и условий, допускающих совершение рецидивных преступлений, специфические признаки рецидива.

Ключевые слова: рецидивные преступления, причины, условия, криминология, профилактика, борьба.

Zakirov K.T. Factors causing recidiv crime

In this article, identification, study and analysis of the reasons and conditions that allow the commission of recidivism, specific characteristics of recidivism are scientifically covered.

Key words:recidiv crime, causes, conditions, criminology, prevention, combating.

Turayeva Sayyora Rustambayevna,
O'zbekiston Respublikasi Jamoat xavfsizligi universiteti
Ijtimoiy-gumanitar fanlar kafedrasi professori, tarix fanlari nomzodi

MAHMUD IBN VALINING "BAHR UL- ASROR" ASARIDA QUROLSOZLIK HAQIDA MA'LUMOTLAR

Mahmud ibn Vali XVII asrda yashagan balxlik yirik qomusiy olim. Otasi Mir Muhammad Vali asli farg'onalik (kosanlik) bo'lib, Shayboniylardan Pirmuhammad I (1546-1567yy.)davrida Balxga borib qolgan. U o'qimishli va keng ma'lumotli kishi bo'lib, asosan fiqh ilmida zamonasining peshqadam kishilaridan hisoblangan. Mahmud Ibn Vali 1596 yil tug'ilgan. 19 yoshida 1614 yil u yirik fiqh va hadis olimi Mirakshoh Xusayniyning xizmatiga kiradi va qariyb 10 y. Undan saboq oladi. Mahmud ibn Vali bilimining boyishida Mirakshoh Xusayniyning boy kutubxonasining ta'siri katta bo'lganini yozadi. 1625 yil iyul oyida savdo karvoniga qo'shilib, Hindistonga boradi. U erda 7 yil istiqomat qilib, uning peshavor, Lohur, Dehli. Agra, Rojmahal, Haydarobod, Vijayanagar, Kalkutta, Bixar kabi shahar va o'lkalarida bo'lgan. 1631 yil avgustda Balxga qaytib kelgan.Keyin Nodir Muhammadxon (1606-1642)yillarda Balx, (1642-1645 yillarda) Buxoro xonining xizmatiga kirgan to umrining oxirigacha kutubxonasida kitobdor bo'lib xizmat qilgan.

"Bahr ul- asror fi manoqib ul ahyor" (oliyjanob kishilarning jasorati haqida sirlar dengizi) nomli o'ta qimmatli qomusiy asar muallifi bo'lib, bu asar 7 jilddan iborat bo'lgan. 1634-1640 yillarda yozilgan ushbu asarning, bizgacha 1-4 jildi topilgan. Ushbu asar ilmiy jamoatchilikka 1902 yildan ma'lum bo'lgan bo'lsada hali kam o'rganilgan. Asarning 1 jildi ilmi nujum, geografiya, ma'danshunoslik va botanika fanlariga oid ma'lumotlarni o'z ichiga olgan.

Biz Mahmud ibn Valining "Bahr ul asror fi manoqib ul- aher" (Olijanob kishilarning jasorati haqida sirlar dengizi) asarining O'zRFASHI dagi № 2372 raqamli qo'lyozma nusxasidan foydalanildi [1]. Ammo o'rganishimiz natijasida ushbu asar 3 qismdan iborat va 290 ma'dan haqida ma'lumot berishi aniqlandi. Shulardan 8 tasi amaliy, ya'ni sun'iy yaratilganligi ma'lum bo'ldi [1:273a-330 b.] Metallar qismida qurolsozlik borasidagi ayrim ma'lumotlari qimmatlidir.

Muallif asarning muqaddima qismida barcha metallarning tarkibida oltingugurt va simob tashkil etishi haqida yozadi. Javohirshunoslar misdan qurollarning g'ilofiga naqsh solish uchun foydalanilgan. Misning konlari Diyorbakr, Rum (hozirgi Turkiya), Ozarbayjon, Suvaysh, Andalus, Nishopur va Evropa va Kirmon (Eron) va Basrada ko'p ekanligini qayd etadi. Hindistonda past sifatli mis ko'pligini ham alohida qayd etadi.[1:277 a varaq.] Toshkent atrofida ulkan mis zahiralari borligini o'rta asrlardagi ko'p manbalar tasdiqlagan edi. Ularning mavjudigini tadqiqotlarida A.A.Simyonov, P.P. Ivanov tomonidan qayd etilgan. Ushbu konlar XV-XVI asrda faoliyat ko'rsatgan bo'lsa kerak. Mis mahsulotlarini quyishda asosiy Toshkent atrofidagi konlardan olingan xom ashyoga asoslangan edi. Mis qazib olish boshqa foydali qazilmalar singari Toshkent hukmdorlari hokimiyatining zaiflashgan yillari va uzoq davom etgan urushlar davrida to'xtab qolgan. Bunda holatlardan biri XVII asrning 40-yillariga to'g'ri keladi va bu holat Mahmud ibn Vali tomonidan qayd etilgan. Manbada mis "nox-as", "mis" nomlarida keladi ba uning kumush aralashgan "misto'qi" deb nomlangan holatdagisi ham ko'p topilishi qayd etiladi. Mis 5 hil navda bo'lishi, mis zangi "to'tiyo" deb atalib, ko'z kasalliklarida qo'llanilishi haqida so'z yuritiladi. [1:277 a varaq]

Bizga ma'lumki, qurolsozlik temirchilikning bir tarmog'i hisoblanadi. Mahmud ibn Vali asosiy xom ashyo temir haqidagi quyidagilarni qayd etadi: "Temir forschada "ohan", arbchada "hadid" deb tilga olinadi. Bu metall kam qiymatli bo'lishiga qaramay juda ham amaliyotda foydalidir. Uning tarkibini simob va oltingugurt tashkil etadi. XV asrning qomusiy olimi, ma'danshunos Mahmud ibn Mansurning "Javohirnoma" nomli (oq quyunli sulolasining asoschisi Xalil Bahodir xon bin Abu Nasr Xasan Baxodirxon Xalidullohiga (843/1488-882/1497yil) bag'ishlab yozilgan) kitobida [2] aytishicha, temir ikki qismdan iborat. Biri yumshoq temir ikkinchisi mustahkam po'latdir. Yumshoq temir 4 navlidir. Birinchisi tarkibida suvsiz, oq rangli bo'lib, asosan qurol yasashda ishlatiladi. Ikkinchi navi tig' yasashga yaxshi yaraydi, undan asosan mashhur Rum (hozirgi Turkiya) tig'lari, og'ir qurollar tayyorlanadi, uchinchi nav temir zargarlar tomonidan faqat bezaklar tayyorlashga ishlatiladi, to'rtinchi navi shunday yumshoqdirki uni qog'ozday yupqalikda taxtalar tayyorlanadi.

Hindistonda temirni shunday toplaydilarki, undan mustahkam "fo'lad" tayyorlanadi. Bu po'latdan tig'lar tayyorlanadi. Bu tig'lar jahonga "Hindi tig'" nomi bilan mashhur. "Hindi" va "farangi"- (Yevropa) tig'lari qora rangli bo'ladi. Bu navdagi temirdan "hindi shamshirlari" ham tayyorlanadi. Dunyoda Hindistonda tayyorlangan shamshirlar juda qadrlanadi va qimmatbaho sanaladi. Hatto eng past sifatli deb qaralgan temirdan qilingan shamshirlari ham "farangi" (Yevropa) shamshirlariga nisbatan mo'tabar qaraladi". [1:279 a. varaq].

"Fo'lod ikki navlidir. Uning bir koni Shavron, ba'zilar bu joyni "Shoburqon", "Shibirqon"dan tog'dan olinishini aytadilar. Bir chuqurlik qilib, shu joyga fo'loddan bir qismini maydalab, tog'dan olib keladilar. Bu fo'lodga ozroq yumshoq temirdan eritib biriktirib toblaydilar. Bu birikma madanni javohirshunoslar "balorak" deb nomlaydilar. Balorakdan tig', xanjar, qilich yasaydilar".[1:279 a varaq.]

O'rta asr adabiyotlarida bu so'z ko'p uchraydi. Klassik adabiyoti lug'atlarida "**balorak**" atamasi - lug'atlarda "yaltiroq tig', qilich, hind qilichi, o'tkir qilich" ekanligi izohlanadi [3: 37.)]. Bu o'z davrida shuhrat topganini anglatadi.

Mahmud ibn Valining yozishicha, "balorak tayyorlash Hindistonda san'at darajasidagi hunar hisoblanadi. Ular bu birikma ma'danga oltin ham qo'shadilar. Bu balorak "Hindi shohi" nomida mashhur. Balorakning bir necha turi mavjud. Biri "balorak shohi", yana biri "balorak johi", va "balorak zuhinyoo" (yarqiroq, porloq chiroyli) kabi turlari bo'lgan. Balorak shohi oq rangli bo'lgan, zuhal turida yaltiroqlik beruvchi zari ko'p bo'lgan, johi turi oq bo'lsada tarkibida margimush (angusht) zarrasi ko'proq bo'lgan va bu qoramtirlik berar edi. Aksariyat qurolsozlar hindistonlik ustalar tomonidan tayyorlangan "balorak shohi" va "balorak zuhinyoo" turlarini ma'qul ko'rishgan va haridorgir bo'lgan. Forslar Eronda "balorak johi"dan qurollar yasagan. Bu qurollar hindi qurollariga nisbatan qizil gulli naqshinkor bo'lib, ko'rinishi tilloday ko'rinadi va ko'pchilik bu qurolni maqtaydilar. Muhammad ibn Mansur bunday **bir shamshir ming tillo qiymatida baholanishi** haqida xabar beradi" "Bilorak shohi"ning Xuroson navi ham mavjud bo'lib, u ham keng shuhrat topgan. U fo'laddan ancha yaxshiroq va sofroqdir. Mustahkam qurol yasashga yaraydigan temir olinadigan konlar soni Xurosonda 10 tani tashkil etadi. Bu temirning past navlaridan ko'p uy ro'zg'or asboblari ham yasaladi. Hindi nav fo'ladli qurol yoki tig' sohibi jarohatlasa, bu joydan uzoq vaqt qon to'xtamaydi, jarohat og'ir bo'ladi. Ammo bu ma'dan tarkibida mahak va magnit temiri bo'lsa olovda qora rangga kiradi. U chirog'don yasashga yaraydi. Bilinos aytadiki, bir qism temir, bir qism mis, ikki qism oltin aralashtirib, chayon sur'ati naqshlanib unga chayon zahari (qoni qo'shilsa) va pishirilsa, toblansa bu metalldan yasalgan shamshir jarohati shifo topmagay, jarohat bitmagay [1: 279 b varaq]. Biz o'rgangan o'rta asr adabiyotlaridan shunisi ma'lumki, jang paytida Amir Temur singari mohir sarkardalar askarlarini shunday joylashtirishga uringanki, toki jang paytida dushman qo'shining qurol aslahasi quyoshda tovlanib, sha'lasidagi yarqiroqlik askarlar ko'zini qamashtirmasin. Hatto, bu qurollar yarqiroqligini dushmanga nisbatan qo'llab, ular ko'zi qamashgandan mo'ljalni aniq ololmasligiga harakat qilingan. Janglarda qurol yaroqning nafaqat o'tkirlik, yaltiroqlik jihatidan ham foydalanilgan. Xullas, Mahmud ibn Vali o'z darvidagi murakkab tarkibli metallar va ularni foydalanish sohalari haqida ham qimmatli ma'lumotlar bergan.

Kumush haqida Mahmud ibn Vali yozadi: "Kumush konlari shu qadar ko'pki, ular barcha iqlim mamlakatlarida uchraydi. (Ularning) ba'zilari ishlab turibdi, qolganlari tashlandiq holda". Shunday konlar, olim keltirgan ma'lumotlarga qaraganda, Xutalon va Qandihorda uchraydi. Oltin va kumush kamaygan paytda temir qazib olish bir me'yorda davom etib turgan. Bu xususda, Badaxshondagi temir konlari haqida keltirgan ma'lumotlar diqqatga sazovordir. Temirga bo'lgan ehtiyojning ortib borishi bunga asosiy sabab bo'lganligini ta'kidlaydi. Chunki undan mehnat qurollari va bir talay uy- ro'zg'or buyumlari, mazkur suronli siyosiy tahlikali yillarda qurollar ishlab chiqarish ko'paygan.

Mahmud ibn Vali mazkur asarni yozishda juda ko'p manbalardan Aristotel (mil. av. 384-322), Jolinus (mil. 130.-200 yillar), Bilisinos[4] , Disquridus Abu Rayxon Beruniy va Ibn Sino, Farobiy, Tayfoshiy, Abu Yoqub Iso al- Kindiy Abdul Majid [5], Muhammad Zakariya al-Qazviniy, Hamidulloh Kazviniy va Muhammad ibn Mansur asarlaridan , shuningdek ko'pgina izohli lug'atlardan ("Kutub – i farhang") foydalangan. Shuningdek, o'zining ko'p yillar mobaynida Movaraunnahr, Xuroson, Badaxshon va Hindistonga qilgan sayohatlari paytida to'plagan ma'lumotlaridan ham foydalangan.

Bundan anglashiladiki, O'rta Osiyo javohirshunoslari ma'danlar haqidagi butun dunyoda to'plangan ilmiy bilimlarni, tajribalarni

yig'ishga harakat qilgan. Bu bilimlar Buxoro xonligi qurolsozlik hunari taraqqiyotida tajribalardan foydalanilgan. Shuning uchun ham saroyda bunday qomusiy asarlar yozilgan va saqlangan. Mahmud Ibn Valining yozganlaridan, xalqaro qurol bozori qimmatbaho qurollari markazlarini ham anglash mumkin. XVII asrlarda Hindi, Eron, Xuroson, Turk qurollari mashhur bo'lib, xalqaro aloqalar tufayli tajribalar almashilgan.

Foydalanilgan adabiyotlar

1. Mahmud ibn Vali. " Bahr ul asror fi manoqib ul- aher" (Olijanob kishilarning jasorati haqida sirlar dengizi) . O'zRFASHI № 2372 raqamli qo'lyozma – 273 a-330 b varaq.

2. Muhammad ibn Mansur. Javohirnoma. // O'z.RFA SHI in. 2294/ II – 170b-246b varaqlar.

3. Alisher Navoyi asarlariga qichqacha lug'at. – T. 1993. B. 37.

4. Balinos - Balinasning shaxsiyati haqida Silvestr de Sasi bu Plineus ismining arabcha tarjimasi ekanligini aytdi. Biroq, endi bu shubhasiz deb hisoblanadi. Gap Sharqda ko'p sayohat qilgan taniqli Pifagorshunos olim Tianalik Apolloniya (u ham milodiy 1-asrda yashagan) haqida ketmoqda. // Al-Beruniy, Abu-r-Rayhon Muhammad ibn Ahmad. (Mineralogiya) / A.M.Belenitskiy tarjimasi. – L. 1963 - S. 401.

5. Al- Kindiy - Abu Isoq Yaqub (801-866) O'rta asrda yashagan yirik arab mutafakkiri, falsafa bobida yirik asarlar yozgan. Uni arab falsafasining otasi deb ham atashadi. Al- Kindiy aniq fanlar bobida ham asarlar yozib qoldirgan. // Abu Rayhon Beruniy. Firuza. (Javohirlar haqida naql va xikoyatlar) / Nashrga tayerlovchi va tarjimon A. Irisov. – T.: Abdulla Qodiriy nomidagi xalq merosi nashryoti. 1993.–B. 7. (Kalom ilmi bilan shug'illangan)

Turayeva S.R. Mahmud ibn Valining "Bahr ul-asror" asarida qurolsozlik haqida ma'lumotlar

Ushbu maqolada Buxoro xoni kutubxonasi kitobdori XVII asrda yashagan Mahmud Ibn Valining "Bahr ul-asror" qomusiy asarida qurol ishlab chiqarish bo'yicha to'plagan bilimlari haqidagi ma'lumotlari o'rganilgan. Ma'lumotlar qo'lyozma asr matnidan fors tilidan tarjima asosida tayyorlangan. O'rta Osiyo xalqlarining mustahkam qurollar tayyorlash bo'yicha tajribasi va an'analar, qurol yasashga xomashyo metall va boshqa ma'danlar konlari haqidagi qimmatli ma'lumotlar berilgan.

Kalit so'zlar: metall, temir, po'lat, mis, tig', shamshir, xanjar, qurolsoz hunarmand, balorak, xanjar g'ilof, oltingugurt, simob.

Тураева С.Р. Сведение о изготовление оруже в произведение «Бахр уль-асрар» Махмуда ибн Вали

В данной статье рассматриваются сведения, собранные Махмудом Ибн Вали, библиотекарем библиотеки Бухарского хана в XVII веке, о собранных им знаниях о производстве оружия в энциклопедическом труде «Бахрул Асрор». Информация подготовлена на основе персидского перевода рукописного текста века. Приведены ценные сведения об опыте и традициях народов Средней Азии в изготовлении прочного оружия, а также о месторождениях металлического сырья и других полезных ископаемых для изготовления оружия.

Ключевые слова: металл, железо, сталь, медь, клинок, меч, кинжал, оружейник, шпага, ножны кинжала, сера, ртуть.

Turaeva S.R. Information about the manufacture of weapons in the work "Bahr ul-asrar" by Mahmud ibn Wali

This article discusses the information collected by Mahmud Ibn Vali, the librarian of the library of the Bukhara Khan in the 17th century, about the knowledge he collected about the production of weapons in the encyclopedic work "Bakhrul Asror". The information has been prepared on the basis of a Persian translation of the handwritten text of the century. Valuable information is given about the experience and traditions of the peoples of Central Asia in the manufacture of durable weapons, as well as deposits of metal raw materials and other minerals for the manufacture of weapons.

Key words: metal, iron, steel, copper, blade, sword, dagger, gunsmith, sword, dagger sheath, sulfur, mercury.

Maqsudov Quyoshbek Akbarali o'g'li,
O'zbekiston Respublikasi jamoat xavfsizligi universiteti mustaqil izlanuvchisi

O'ZBEKISTON RESPUBLIKASI JAMOAT XAVFSIZLIGI UNIVERSITETI KURSANTLARINING MAXSUS JISMONIY TAYYORGARLIGI KO'RSATKICHLARINI OSHIRISH BO'YICHA PEDAGOGIK TAJRIBA BOSHIDA OLINGAN NATIJALAR TAHLILI

Mavzuning dolzarbligi. Mavjud ilmiy adabiyotlar va izlanishlar tahlili shuni ko'rsatdiki, bugungi kunda harbiy xizmatchilarning jangovar tayyorgarligini takomillashtirish jarayonini modernizatsiya qilish va ularni psixologik va pedagogik jihatdan harbiy xizmatga tayyorlash hamda moslashtirish uchun real shart-sharoitlarni yaratishning ayrim muammolari turli soha olimlari tomonidan o'rganilgan bo'lsa-da, kursantlarni jismoniy tayyorgarligini takomillashtirish uchun qo'l jangidan foydalanish zarurligini belgilovchi omillar mustaqil tadqiqot obyekti sifatida deyarli o'rganilmagan. Qolaversa, kursantlarni qo'l jangi mashg'ulotlarida jismoniy tayyorgarligini bosqichma-bosqich rivojlantirishning maqsadli, tizimli usullari va shakllaridan samarali foydalanish uchun zamonaviy pedagogik texnologiyalarni qo'llash amaliyoti yetarli darajada ishlab chiqilmagan.

Bundan tashqari qo'l jangi usullarini o'rgatish kursantlarni kasbiy tayyorgarlik imkoniyatidan kelib chiqib ishlab chiqilmaganligi hamda eskicha yondoshuv asosida o'qitish bugungi sharoitda samara bermayotganligi o'tkazilgan tadqiqotlarda o'z isbotini topdi.

Bugungi kunda kursantlarni qo'l jangi usullarini o'zlashtirishini aniqlash uchun ma'lum usullar asosida baholash mezoni ishlab chiqilmagan va amaliyotda muhim hisoblangan o'zini-o'zi himoyalash, hujum qilish va raqib changalidan chiqish usullarni qo'llash malakalari takomillashtirishtirilmagan. Bularning hammasini fundamental asosida kursantlarning maxsus jismoniy tayyorgarlik darajasi yotishini inobatga olsak mavzuning qanchalik muhim va dolzarb ekanligi oydinlashadi.

Tadqiqotning maqsadi. Nazorat va tajriba guruhlariga mansub Jamoat xavfsizligi universiteti (JXU) kursantlarining jismoniy tayyorgarlik mashg'ulotlarida qo'l jangi sport turi asosida maxsus jismoniy tayyorgarligi ko'rsatkichlari darajasini oshirish bo'yicha amalga oshirilgan pedagogik tajriba boshidagi olingan natijalarni tahlil qilish.

Tadqiqot obyekti O'zbekiston Respublikasi Jamoat xavfsizligi universiteti kursantlarining jismoniy tayyorgarlik mashg'ulotlari jarayoni.

Tadqiqot predmeti O'zbekiston Respublikasi Jamoat xavfsizligi universiteti kursantlarining maxsus jismoniy tayyorgarligini takomillashtirish usullari, vositalarini tashkil etadi.

Tadqiqotning usullari. Ilmiy-uslubiy adabiyotlar materiallarini tahlil qilish, pedagogik kuzatuv, antropometrik usul, pedagogik tajriba, pedagogik testlash, matematik statistika usullari.

Tadqiqotning vazifalari:

1. Kursantlarni kasbiy tayyorgarligi jarayonida qo'l jangi usullarini o'rgatish bo'yicha adabiy manbalarni tahlil qilish;
2. O'zbekiston Respublikasi Jamoat xavfsizligi universiteti kursantlarini kasbiy tayyorgarligi jarayonida qo'l jangi usullarini o'rgatishning optimal ketma-ketligini ishlab chiqish;
3. Kursantlarining jismoniy tayyorgarlik mashg'ulotlarida qo'l jangi sport turi asosida maxsus jismoniy tayyorgarligi ko'rsatkichlari darajasini oshirish bo'yicha pedagogik tajriba boshidagi olingan natijalarnining statistik xarakteristikalarini tahlil qilish.

Tadqiqot natijalari va ularning muhokamasi. Pedagogik tajriba boshida jismoniy tayyorgarlik darajasi bir-birlariga imkoni boricha yaqin bo'lgan O'zbekiston Respublikasi JXUning "Maxsus vazifalarni bajarish qo'shinlarining qo'mondonlik-taktik faoliyati (241-o'quv guruhi 25 nafar)" va "Xizmat faoliyatini tarbiyaviy-psixologik ta'minlash (262 a-o'quv guruhi 23 nafar)" fakulteti kursantlari jalb etilib, kursantlar ikki guruhga: tajriba va nazorat guruhlariga ajratilib, pedagogik tajriba tashkil etildi.

Nazorat va tajriba guruhlari sinaluvchilari tomonidan jismoniy tayyorgarlik ko'rsatkichlari bo'yicha tajriba boshida o'rganilgan har bir nazorat testida qayd etilgan natijalari, olingan natijalarning asosiy statistik xarakteristikalari va ularni solishtirish, har bir test bo'yicha guruhlarda natijalarning o'rtacha arifmetik qiymatlari absolyut farqlarining statistik ishonchliligini Styudent taqsimoti kritik qiymatlari asosida baholash natijalari bo'yicha ma'lumotlar 1-jadvalda keltirilgan.

1-jadval

Nazorat (n=23) va tajriba (n=25) guruhlari sinaluvchilari tomonidan jismoniy tayyorgarlik ko'rsatkichlari bo'yicha tajriba boshida qayd etilgan natijalarini solishtirish

	Nazorat guruhi			Tajriba guruhi				
Test t.r.	$\overline{X}$	σ	V, %	$\overline{X}$	σ	V, %	t	P
1.	14,11	1,35	9,57	14,41	1,43	9,93	0,74	>0,4
2.	770,87	81,43	10,56	787,20	86,23	10,95	0,67	>0,5
3.	136,30	17,16	12,59	138,56	17,96	12,96	0,44	>0,6
4.	11,91	1,38	11,57	11,72	1,40	11,95	0,48	>0,6
5.	4,70	0,63	13,52	4,64	0,65	13,97	0,30	>0,7
6.	4,43	0,65	14,66	4,32	0,65	14,98	0,61	>0,5
7.	38,39	5,22	13,60	37,52	5,24	13,97	0,58	>0,5
8.	33,17	4,84	14,59	32,60	4,87	14,94	0,41	>0,6

Izoh: qulaylik uchun va shartli ravishda o'rganilgan testlar quyidagi tartibda belgilangan: 1-100 m. masofaga ga yugurish vaqti (s.); 2-3000 m. masofaga yugurish vaqti (s.); 3-400 m. masofaga yagona to'siqlar yo'lagidan oshib o'tish vaqti (s.); 4- Turnikda tortilishlar soni (marta); 5- Turnikka kuch bilan chiqishlar soni (marta); 6- Turnikda bajariladigan kuch mashqlar majmui (KSU) (marta); 7- O'ng qo'l kaft kuchi (kg.) va 8- Chap qo'l kaft kuchi (kg.).

Jadvalda keltirilgan ma'lumotlarni umumlashtirish va tahlil qilish o'rgailgan sinov-testlari natijalarining statistik xarakteristikalari bo'yicha bir-birlariga etarlicha yaqinligini ko'rsatib turibdi.

Jumladan, 1-test, ya'ni "100 m. masofaga ga yugurish vaqti" bo'yicha nazorat guruhida $\overline{X}$ ± σ = 14,11 ± 1,35 s. natija (variatsiya koeffitsienti V=9,57 %) qayd etilgan bo'lsa, tajriba guruhida ushbu ko'rsatkichlar $\overline{X}$ ± σ = 14,41 ± 1,43 s. natijani (V=9,93 %) tashkil etgan bo'lib, natijalar o'rtacha arifmetik qiymatlari absolyut farqi 0,29 s.ga va nisbiy farqi 2,09 foizga tengligi kuzatildi (1-diagramma).

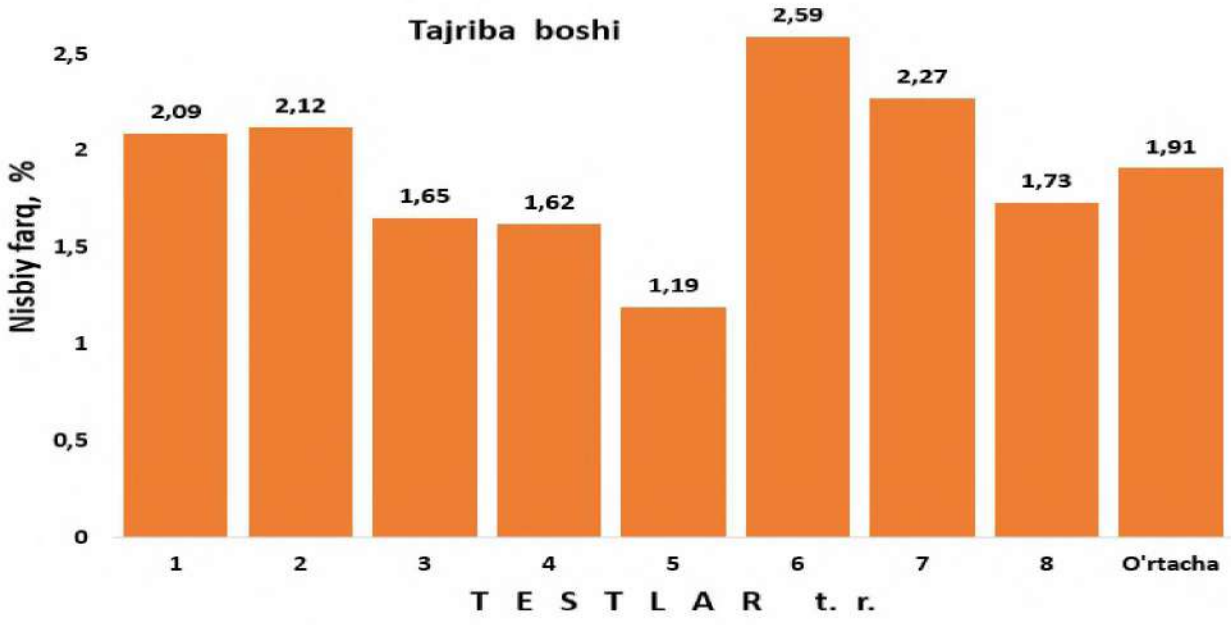

1-diagramma. Nazorat va tajriba guruhlari sinaluvchi kursantlari tomonidan jismoniy tayyorgarlik ko'rsatkichlari bo'yicha tajriba boshida qayd etilgan natijalari o'rtacha arifmetik qiymatlari absolyut farqlarining nisbiy farqlari (nazorat guruhidagi mos ko'rsatkichlarga nisbatan foizlarda)

O‘rganilgan 8 ta testlar orasida tajriba boshida nazorat va tajriba guruhlari sinaluvchilari tomonidan jismoniy tayyorgarlik ko‘rsatkichlari bo‘yicha qayd etilgan natijalar o‘rtacha arifmetik qiymatlarining nisbiy farqlari orasida eng kichik qiymati 5-test, ya’ni “Turnikka kuch bilan chiqishlar soni” da kuzatilib, u 1,19 % ni, eng katta nisbiy farq esa 6-testda, ya’ni “Turnikda bajariladigan kuch mashqlar majmui” natijalarida aniqlandi, u 2,59 % ga tengligi aniqlandi. Shuning bilan birga, tajriba boshida o‘rganilgan 8 ta test bo‘yicha o‘rtacha nisbiy farq 1,91 % ni tashkil etdi.

Bundan tashqari, nazorat va tajriba guruhlari sinaluvchilari tomonidan jismoniy tayyorgarlik ko‘rsatkichlari absolyut farqlarining statsitik ishonchliliklarini hammasi turli yomon (t=0,30 bilan t=0,74 oralig‘ida hamda R>0,7 bilan R>0,4 intervalida joylashgan) ahamiyatlilik darajalarida statistik ishonchsiz ekanligi, ya’ni nulinchi gipotezani tasdiqlashi kuzatildi.

Ushbu faktlar hamda tajriba boshida nazorat va tajriba guruhlari sinaluvchilarining jismoniy tayyorgarlik ko‘rsatkichlari asosida hisoblangan variatsiya koeffitsiyentlarining son qiymatlari V=9,57 va V=14,54 % oraliqlarda joylashganligi, ushbu ko‘rsatkichlar variatsiya koeffitsientlari gradatsiyasining qoniqarli bo‘limini ijobiy qismida (ikkitasi hatto yaxshi qismida ham) joylashganligi fakti pedagogik tajribani uslubiy jihatdan to‘g‘ri tashkil etilganligini ko‘rsatib turibdi.

Xulosa. Pedagogik tajriba boshida tanlangan 8 ta testlar orasida nazorat va tajriba guruhlari sinaluvchilari tomonidan jismoniy tayyorgarlik ko‘rsatkichlari bo‘yicha qayd etilgan natijalar o‘rtacha arifmetik qiymatlarining o‘rtacha nisbiy farq 1,91 % ni tashkil etganligi, testlar bo‘yicha natijalar absolyut farqlarining statsitik ishonchliliklarini hammasi turli yomon (t=0,30 bilan t=0,74 oralig‘ida hamda R>0,7 bilan R>0,4 intervalida joylashgan) ahamiyatlilik darajalarida statistik ishonchsiz ekanligi, ya’ni nulinchi gipotezani tasdiqlaganligi, mazkur guruhlar sinaluvchilarining jismoniy tayyorgarlik ko‘rsatkichlari asosida hisoblangan variatsiya koeffitsientlarining son qiymatlari V=9,57 va V=14,54 % oraliqlarda, ya’ni variatsiya koeffitsientlari gradatsiyasining qoniqarli bo‘limini ijobiy qismida (ikkitasi hatto yaxshi qismida ham) joylashganligi faktlari pedagogik tajribani uslubiy jihatdan to‘g‘ri tashkil etilganligini isboti hisoblanadi.

Foydalanilgan adabiyotlar

1. Алексеев Н.А., Кутергин Н.Б. Анализ развития физических качеств на занятиях по рукопашному бою с сотрудниками спецподразделений МВД России// Совершенствование боевой и физической подготовки курсантов и слушателей образовательных учреждений силовых ведомств: Материалы международной научно-практической конференции 7-8 июня 2012. – Иркутск, 2012. – Т.1. – С. 20-24.

2. Асямов С.В., Пулатов Ю.С. Профессионально-психологический тренинг сотрудников органов внутренних дел. Учебное пособие. – Ташкент: Академия МВД Республики Узбекистан, 2002. – 140 с.

3. Бальсевич В.К. Перспективы развития общей теории и технологии спортивной подготовки и физического воспитания//Теория и практика физической культуры. – Москва, 1999. – №4. – С. 22.

4. Гайдук С.А., Морищук Л.В. Технология формирование волевых качеств в процессе профессионально-прикладной физической подготовки. Монография. – Минск: МГВРК, 2007. – 200 с.

5. Каримов А.А. Естественный инстинкт самосохранения человека как условие повышения качества тактико-специальной и огневой подготовки сотрудников ОВД//Совершенствование боевой и физической подготовки курсантов и слушателей образовательных учреждений силовых ведомств: Материалы международной научно-практической конференции. – Иркутск, 2011. – С. 118-119.

6. Кочкаров А.А. Педагогическая технология профессионально-прикладной физической подготовки курсантов Высших сержантских курсов: Дис. канд. пед. наук. – Ташкент: 2006. – 157 с.

7. Хазова С.А. Личностные качества конкурентоспособного специалиста по физической культуре и спорту//Теория и практика физическая культуры. – Москва, 2008. – № 4. – С. 64-68.

8. Шулика Ю.И. Боевые искусства: состав, уровень притязаний, заблуждения и как все

расставить по своим местам//Теория и практика физической культуры. – Москва, 2003. – №11. – С. 32-36.

Maqsudov Q.A. O'zbekiston Respublikasi jamoat xavfsizligi universiteti kursantlarining maxsus jismoniy tayyorgarligi ko'rsatkichlarini oshirish bo'yicha pedagogik tajriba boshida olingan natijalar tahlili

Maqolada nazorat va tajriba guruhlariga mansub O'zbekiston Respublikasi Jamoat xavfsizligi universiteti kursantlari – sinaluvchilar tomonidan pedagogik tajriba boshida qayd etilgan jismoniy tayyorgarlik ko'rsatkichlari, ularning statistik xarakteristikalari hamda guruhlarda olingan natijalar o'rtacha arifmetik qiymatlarining absolyut farqlarini statistik ishonchliligi baholarini tahlili ma'lumotlari keltirilgan.

Kalit so'zlar: kursantlar, jismoniy tayyorgarlik ko'rsatkichlari, statistik xarakteristikalar, absolyut o'sish, statistik ishonchlilik.

Максудов К.А. Анализ результатов, полученных в начале педагогического эксперимента по повышению показателей специальной физической подготовки, курсантов университета общественной безопасности Республики Узбекистан

В статье приведены данные показателей физической подготовки испытуемых контрольной и экспериментальной групп-курсантов университета Общественной безопасности Республики Узбекистан, зафиксированные в начале педагогического эксперимента, их статистических характеристик, а также анализа оценок статистической достоверности абсолютных разниц среднеарифметических значений результатов, полученных в группах.

Ключевые слова: курсанты, показатели физической подготовки, статистические характеристики, абсолютный прирост, статистическая достоверность.

Maksudov K.A. Analysis of the results obtained at the beginning of the pedagogical experiment on increasing the indicators of special physical training of the cadets of the university of public security of the Republic of Uzbekistan

The article presents the data of indicators of physical fitness of the subjects of the control and experimental groups - cadets of the University of Public Security of the Republic of Uzbekistan, recorded at the beginning of the pedagogical experiment, their statistical characteristics, as well as the analysis of estimates of the statistical reliability of the absolute differences in the arithmetic mean values of the results obtained in the groups.

Key words: cadets, indicators of physical fitness, statistical characteristics, absolute increase, statistical significance.

Xodiyev Rustamjon Xamdamovich,
O‘zbekiston Respublikasi Jamoat xavfsizligi universiteti mustaqil izlanuvchisi

OLIY HARBIY TA’LIM MUASSASALARIDA O‘QUV JARAYONINI TAKOMILLASHTIRISHNING IJTIMOIY-HUQUQIY ASOSLARI

Mamlakatimiz ijtimoiy-iqtisodiy hayotida sodir bo‘layotgan ijobiy o‘zgarish harbiy xizmatchilar turmush sharoitini yanada yaxshilash, ularning manfaatlarini ta’minlash sohasidagi ishlarimiz miqyosini uzluksiz ortib borishiga sabab bo‘lmoqda.

Davlatimiz rahbari tomonidan mudofaa sohasini isloh qilish, professional asosdagi Qurolli Kuchlarni shakllantirish, uning tarkibini yuqori malakali, kasbiy mahorat va jangovor qobiliyatga ega bo‘lgan, harbiy kasb talablariga javob bera oladigan kadrlar bilan ta’minlash masalasi asosiy e’tiborda.

Harbiy mutaxassisning tayyorgarligi va bilim darajasiga qo‘yiladigan talablar o‘zgardi, harbiy xizmatchining faoliyati kasbiy tayyorgarligi va bilim darajasiga qo‘yiladigan talablar oshdi, “harbiy xizmatchining faoliyati jarayonida kasbiy professionallik ustuvor ahamiyat kasb eta boshladi” [1]. Tarbiya jarayonining mazmuni, uni tashkil etish usullarini sezilarli takomillashtirish o‘zgartirishni talab etiladi. “Jamiyat xavfsizligiga tahdid bo‘lib turgan davrda milliy xavfsizlikni ishonchli ta’minlash masalasi mamlakat Qurolli Kuchlari faoliyati samaradorligini oshirishni talab etadi”[2].

Oliy harbiy ta’lim muassasalari tizimini yanada rivojlantirish, sohadagi mavjud muammolarni bartaraf etish, pirovardida ilm-fanning yirik o‘choqlariga aylantirishga alohida e’tibor qaratilmoqda. Aholining oliy ta’lim bilan qamrab olinganlik darajasi muttasil oshirib borilmoqda.

Ishlab chiqarishdan ajralmagan holda fuqarolarimizga oliy ma’lumot olish imkoniyati yanada kengaytiriladi. Bosqichma-bosqich masofaviy ta’lim shaklida kadrlar tayyorlash yo‘lga qo‘yildi. Ta’lim sohasining yana bir asosiy vazifasi bugungi kun uchun zarur bo‘lgan yangi avlodni, ilm-fan va o‘z ixtisosligi asoslarini puxta egallagan bilimli kursantlarni tarbiyalashdan iboratdir.

Uzluksiz ta’lim tizimini huquqiy tartibga solishga qaratilgan yaxlit “Ta’lim kodeksi”ni ishlab chiqish payti keldi. Bu jihatdan “2022-2030 yillarda O‘zbekiston Respublikasining uzluksiz ta’lim va tarbiya sohasini insonparvarlashtirish strategiyasi” yaratilishi va amalga oshirilishi maqsadga muvofiq [3].

O‘zbekiston Respublikasining “Ta’lim to‘g‘risida”gi qonunida tarbiya va ta’lim tushunchalariga quyidagicha ta’rif berilgan: “Tarbiya aniq maqsadli hamda ijtimoiy-tarixiy tajriba asosida yosh avlodni har tomonlama kamol toptirishga, ularning ongini, ma’naviy-axloqiy qadriyatlar va dunyoqarashini shakllantirishga qaratilgan tizimli jarayon” [4]. Qonunda “Ta’lim – ta’lim oluvchilarga chuqur nazariy bilim, malakalar va amaliy ko‘nikmalar berishga, malaka hamda ko‘nikmalarni shakllantirishga, qobiliyatini rivojlantirishga qaratilgan tizimli jarayon” [5] deyilgan. Ushbu ikki tushuncha doimo yonma-yon turgani kabi, “Ta’lim to‘g‘risida”gi qonunda ham bu ikki tushunchaga yonma-yon ta’rif keltirilgan.

Harbiy xizmatchilarning ta’limi yangi O‘zbekiston Respublikasining “Ta’lim to‘g‘risida”gi qonunining 7-moddasiga asosan “Professional ta’lim”ga taalluqli bo‘lib, har bir harbiy xizmatchi professional ta’lim egasi bo‘lishi shart va majburdir.

Ushbu qonunning 22-moddasi “Mudofaa, xavfsizlik va huquqni muhofaza qilish faoliyati sohasida kadrlarni tayyorlash”ga bag‘ishlangan bo‘lib, Unda “Mudofaa, xavfsizlik va huquqni muhofaza qilish faoliyati sohasida kadrlarni tayyorlash ularning o‘ziga xos xususiyatlaridan kelib chiqqan holda qonun hujjatlariga muvofiq amalga oshiriladi” [6]. Qonunda “Ta’lim berish tili” (33-modda), ta’lim jarayoniga o‘quv rejalari va o‘quv dasturlarini joriy etish (35-modda), ta’lim tashkilotlari pedagogik xodimlarining huquqiy maqomi (5-bob), pedagogik faoliyat bilan shug‘ullanish huquqi (44-modda), pedagog xodimlarning majburiyatlari (46-modda), ta’lim oluvchilarning huquqlari (47-modda), ta’lim oluvchilarning majburiyatlari (48-modda), ta’lim oluvchilarning kiyim-boshiga qo‘yiladigan talablar (49-modda), ta’lim oluvchilarni ijtimoiy himoya qilish (52-modda), ta’lim sohasidagi xalqaro hamkorlik (10-bob) belgilangan. Ushbu moddalar va boblar mantiqan bir-biri bilan bog‘liq, bir-birini mazmunan to‘ldiradi, shuningdek, ushbu qonundagi barcha boblar va moddalar harbiy ta’limga bevosita va bilvosita taalluqlidir.

“Ta’lim to‘g‘risida”gi yangi qonunning (2020-yil 23-sentabr) ijtimoiy ahamiyati

jamiyatda ta'lim samaradorligini oshirish, yangi pedagogik texnologiyalar asosan ta'lim berish, chet ellik olimlarni ta'limga jalb qilishdan iborat. Bundan asosiy maqsad ta'lim tizimida (jumladan, harbiy ta'limda ham) islohotlarni amalga oshirishdir.

Yangi qonunning mohiyatidan kelib chiqib, ta'lim tizimini (harbiy sohada ham) XXI-asr talablariga moslashtirish, uni zamon bilan hamnafas qilish, keraksiz yuklama va to'siqlardan xalos qilish lozim.

O'zbekiston Respublikasi Prezidenti Shavkat Mirziyoyevning 2022-yilning 20-dekabr kuni Oliy Majlisga va O'zbekiston xalqiga qilgan murojaatida davlatimiz rivoji va istiqboli haqidagi nutqida ta'lim, ilmiy va tarbiyaviy masalalarga urg'u berib: **"Najot-ta'limda, najot-tarbiyada, najot-bilimda"** shu sababli **"Ta'lim sifatini oshirish – Yangi O'zbekiston taraqqiyotining yakka-yu yagona to'g'ri yo'lidir"** – deb qayta-qayta takrorlab o'tgan.

O'zbekiston Respublikasi Prezidentining O'zbekiston Respublikasi oliy ta'lim tizimini 2030 yilgacha rivojlantirish Konsepsiyasiga ilova qilingan (2019 yil 8 oktabrdagi PF-5847-son Farmoni) O'zbekiston Respublikasi oliy ta'lim tizimini 2030 yilgacha rivojlantirish konsepsiyasining maqsadli ko'rsatkichlari quyidagicha.

t/r	Ko'rsatkichlar nomi	Yillar kesimida				
		2019	2020	2023	2025	2030
1)	Oliy ta'lim bilan qamrab olish darajasi	20	25	30	35	50
2)	Bakalavriat ta'lim yo'nalishlari bitiruvchilaridan magistratura mutaxassisliklariga qabul qilingan talabalar	7	10	15	17	22
3)	Xorijda malaka oshirgan yoki stajirovka o'tagan professor-o'qituvchilar ulushi	2	4	10	15	20
4)	Respublika OTMga jalb qilingan PO'lar ulushi	1	2	5	8	12
5)	O'quv rejalarida amaliy ko'nikmalarni oshirishga qaratilgan mutaxassislik fanlari bo'yicha amaliy mashg'ulotlar ulushi	35	45	55	70	80

Yuqoridagi ko'rsatkichlardan kelib chiqib O'zbekiston Respublikasi Jamoat xavfsizligi universitetida o'quv-uslubiy ishlar tubdan o'zgartirildi jumladan:

"Xavfsizlik xizmati" ta'lim sohasining davlat ta'lim standarti: 13 ta ta'lim yo'nalishlarining, shundan, 3 tasi umumfuqaroviy, 8 ta mutaxassisliklarning (shundan 5 ta harbiy va 3 ta umumfuqaroviy) malaka talablari va o'quv rejalari ***(ma'lumot uchun 2021 yilgacha 5 ta bakalavriat ta'lim yo'nalishi bo'yicha kadrlar tayyorlangan),*** O'zbekiston Respublikasi Jamoat xavfsizligi universiteti kursantlarining malaka amaliyoti to'g'risidagi, O'zbekiston Respublikasi Jamoat xavfsizligi universitetida ta'lim oluvchilar bilimini nazorat qilish va baholash tizimi to'g'risidagi Nizomlari, O'zbekiston Respublikasi Jamoat xavfsizligi universitetida o'quv jarayonini tashkil etish tartibi to'g'risidagi Yo'riqnomasi tasdiqlandi va 40 dan ortiq yangi fan kiritildi va quyidagi asosiy o'zgarishlar o'quv jarayonida amalga oshirildi: fanlar 56 dan 38 gacha qisqartirildi, lekin mustaqil ta'lim soatlari 50% dan 70% oshirildi, malakali amaliyot 26 haftadan 38 haftagacha oshirildi, amaliy mashg'ulotlar 30% dan 50% ga ko'paytirildi.

Mustaqil tayyorgarlik soatlarida kursantlarning samarali ishlashi to'g'ri yo'lga qo'yilgan, masalan, hozirda kursantlarga 6 ta xorijiy til o'rgatilmoqda. Bular: ingliz tili, nemis tili, rus tili, xitoy va arab hamda turk tillari. Xorijiy tillarni kursantlar tomonidan samarali o'rganishning asosini mustaqil tayyorgarlik, mustaqil ish tashkil etadi. Xorijiy tillarni o'rgatish soatlari 256 soatdan 562 soatga oshirildi. Hafta davomida 2 soatdan qo'shimcha fakultativ mashg'ulotlar (jami 256 soat) o'tkazilmoqda.

Oliy harbiy ta'lim muassasalari professor-o'qituvchilari bugungi kunda zamon bilan hamnafas, tafakkuri teran, dunyoqarashi keng, yetakchilik qobiliyatiga ega bo'lgan, har taraflama yetuk bo'lajak ofitserlarni tayyorlashda muhim o'rin egallaydi.

Harbiy ta'lim sohasini tartibga soluvchi normativ-huquqiy hujjatlar O'zbekiston Respublikasi Konstitutsiyasi bilan bir qatorda O'zbekiston Respublikasi Prezidentining 2021-yil 29-noyabrdagi "O'zbekiston Respublikasi Jamoat xavfsizligi konsepsiyasini tasdiqlash va uni amalga oshirish chora-tadbirlari to'g'risida" [7] gi PF-27-son, 2022-yil 28 yanvardagi "2022-2026-yillarga mo'ljallangan Yangi O'zbekistonning taraqqiyot strategiyasi to'g'risida"gi PF-60-son farmonlari, 2017-yil 20-apreldagi "Oliy ta'lim tizimini yanada rivojlantirish chora-tadbirlari

to‘g‘risida” [8] gi PQ-2909-son, 2017-yil 27-iyundagi “Oliy ma’lumotli mutaxassislar tayyorlash sifatini oshirishga iqtisodiyot sohalari va tarmoqlarining ishtirokini yanada kengaytirish chora-tadbirlari to‘g‘risida” [8] gi PQ-3151-son, 2021-yil 15-apreldagi “Jamoat xavfsizligini ta’minlash sohasida professional kadrlarni tayyorlash tizimini yanada takomillashtirish chora-tadbirlari to‘g‘risida” [9] gi PQ-5077-son qarorlari va boshqa meyoriy-huquqiy hujjatlardir.

Bugun harbiy-siyosiy vaziyatni keskinlashib borayotgani harbiy xizmatchilaridan mamlakatimizning milliy va harbiy xavfsizligini ta'minlashda har tomonlama layoqatlilikni siyosiy-iqtisodiy ijtimoiy psixologik bilimga ega bo‘lishni talab etmoqda. Bu esa har bir yetuk va malakali harbiy xizmatchining komandirlik vazifasini bajarishda bevosita ta'lim va tarbiyaning oldiga qo‘yilgan vazifalarni ham belgilaydi.

Mamlakatimizning milliy va harbiy xavfsizligini ta’minlash, dunyodagi va mintaqamizdagi harbiy-siyosiy vaziyatning tobora murakkablashib borayotgani ofitserlaridan nafaqat harbiy sohada chuqur bilim va har tomonlama layoqatlilikni, balki siyosiy, iqtisodiy, ijtimoiy, psixologik bilimga ega bo‘lishni, shuningdek, o‘z namunali shaxsiy xususiyatlari bilan komandirlik majburiyatini bajarishda ta’lim va tarbiya oldiga qo‘yilgan vazifalarni ham belgilaydi.

Bugungi kunda yuz berayotgan dinamik o‘zgarishlar harbiy ta’limni rivojlantirishni, professional harbiy kadrlar tayyorlash masalalariga yangicha yondoshuvni qat’iy talab qilmoqda.

O‘zbekiston Respublikasi Prezidentining 2022-yil 28-yanvardagi

PF-60-sonli Farmoni asosida qabul qilingan 2022-2026-yillarga mo‘ljallangan yangi O‘zbekiston strategiyasining “Xavfsizlik va tashqi siyosat” yo‘nalishida Harbiy kadrlarni tayyorlash va qayta tayyorlash hamda malakasini oshirish tizimi prinsipial jihatdan mutlaqo yangi asosga o‘tkazildi. 1991-yilgacha mahalliy ofitser kadrlar yurtimizdagi harbiy xizmatchilar umumiy sonining atigi 0,6 foizini tashkil etardi. Ofitserlarni tayyorlash esa uchta harbiy bilim yurtida va bor-yo‘g‘i uchta harbiy mutaxassislik bo‘yicha olib borilar edi. Amalga oshirilgan ishlar natijasida qo‘shimcha ravishda yangi, zamonaviy harbiy ta’lim muassasalari tashkil etildi, kursantlarni o‘qitish tizimi esa ko‘p tarmoqli asosda yo‘lga qo‘yildi. Yuqori bo‘g‘in qo‘mondonlik ofitserlarini tayyorlash hamda mudofaa qurilishi sohasida ilmiy-tadqiqotlar va ishlanmalarni amalga oshirish bo‘yicha eng zarur vazifalar samarali hal etish masalasiga alohida e’tibor qaratilgan. Jumladan, O‘zbekiston Respublikasining konstitutsiyaviy tuzumi, suvereniteti, hududiy yaxlitligini muhofaza qilish; davlatning mudofaa qobiliyatini mustahkamlash, O‘zbekiston Respublikasi Qurolli Kuchlarining jangovar qudrati va salohiyatini oshirish kabi ulkan vazifalarni amalga oshirish yuklatilgan.

Qurolli Kuchlarni professionallashtirish masalalarining dolzarbligi mamlakat doirasida harbiy sohani isloh qilish jarayoni amalga oshirilayotgan bir davrda, harbiy-siyosiy omillar asosida professional armiyani shakllantirish, turli harbiy ixtisosliklar yo‘nalishi bo‘yicha malakali mutaxassislarni tayyorlash, davlat qurilishining muayyan davri ichida siyosiy maqsadga erishish yo‘lida, u yoki bu harbiy masalalarni hal etishga qaratilgan ko‘rsatmalar tizimi asosida vazifalarni yechish hamda ushbu jarayonda falsafiy, siyosiy, huquqiy, psixologik, iqtisodiy, ijtimoiy, ma’naviy, madaniy tizimlar asosida yetuk professional harbiy kadrlarni tayyorlashni inobatga olishni talab etadi.

Maxsus huquqiy hujjatlardan yana biri 2002-yil 12-dekabrda qabul qilingan “Umumiy harbiy majburiyat va harbiy xizmat to‘g‘risida”gi O‘zbekiston Respublikasining Qonunidir. Qonunning 15-moddasi bevosita oliy harbiy ta’lim muassasalariga o‘qishga kirish va harbiy xizmatga tayyorgarlik, yoshlarni vatanparvarlik ruhida tarbiyalash masalalariga bag‘ishlangan. Qolaversa, har bir O‘zbekiston fuqarosining ta’lim olish huquqini kafolatlash, shu jumladan harbiy ta’limni ham, Qonunning

24-moddasida o‘n yetti yoshdan yigirma bir yoshgacha bo‘lgan fuqarolar, o‘qishga qabul qilingan yili o‘n yetti yoshga to‘ladigan fuqarolar, harbiy ta’lim muassasalarida o‘qish istagini bildirgan, ofitserlar tarkibi harbiy unvonlariga ega bo‘lmagan, o‘n sakkiz yoshdan yigirma besh yoshgacha bo‘lgan harbiy xizmatchilar va harbiy xizmatga majburlar - harbiy-ta’lim muassasalarining kursantlari tariqasida harbiy xizmatga qabul qilinishi mumkinligi mustahkamlangan.

Respublikamizda oliy harbiy ta’lim sohasida olib borilayotgan islohotlarimiz davomi sifatida O‘zbekiston Respublikasi Prezidentining 2012 yil 31 maydagi PQ-1765-son “O‘zbekiston Respublikasi Qurolli Kuchlari safida muddatli harbiy xizmatni o‘tab bo‘lgan fuqarolarga imtiyozlar tizimini takomillashtirishga oid

qo'shimcha chora-tadbirlar to'g'risida"gi qarori hamda mazkur qarorga muvofiq O'zbekiston Respublikasi Adliya vazirligida 2020-yil 31-yanvarda 3215-son bilan ro'yxatga olingan O'zbekiston Respublikasi Mudofaa vazirligi, Ichki ishlar vazirligi, Favqulodda vaziyatlar vazirligi va Davlat xavfsizlik xizmati hamda Milliy gvardiyasining 2019-yil 30-dekabrdagi 46, 105, 36, 39, 35-sonli "Muddatli harbiy xizmatni o'tayotgan harbiy xizmatchilarga O'zbekiston Respublikasi oliy ta'lim muassasalariga o'qishga kirish uchun tavsiyanomalar berish tartibi to'g'risidagi nizomni tasdiqlash haqida"gi qarori bo'lib hisoblanadi.

Nizom talablariga ko'ra O'zbekiston Respublikasi Qurolli Kuchlari safida muddatli harbiy xizmatni o'tab bo'lgan, tavsiyanomalariga ega bo'lgan fuqarolar respublikaning oliy harbiy ta'lim muassasalaridagi tegishli ta'lim yo'nalishlariga o'qishga kirishga test sinovlari natijalariga ko'ra o'zlari to'plagan ballarining 50 foizi miqdorida qo'shimcha ball shaklidagi imtiyozga ega bo'ladilar. Tavsiyanomalar O'zbekiston Respublikasi Qurolli Kuchlari safida muddatli harbiy xizmatni o'tab bo'lgan, jangovar va ma'naviy-ma'rifiy tayyorgarlik bo'yicha yuksak natijalarga erishgan, zaruriy bilim saviyasiga ega, namunali harbiy intizomini namoyon etgan eng munosib harbiy xizmatchilarga berilishi ko'rsatilgan. Mustaqil hayot ostonasiga qadam qo'yayotgan yoshlarimiz uchun mustahkam tirgak bo'lib xizmat qilishi bilan birga, o'ziga bo'lgan ishonchni ortishida hamda Vatanga sadoqat bilan xizmat qilishdek sharafli burchni ado etishida kuch bag'ishlaydi.

O'zbekiston Respublikasi uchun ham zamon talablariga javob beruvchi "Mudofaa Doktrinasi"ni qabul qilish zaruratini vujudga keltirdi va O'zbekiston Respublikasi Prezidenti Shavkat Mirziyoyev tashabbusi bilan 2018-yil 9-yanvarda "O'zbekiston Respublikasining Mudofaa Doktrinasi" yangi tahrirda qabul qilindi.

Qonunda Qurolli Kuchlarni rivojlantirishning asosiy yo'nalishlari sifatida harbiy ta'lim hamda milliy harbiy ilmiy va pedagog kadrlarni tayyorlash, qayta tayyorlash va ularning malakasini oshirish sifatini yuksaltirish alohida belgilab o'tilgan.

O'zbekiston Respublikasi Qurolli Kuchlari safida harbiy xizmatni o'tayotgan harbiy xizmatchilarga imtiyozli kredit asosida uy joylar va avtomashinalar berilmoqda hamda harbiy xizmatchilarni farzandlarini oliy ta'lim muassasalariga kirishlari bo'yicha bir qator imtiyozlar joriy etilgan jumladan O'zbekiston Respublikasi Milliy gvardiyasi harbiy xizmatchilari farzandlarining kvota asosida respublika oliy ta'lim muassasalariga o'qishga kirish uchun tavsiyanomalar umumiy kvotadan 2 % (foiz) va Qurolli Kuchlari harbiylari va uning tarkibiga kiruvchi vazirlik hamda idoralarining xodimlari umumiy kvotadan 5% (foiz) berilishi [10] aniqdir. Bu borada alohida O'zbekiston Respublikasi Vazirlar Mahkamasining 2018-yil 22-iyundagi "O'zbekiston Respublikasi Qurolli Kuchlari harbiylari va uning tarkibiga kiruvchi vazirlik hamda idoralarning xodimlari farzandlarining kvota asosida respublika oliy ta'lim muassasalariga o'qishga kirishi uchun tavsiyanomalar berish tartibi to'g'risidagi nizomni tasdiqlash haqida"gi 462-son Qarori huquqiy asos sifatida xizmat qiladi.

O'zbekiston Respublikasi harbiy ta'lim yo'nalishining ijtimoiy huquqiy asoslarini o'rganish maqsadida olib borgan izlanishlar natijasida bu borada bir qator muammolar borligini ko'rishimiz mumkin. Xususan, respublikada mavjud harbiy oliy ta'lim muassasalarida kursantlar bilimini nazorat qilish va baholash reytingini yaxlit tizimga solinmaganligi, ya'ni turli oliy harbiy ta'lim muassasalarida turlicha baholanayotganligini ko'rish mumkin. Vaholanki, bu tizim O'zbekiston Respublikasi Prezidentining 2018-yil 5-iyundagi PK,-3775-son "Oliy ta'lim muassasalarida ta'lim sifatini oshirish va ularning mamlakatda amalga oshirilayotgan keng qamrovli islohotlarda faol ishtirokini ta'minlash bo'yicha qo'shimcha chora-tadbirlar to'g'risida"gi qarori xamda O'zbekiston Respublikasi Oliy va o'rta maxsus ta'lim vazirining 2018-yil 9-avgustdagi 19-2018-son "Oliy ta'lim muassasalarida talabalar bilimini nazorat qilish va baholash tizimi to'g'risidagi nizomni tasdiqlash haqida"gi (ro'yxat raqami 3069, 2018 yil 26 sentabr) buyrug'i asosida amalga oshirilishi lozim.

Vazirlar Mahkamasining 2015-yil 24-fevraldagi 32-sonli qarori asosida "Oliy ta'lim muassasasining eng yaxshi pedagogi" tanlovi to'g'risidagi Nizom tasdiqlangan. Ushbu Nizom oliy ta'lim tizimidagi pedagoglar o'rtasida har yili "Oliy ta'lim muassasasining eng yaxshi pedagogi" tanlovini o'tkazish tartibini belgilaydi. Biroq, mazkur Nizomning amal qilishi oliy harbiy ta'lim muassasalariga tatbiq etilmasligi alohida band sifatida kiritilgan. Bu esa, harbiy oliy ta'lim muassasalarida yuqori malakali pedagoglarni aniqlash va rag'batlantirish, pedagogik faoliyatning nufuzini yanada oshirish, ta'lim va tarbiya sohasidagi innovatsion texnologiyalarni

keng ommalashtirish, pedagogik faoliyatda sog'lom raqobat va ijodkorlik muhitini yaratish, oliy ta'lim tizimidagi professor-o'qituvchilarning kasbiy o'sishi va mahoratini rag'batlantirishda jiddiy to'siq bo'lmoqda.

Shuning bilan birga Vazirlar Mahkamasining 2021-yil 4-noyabrdagi 674-sonli qarori asosida "Bakalavriat bosqichi talabalari uchun O'zbekiston Respublikasi Prezidenti va nomli davlat stipendiyalari hamda ularni tayinlash tartibi to'g'risida"gi Nizom tasdiqlangan. Mazkur Nizom respublikamizdagi oliy ta'lim muassasalari o'rtasida "Bakalavriat bosqichi talabalari uchun O'zbekiston Respublikasi Prezidenti va nomli davlat stipendiyalari hamda ularni tayinlash tartibi to'g'risida"gi tanlovini o'tkazish tartibini belgilaydi. Biroq, mazkur Nizomda oliy harbiy ta'lim muassasalari qatnashishi to'g'risida fikrlar kiritilmagan. Harbiy oliy ta'lim muassasalarida tahsil olayotgan kursant va tinglovchilarni aniqlash va rag'batlantirish, ta'lim olish jarayonida nufuzini yanada oshirish, ta'lim va tarbiya sohasidagi innovatsion texnologiyalarni keng ommalashtirish, ta'lim va tarbiya jarayonlarida sog'lom raqobat va ijodkorlik muhitini yaratish, oliy harbiy ta'lim muassasalarida tahsil olayogan kursant va tinglovchilarning yetuk malakali kadr bo'lib shakllanishida va ularni ijodkorlik mahoratlarini rag'batlantirishda muammolar mavjud.

Mamlakatimiz mustaqilligi, suvereniteti va chegaralarimiz daxlsizligini ta'minlashga qodir zamonaviy qurollar bilan ta'minlangan va yaxshi tayyorgarlikka ega bo'lgan armiyani vujudga keltirishda hamda shaxs, jamiyat va davlatning hayotiy muhim manfaatlarini ichki va tashqi harbiy tahdidlardan himoya qilishda harbiy xavfsizlik sohasidagi normativ-huquqiy hujjatlar takomillashtirilmoqda.

O'zbekiston Respublikasi harbiy ta'limning siyosiy huquqiy asoslarini takomillashtirish va mexanizmlarini rivojlantirishda quyidagilarni amalga oshirilishi maqsadga muvofiq bo'ladi.

Birinchidan - O'zbekiston Respublikasi mustaqillikka erishgandan keyin harbiy xavfsizlik huquqi mustaqil huquq sohasi sifatida rivojlandi va shakllandi deb aytish mumkin, biroq, harbiy xavfsizlik huquqi qonunchilik bazasini takomillashtirish yuzasidan bir qator normativ huquqiy hujjatlarni xususan O'zbekiston Respublikasining "Harbiy xavfsizlik to'g'risida"gi, "Qurolli Kuchlar to'g'risida"gi, "Harbiy xizmatchilarning maqomi to'g'risida"gi Qonunlarni qabul qilish;

Ikkinchidan - respublikada mavjud oliy harbiy ta'lim muassasalarida kursant va tinglovchilar bilimini nazorat qilish va baholash reytingini yaxlit tizimga keltirish;

Uchinchidan - Vazirlar Mahkamasining 2015 yil 24 fevraldagi 32-sonli "Oliy ta'lim muassasasining eng yaxshi pedagogi" tanlovi to'g'risida Nizomini tasdiqlash to'g'risida"gi qarorining 1-ilovasiga muvofiq oliy harbiy ta'lim muassasasi pedagoglari ishtirokini ta'minlash;

To'rtinchidan - o'quv dasturlari, darsliklar va o'quv qo'llanmalarini, o'qitish metodikasini muntazam zamon talabi asosida takomillashtirib borish;

Beshinchidan - xalqaro konferensiyalar, ilmiy-amaliy seminarlar, davra suhbatlari o'tkazish va tajriba orttirish, shuningdek, ilmiy maqolalar chop etish orqali ta'limni rivojlantirish borasida jahondagi eng ilg'or tajribalarni ommalashtirish;

Oltinchidan - dunyoning taraqqiy etgan davlatlaridagi oliy harbiy ta'lim muassasalari bilan hamkorlik munosabatlarini yanada kengaytirish;

Yettinchidan - harbiy ta'limning ustuvor sohalari bo'yicha kursantlarning amaliy kasbiy tayyorgarligini ta'minlaydigan dastur va o'quv rejalarini yanada takomillashtirilish;

Sakkizinchidan - kursantlarning kasbga yo'naltirishda "Bilim ko'nikma – intizom" tamoyilini joriy etish, bunda "a'lo" baholarda o'qigan (bilim), amaliy faoliyatda yaxshi natijani ko'rsatgan (ko'nikma), o'quv tarbiyaviy jarayonda ichki tartib qoidalariga qat'iy amal qilgan (intizom) bitiruvchi kursantlarni nufuzli bo'linmalarda ish joylarini tanlash va o'sha ish joylariga o'tishni tanlash imtiyozini berish, mazkur toifadagi bitiruvchilarga bir yil davomida "Umidli", "Iqtidorli xodim" ko'krak nishoni va qo'shimcha to'lovni joriy etish bo'yicha tavsiyalar ishlab chiqish.

Xulosa qilib aytadigan bo'lsak, mamlakatda o'tkazilayotgan demokratik va huquqiy islohotlar, zamonaviy xalqaro standartlarning yuksak talablariga javob beradigan yuqori malakali harbiy kadrlarni tayyorlash tizimini yanada takomillashtirish, zamon talabalaridan kelib chiqqan holda, dunyoqarashi va professional tayyorgarligi tamoman yangicha bo'lgan, yurtimizning ertangi kuni, taraqqiyoti uchun mas'uliyatni o'z zimmasiga olishga qodir yuqori malakali yetuk mutaxassis yoshlarimizni tayyorlash oldimizda turgan eng asosiy vazifalardan biridir.

Foydalanilgan adabiyotlar

1. Самаров Р.С. ва б.қ. Ҳарбийлик шарафли касб. – Т., «Фан», 2006. – Б. 129.

2. Мухамедов О.И., Абдунабиев А.Р. Ҳарбий хизматчиларнинг амалий ўйинлари // Муҳофаза+ , 2008, №6. – Б. 26-27.

3. Ўзбекистон Республикаси Президенти Шавкат Мирзиёевнинг 2021 йилнинг 9 сентябрдаги "Янги Ўзбекистон стратегияси" номли китоби. № 224-237.

4 [5]. Ўзбекистон Республикасининг "Таълим тўғрисида"ги Қонуни, 2020 йил 19 майда қабул қилинган, 3-модда.

6. Ўзбекистон Республикасининг "Таълим тўғрисида" Қонуни, 2020 йил 19 майда қабул қилинган, 7-модда.

7. Ўзбекистон Республикаси Президентининг 2021-йил 29-ноябрдаги "Ўзбекистон Республикаси Жамоат хавфсизлиги концепциясини тасдиқлаш ва уни амалга ошириш чора-тадбирлари тўғрисида"ги ПФ 27-сонли Фармони.

8. Ўзбекистон Республикаси Президентининг 2017-йил 20-апрелдаги "Олий таълим тизимини янада ривожлантириш чора-тадбирлари тўғрисида"ги ПҚ 2909-сон қарори.

9. Ўзбекистон Республикаси Президентининг 2017-йил 27-июлдаги "Олий маълумотли мутахассислар тайёрлаш сифатини оширишга иқтисодиёт соҳалари ва тармоқларининг иштирокини янада кенгайтириш чора-тадбирлари тўғрисида"ги ПҚ 3151-сон қарори.

10. Ўзбекистон Республикаси Президентининг 2021-йил 15-апрелдаги "Жамоат хавфсизлигини таъминлаш соҳасида профессионал кадрларни тайёрлаш тизимини янада такомиллаштириш чора-тадбирлари тўғрисида"ги ПҚ 5077-сон қарори.

11. Ўзбекистон Республикаси Вазирлар Маҳкамасининг 2018 йил 22 июндаги "Ўзбекистон Республикаси Қуролли Кучлари ҳарбийлари ва унинг таркибига кирувчи вазирлик ҳамда идораларнинг ходимлари фарзандларининг квота асосида республика олий таълим муассасаларига ўқишга кириши учун тавсияномалар бериш тартиби тўғрисидаги низомни тасдиқлаш ҳақида"ги 462-сон Қарори.

Xodiyev R.X. Oliy harbiy ta'lim muassasalarida o'quv jarayonini takomillashtirishning ijtimoiy-huquqiy asoslari

Maqolada oliy harbiy ta'lim sohasini tartibga soluvchi asosiy narmativ-huquqiy hujjatlar atroflicha bayon etilib, yuksak talablarga javob beradigan yuqori malakali harbiy kadrlarni tayyorlash tizimini yanada takomillashtirishning o'ziga xos jihatlari yoritilgan.

Kalit so'zlar: oliy harbiy ta'lim, harbiy hayot, harbiy majburiyat va harbiy intizom.

Ходиев Р.Х. Социально-правовые основы совершенствования учебного процесса в высших военно-учебных заведениях

В статье подробно излагаются основные нормативно-правовые документы регулирующие, сферу военного образования и раскрываются особенности совершенствования системы подготовки высококвалифицированных кадров, отвечающих высоким требованиям

Ключевые слова*:* военное образование, военная жизнь, военные обязанности и военная дисциплина

Xodiev R.X. Socio-legal basis for improving the educational procces in higher military educational institutions

The article describes the main legal documents regulating the sphere of military education. The features improving the system of highly-qualified personnel preparation of high adequate are studied.

Key words: military education, military life, military responsibilities and military discipline

Xursandov Elyor Do'stbekovich,
O'zbekiston Respublikasi Jamoat xavfsizligi universiteti mustaqil izlanuvchisi

BO'LINMA VA TEXNIKALARNI BOSHQARISHDA ZAMONAVIY SIMSIZ TARMOQ TEXNOLOGIYALARIDAN FOYDALANISH IMKONIYATLARI

Bugungi kunda bo'linma va texnikalarni boshqarish uchun avtomatlashtirilgan boshqaruv tizimida simsiz texnologiyalar taqdim etayotgan imkoniyatlar uzoq vaqtdan beri ovozli xizmatlar doirasidan tashqariga chiqdi, aloqa va ma'lumotlarni almashishning yangi usullari olindi. Mobil qurilmalarning ko'payishi tarmoqlarda trafikning sezilarli darajada oshishiga olib kelgani ajablanarli emas.

"Raqamli transformatsiya" ning uchta to'lqini vujudga keldi:

Raqamli transformatsiyaning birinchi to'lqini (1960-1970) mahsulot va xizmatlarni yaratish zanjirida faoliyatning ayrim turlarini raqamlashtirish va avtomatlashtirishni joriy etish va kompyuter yordamida qaror va rejalarda shaxsiy tarkib uchun belgilangan asosiy vazifalar, ya'ni bo'linmalar va texnikalarni qo'llash tartibi va boshqaruvni rejalashtirish darajasiga ko'tarilish imkonini berdi.

Raqamli transformatsiyaning ikkinchi to'lqini (1980-1990) Internet va kompyuter texnologiyalarining tarqalishi tufayli intellektual sanoat tarmog'i va global integratsiyalashgan ta'minot zanjirlariga o'tish yo'li jangga tayyorgarlik vaqti, dushman to'g'risidagi ma'lumotlarni to'plash, jang olib borish uchun kuch va vositalar hamda jangni boshqaruvini ta'minladi.

Raqamli transformatsiyaning uchinchi to'lqini (2000-2010) "axborot inqilobi"ni (1960-1990) "intellektual inqilob" bilan almashtirish natijasida qo'shin harakati va resurslarini rejalashtirish, harbiy texnika va qurol-aslahalar bilan ta'minlash, o'z vaqtida rejalarga o'zgartirish kiritish hamda vaziyat o'zgarishi va keskin sharoitlarda nazoratni tashkillashtirish bo'yicha ma'lumotlar axborot xavfsizligini ta'minlashga sabab bo'ldi.

Bugun biz axborot- kommunikatsiya texnologiyalari (AKT) va sun'iy intellektga (SI) asoslangan to'rtinchi sanoat inqilobi (Industriya 4.0) bosqichidamiz (1-suratga qarang). 2000-yillardan beri 100 dan ortiq davlatlar (dunyoning eng sanoati rivojlangan va rivojlanayotgan mamlakatlari) "raqamli iqtisodiyot"ni qurishga qaror qilishdi. Raqamlashtirish loyihalari doirasida AKT tarmoqlarini rivojlantirish rejalari tasdiqlandi.



1-rasm. Ijtimoiy sanoat shakllarining evolutsiyasi

Manba: Бутенко В., Веерпалу В., Девяткин Э., Федоров Ф. 5G тармоқлари / ИМТ -2020 & IoT - рақамли трансформатсиянинг асоси / Электросвязь. - 2018 йил - 12-сон. - С.

4-9.

Qurolli Kuchlar tarkibidagi kuch va tuzilmalari qo‘llayotgan AKTning asosiy elementi turli xil ma’lumotlarni uzatish tarmoqlaridir. XXI asr boshiga kelib uchta alohida elektraloqa tarmog‘i mavjud edi: umumiy foydalanish telefon tarmog‘i (UFTT), mobil aloqa tarmog‘i (MAT) va hujjatli elektraloqa tarmog‘i (HET) – uchta har xil obyekt. Joriy yuz yillikning boshida ushbu uchala alohida tarmoqlarning bir biriga yaqinlashuvi boshlandi. Bu jarayon **konvergensiya** deb ataladi. Ushbu ta’rif "konvergent tarmoq" va "konvergent xizmat" atamalari uchun ITU (International Telecommunications Union) Xalqaro telekommunikatsiya ittifoqi tomonidan taklif qilingan bo‘lib, bu esa so‘zning tarmoqlarni birlashtirish jarayoni haqida xulosa qilishimizni imkonini beradi.

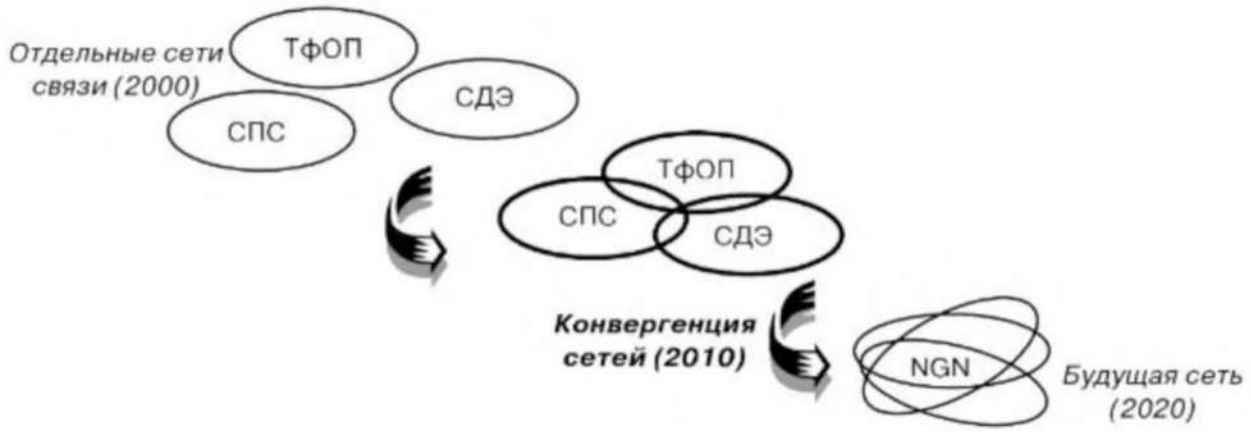

2–rasm. Elektron tarmoqlarning evolutsiya bosqichlari

Manba: Голдстеин Б.С., Соколов Н.А., Яновский Г.Г. Алоқа тармоқлари: Университетлар учун дарслик / - Санкт-Петербург : БҲВ-Петербург, 2014. - 400 б.

Qisqartmalar:

ТфОП - телефонная сеть общего доступа (УФТТ - умумий фойдаланиш телефон тармоғи),

СПС - сеть подвижной связи (МАТ - мобил алоқа тармоғи),

СДЭ - сеть документальной электросвязи (ҲЭТ - ҳужжатли электралоқа тармоғи),

NGN (Next Generation Network) - кейинги авлод тармоғи.

Katta va murakkab tizimlarning rivojlanish qonuniyatlarining zamonaviy namunalari bo‘lib xizmat qiladigan tarmoqlarning deyarli to‘liq o‘zaro birlashgan tarmoqlar konvergensiyasi jarayonning natijasi bo‘ladi. Bularning barchasi raqamli aloqa davri kelganining tasdig‘idir. Raqamli ishlov berish tufayli parallel ravishda rivojlanayotgan telefoniya va ma’lumotlarni uzatish texnologiyalari tobora ko‘proq o‘zaro bog‘lanib bordi, shuning uchun paketli tarmoqlar paydo bo‘lishi bilan ular deyarli birlashadi. "Multimedia" atamasi ma’lumotlarni qayta ishlash va uzatish uchun yagona texnologik muhitda turli xil AKT (ovoz, audio/video, ma’lumotlar) kombinatsiyasini anglatadi.

AKT ichidagi eng mashhur texnologiyalar mobil aloqa tarmoqlari (MAT) bilan bog‘liq. Nisbatan yosh bo‘lishiga qaramay, MAT ko‘plab faoliyat sohalariga, jumladan, davlatlarning harbiy sanoatiga ham kirib bordi.

Ularning zamonaviy jamiyatda harbiy salohiyatga ta’sirini ortiqcha baholab bo‘lmaydi. Bugungi kunda juda yaxshi tanish bo‘lgan elektron pochta, radioaloqa, masofaviy ma’lumotlar bazalariga kirish, yangiliklar xizmatlari, masofaviy ta’lim va hokazolarni mavjud MAT texnologiyalarisiz amalga oshirish mumkin emas.

MATning ushbu inqilobiy ta’siri bilan bir qatorda, davlatlarning kuch va tuzilmalari tarkibida qo‘llayotgan AKTning yaqin kelajagini belgilovchi yana ikkita tendensiya mavjud - statsionar va mobil tarmoqlarning konvergensiyasi (Fixed-Mobile Convergence, FMC) va kelajakda, statsionar tarmoqlarni mobil tarmoqlar bilan almashtirish ehtimoli mavjud (Fixed-Mobile Substitution, FMS).

Mobil radioaloqa tizimlarining butun sinfining o‘ziga xos xususiyatlari kamida bitta

abonentning harakatchanligi va abonent terminali va aloqa tarmog'ining kommutatsiya uskunalari o'rtasida simli ulanishning yo'qligi hisoblanadi.

Peydjeng tizimi bu alohida radiochaqiruv tizimlarining rasmiy nomi bo'lib, markaziy baza stansiyasidan mobil abonent peyjeriga bir tomonlama aloqani ta'minlaydi va ushbu peyjer egasi manziliga yuborilgan xabarlar yo'naltiradi. Xabar harf-raqamli belgilar ketma-ketligi shaklida bo'ladi. Hozirgi vaqtda peyjing tizimlari ikkita asosiy standartga muvofiq ishlaydi: POCSAG (Post Office Code Standardization Advisory Group) i FLEX.

Trank tizimlari yirik tashkilotlarning telekommunikatsiya tizimlari uchun mo'ljallangan. Trank mobil aloqa tizimlarini qo'llashning muhim sohalari korporativ va idoraviy tarmoqlardir. Trank tizimlarning asosiy g'oyasi quyidagicha: radioaloqa tizimida ma'lum miqdordagi kanallar mavjudligida, har qanday bo'sh kanal yangi ulanishni o'rnatish uchun tayinlanishi mumkin va ulanish yakunlangandan so'ng darhol umumiy miqdordagi kanallarga kiritiladi. Shunday qilib, trank tizimida foydalanuvchilar uchun ma'lum miqdordagi radiokanallar ko'zda tutiladi. Hozirgi trank tizimlari SmarTrunk, MPT 1327 i TETRA hisoblanadi.

Sun'iy yo'ldosh aloqa tizimlar geodezik obyektlarni joylashuv joyini aniqlash, hamda mobil abonentlarning o'rtasidagi aloqa uchun aerokosmik texnologiyalar foydalaniladi. Bunday tizimlar aholi zichligi past bo'lgan keng hududlarni aloqa bilan ta'minlashga imkon beradi, bunda hududiy uyali mobil aloqa tizimlarini yaratish iqtisodiy jihatdan muvofiq emas. Bunday GMPCS (Global Mobile Personal Communication Systems) global mobil personal aloqa tizimlarini yaratish va joriy etishning yuqori dolzarbligi ITU xalqaro reglament qo'llanishining umumiy tamoyillari doirasida ishlab chiqarish zaruratiga olib keldi. Aloqa sun'iy yo'ldoshlari asosida qurilgan tizimlarni yaratish bo'yicha qator xalqaro loyihalar taklif etildi. Sun'iy yo'ldosh aloqa tizimlari orasida eng mashhurlari: Globalstar, Inmarsat, Iridium, Gonets.

Uyali aloqa tizimlari ta'sir etish doira cheklangan va qabul qilgichlarning quvvati bir qancha uzatkichlardan foydalanish yo'li radiotelefon o'tkazuvchanligini oshirish uchun va mobil abonentlarni qo'llab-quvvatlash uchun ishlab chiqilgan, lekin bunda chastotalar bir necha marta foydalaniladi. Uyali aloqa tizimlarining juda ko'p xilma-xilligi mavjud, shuning uchun ular odatda avlodlar shaklida taqdim etiladi (1G-6G).

Barcha radioaloqa tizimlari, eng avvalo, statsionar simsiz lokal va mobil tarmoqlarni yoyish vositasi va internet tarmog'iga tezkor kirish vositasi sifatida ko'rib chiqiladi. Simsiz tarmoqlar foydalanuvchilarga kabel ulash sharoiti qiyin bo'lgan va to'liq harakatchanlik zarur bo'lgan joylarda ulanish imkonini beradi.

Shunday qilib, simsiz tarmoqlarning ***o'ziga xos xususiyatlari*** quyidagilardan iborat:

arxitektura moslashuvchanligi, ya'ni mobil foydalanuvchilarni vaqtni sezilarli darajada sarflamasdan, ko'chirish va o'chirishda tarmoq topologiyasini dinamik ravishda o'zgartirish mumkinligi;

simli tarmoqqa qiyinchiliksiz ulanish;

ma'lumotlarni yuqori tezlikda uzatish (1 - 10 Mbit/s va undan yuqori);

yuqori tezlikdagi Internetga kirish;

dizayn va joylashtirish tezligi;

ruxsatsiz kirishdan yuqori darajadagi himoya;

qimmat va har doim ham mumkin bo'lmagan optik tolali yoki mis kabelni o'rnatish yoki ijaraga olishdan voz kechish.

Yuqorida ta'kidlanganidek, simsiz tarmoqlar keng tarqaldi, xususan, ular transportlarda qo'llanilishi ham katta imkoniyatlarni beradi.

Mavzuning dolzarbligi shundan iboratki bugungi kundagi axborotlar dunyosidagi ma'lumotlar almashinuvining rivojlanishi, bo'linmalarni va texnikalarni boshqarishda zamonaviy texnologiyalarni kirib kelishi, har-qanday jang turlarida avtomatlashtirilgan boshqaruv tizimini qo'llash va qo'shinlarga tatbiq etishda boshqaruv tizimini ilmiy jihatdan o'rganib uni tahlil qilish muhim ahamiyatga egadir.

Xulosa qilib shuni ta'kidlash kerakki, ushbu maqola keyinchalik avtomatlashtirilgan boshqaruv tizimi yo'nalishidagi ilmiy ish qilishga turtki bo'lib yordam beruvchi maqola bo'lishi mumkin deb hisoblayman.

Foydalanilgan adabiyotlar

1. Ерофеев А.А. Поляков А.О. Интеллектуалные системы управления. СпБ. Издателство СПБГТУ, 1999. 263с.

2. Интеллектуалные системы автоматическго управления. Под редакцией И. М. Макарова. и В.М. Лохина. М. Физматпит. 2001. 575.
3. Новые методы управления сложными системами. М. Наука. 2004. 332.

Xursandov E.D. Bo'linma va texnikalarni boshqarishda zamonaviy simsiz tarmoq texnologiyalaridan foydalanish imkoniyatlari

Ushbu maqolada bo'linma va texnikalarni boshqarishda avtomatlashtirilgan boshqaruv tizimida yuqori ishonchlilik va shovqinga chidamlilik bilan, hamda xavfsizligi ta'minlangan simsiz tarmoqlar orqali maksimal tezlikda ma'lumot va xabarlarni uzatish va qabul qilishni shakllantirish va bo'linmalarga tatbiq etish omillari ko'rib chiqilgan.

Kalit so'zlar: raqamli transformatsiya, konvergensiya, axborot va intellektual inqilob, intellektual transport tizimi, umumiy foydalanish telefon tarmog'i, mobil aloqa tarmog'i, hujjatli elektraloqa tarmog'i, keyingi avlod tarmog'i va hokazo.

Хурсандов Э.Д. Возможности использования современных беспроводных сетевых технологий в управлении подразделениями и техникой

В данной статье рассмотрены управления факторы применение и формирование передачи и приема информации и данных в максимальной скоростью через беспроводной сеть высоко достоверной и шумостойкой, а также обеспеченной безопасности в автоматизированных системах управления подразделениями и техниками.

Ключевые слова: цифровая трансформация, конвергенция, информционной и интелектуальной революция, интеллектуальная транспортная система, телефонная сеть общего доступа, сеть подвижной связи, сеть документальной электросвязи,сеть будущего поколение и т.д.

Abdurayimov Sobirjon Sayipjonovich,
harbiy fanlar doktori, professor;
Xurramov Akbar Ilhomovich,
texnika fanlari bo'yicha falsafa doktori (PhD)

UNIVERSAL CHAQISH QURILMASI XOMASHYOSI KENGLIGI BO'YICHA DINAMIK QATORGA MATEMATIK – STATISTIK ISHLOV BERISH

Kirish. Quruq mevalar kengligi bo'yicha dinamik qatorga matematik – statistik ishlov berish orqali universal chaqish qurilmasi ish prinsipini nazariy asoslash imkoniyati yaratiladi. Avvalambor bu texnologiyani ishlab chiqishdan asosiy maqsad, harbiy kadrlarimiz ratsioni uchun zarur bo'lgan quruq mevalar (bodom, yong'oq, o'rik danagi va h.k. mag'zi) va undan olinadigan o'simlik moyi bilan ta'minlash jarayonini takomillashtirishdan iborat. Yoshlarni harbiy-vatanparvarlik ruhida tarbiyalash hamda O'zbekiston Respublikasi Qurolli Kuchlari tizimidagi ma'naviy-ma'rifiy ishlar samaradorligini oshirish bo'yicha qabul qilingan konsepsiyalarni amalga oshirish doirasida har tomonlama rivojlangan, bilimdon, xalqiga, shuningdek, Vatanga xizmat qilish ishiga sodiq yoshlarni tarbiyalash bo'yicha keng miqyosli ishlar amalga oshirilmoqda [1].

- Mavzuga oid adabiyotlarning tahlili (Literature review). Armiya quruq ratsioni - bu dalada o'zini o'zi ovqatlantirish uchun harbiy xizmatchiga beriladigan mahsulotlar to'plami. O'zbekiston Respublikasi Vazirlar Mahkamasining 2019-yil 3-dekabrdagi 966-son "Qurolli Kuchlarning oziq-ovqat ta'minotini yanada takomillashtirish chora-tadbirlari to'g'risida"gi qaroriga bodom, o'rik danagi mag'zi va o'simlik moyi kabi mahsulotlar kiritilgan bo'lib, unga ko'ra taom bilan ta'minlashning iloji bo'lmagan hollarda ikki mahal issiq ovqat va bir mahal quruq oziq-ovqat bilan ta'minlanishlari shartligi hamda har bir harbiy xizmatchiga jangovar xizmat va o'quv-jangovar vazifalarga jalb qilinish davomida 100 grammdan bodom mag'zi bir kosa issiq ovqatga almashtirilishi kerakligi yoritilgan [6]. Vazirlar Mahkamasi tomonidan №189 2019-yil 4-martda tasdiqlangan "Harbiy qismlarida autsorsing xizmatlarini ko'rsatish tartibi to'g'risida"gi Qarori asosida zamonaviy qurilmalar hamda sifatli quruq oziq-ovqat mahsulotlarini Qurolli Kuchlarimizga yetkazib berish uchun mazkur Quruq mevalarni chaqish universal qurilmasini ishlab chiqish muhim masalalardan biri hisoblanadi. Shu bilan bir qatorda, hozirgi kunda Mudofaa sanoati tizimida qo'shinlarni quruq oziq-ovqat mahsulotlari bilan ta'minlashni takomillashtirish, Qurolli Kuchlarning quruq oziq-ovqat ratsionidagi muammolar va ularni yechimi, Qurolli Kuchlar front orti quruq oziq-ovqat bilan ta'minlovchi texnikalarini takomillashtirish bo'yicha ilmiy tadqiqotlar yetarli darajada olib borilmagan [2-4].

- Tadqiqot metodologiyasi (Research Methodology). O'zbekiston Respublikasi Prezidenti Sh.Mirziyoyev 2021-yilga "Yoshlarni qo'llab-quvvatlash va aholi salomatligini mustahkamlash yili" deb nom berdi. Darhaqiqat inson salomatligi, ayniqsa harbiy xizmatchilarning sog'lom bo'lishi juda muhim va shartdir.

Hozirgi vaqtda birgina Toshkent shahrining o'zida yiliga o'rtacha 38 tonna yog' ishlatilar ekan, bu degani esa xar-bir fuqaro uchun yiliga kamida 15 litrdan yog' mahsuloti to'g'ri keladi. Xalqning 60% (foizi) kungaboqar yog'idan foydalanadi, 35% paxta yog'idan va atigi 5% qolgan boshqa yog'larni tanlashadi. Ularga zaytun, zig'ir, bodom va boshqalar kiradi. Shu sababdan o'rganishlar natijasida harbiy xizmatchilar orasida uchraydigan turli xildagi kasalliklarning asosiy sababchilarini kundalik foydalanadigan yog'larimiz tarkibidagi zararli elementlarda ekanligi aniqlandi [5-8].

- Tahlil va natijalar (Analysis and results). Yuqoridagilardan kelib chiqib universal quruq mevalarni chaqish qurilmasi ish prinsipini nazariy jihatdan asoslash maqsadida dinamik qatorini shakllantirish zarur. Tadqiqotimiz nazariyasini asoslashda quruq mevalarni "danak" deb yuritamiz. Universal quruq mevalarni chaqish qurilmasidagi burchak ostida o'rnatilgan danak uzatish novi, danak me'yorlagich uyachasining ma'qul parametrlari saralangan danaklarning kengligiga bog'liq. 1- rasmga ko'ra danaklar ikkita o'lchamga - *"a"* va *"b"* larga ega.

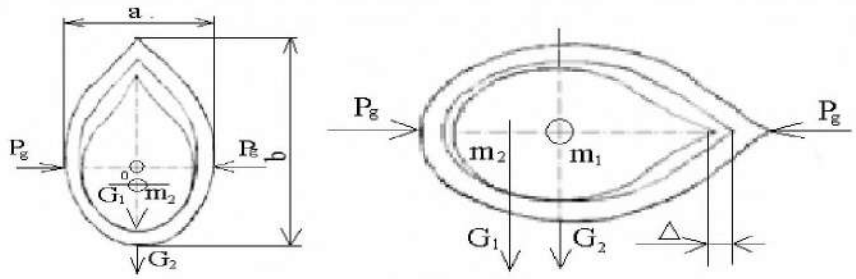

а) б)

1-rasm. Quruq mevalarning asosiy parametrlari ta'sir etuvchi kuchlar: danak *"a"* tomoni bilan uzatilgan holat; danak *"b"* tomoni bilan uzatilgan holat; m1, m2 danak po'stloq va mag'izning og'irlik markazlari Δ mag'iz bilan danak orasidagi x miqdori. G1, G2 - po'stloq va mag'iz oralig'i.

Tadqiqotlarimizning ko'rsatishicha, chaqish jarayonini amalga oshirishda qurilma tarkibidagi naucha va me'yorlagich uyachalariga meva danaklarini 1- rasmda ko'rsatilgan holatda uzatilishi maqsadga muvofiq. Yana bir muhim talablardan biri qurilma bunkeri bilan me'yorlagich oralig'idagi masofa *b* o'lchamiga mos ravishda ishlangan (1- jadval).

Mevalardan ajratib olinadigan danaklarning dinamik qatoriga matematik-statistik ishlov berish natijalari chaqiladigan danak kengligiga tegishli dinamik qatorni aniqlash quyidagicha amalga oshirildi:

1-jadval

Danakning kengligiga tegishli dinamik qator

1,6+	1,6+	1,9-
1,7	1,6+	1,9-
1,7	1,8-	4,3-
1,7	1,5	4,7+
1,6+	1,6+	1,5=
1,4-	1,6+	1,7+
1,6+	1,5=	1,8-
1,7	1,7=	1,7
1,6+	1,7=	1,6+
1,5=	1,6+	1,5=

Yaratilgan universal chaqish qurilmasining maqbul konstruktiv parametrlarini aniqlashda chaqilayotgan danaklarning kengligini tadqiq qilishga to'g'ri keldi [9-11]. Quyidagi 1-jadvalda danakning kengligiga tegishli dinamik qator taqdim etilgan (1- rasm). Ularning o'lchami mikrometr yordamida aniqlandi. (N=301 sm):

Dinamik qatorning son ko'rsatkichlarini va taqsimot qonunini tanlash:

1. Ehtimollar nazariyasiga asoslangan holda to'plangan dinamik qatorning tarqalish chegarasini (2-jadval) aniqlaymiz:

$$K_1 = X_{\max}, X_{\min} = 1{,}9 - 1{,}3 = 0{,}6mm$$

bu yerda, $X_{\max}, X_{\min}$ – dinamik qatordagi danak kengligining eng katta va kichik o'lchamlari, mm.

2-jadval

To'plangan dinamik qator uchun x_i, *mi*, *Ptaj* qiymatlarini aniqlash

T/r	Intervallar oralig'i	Interval o'rtasi x_i	Intervallarga tushishlar soni m_i	Intervallar ehtimolligi P_{taj}
1.	1,3 – 1,41	1,355	2	0,0666
2.	1,41 – 4,52	1,465	4	0,133
3.	4,52 – 1,63	1,575	12	0,400
4.	1,63 – 1,74	1,685	8	0,2666
5.	1,74 – 1,85	1,795	2	0,0666
6.	1,85 – 1,95	1,905	2	0,0666
Jami:			**30**	**0,997 ≈ 1,0**

2. Intervallar sonini hisoblaymiz:

$$K = \sqrt{N} = 5{,}47.$$

bu yerda N – dinamik qatordagi o'lchash natijalari soni [12, 13].

3. Interval kengligini topamiz:

$$\eta = \frac{K_1}{K} = \frac{0{,}16}{5{,}47} = 0{,}11mm.$$

4. Statistik axborotlarni quyidagi son ko'rsatkichlarida aniqlaymiz:

- o'rtacha arifmetik qiymati

$$\overline{X} = \frac{x_1 m_1 + x_2 m_2 + \ldots + x_i m_i}{m_1 + m_2 + \ldots m_i} = \frac{1{,}35 \cdot 2 + 1{,}465 + 1{,}575 \cdot 12 + 1{,}685 \cdot 8 + 1{,}795 \cdot 2 + 1{,}905 \cdot 2}{2 + 4 + 12 + 8 + 2 + 2} =$$

$$= \frac{48{,}34}{30} = 1{,}61sm$$

o'rtacha kvadratik og'ishni aniqlaymiz:

$$b = \frac{\sqrt{(x_1 - \overline{x})^2 m_1 + (x_2 - \overline{x})^2 m_2 + \cdots + (x_i - \overline{x})^2 m_i}}{30 - 1} =$$

$$\frac{\sqrt{(1{,}35 - 1{,}6)^2 2 + (1{,}465 - 1{,}6)^2 \cdot 4 + (1{,}575 - 1{,}6)^2 \cdot 12 + (1{,}685 - 1{,}6)^2 \cdot 8 + (1{,}745 - 1{,}6)^2 \cdot 2}}{29} =$$

$$\frac{\sqrt{(1{,}905 - 1{,}6)^2 \cdot 2}}{29} = \frac{\sqrt{0{,}2525}}{29} = \sqrt{0{,}0181120688} = 0{,}0046.$$

5. Variatsiya koeffitsiyentini hisoblaymiz:

$$V = \frac{\delta}{\overline{x}} = \frac{0{,}0046}{1{,}61} = 0{,}00288 \approx 0{,}003.$$

Variatsiya koeffitsiyenti qiymati kamligi bois to'plangan dinamik qator Gauss taqsimot qonuniga tobora intilib borish tendensiyasiga ega degan xulosaga kelishimiz mumkin bo'ladi. Bu dinamik qator (2-rasm) uchun differensial funksiya egri chizig'ini quyidagi formula orqali aniqlashni tavsiya etamiz:

$$(x_1) = \frac{1}{\sqrt{2\pi}} e^{-\frac{(x_i - \overline{x})^2}{2\delta^2}} = 0{,}37e^{-\frac{(x_i - \overline{x})^2}{2\delta^2}}.$$

bu $\pi = 3{,}14; e2{,}718 \approx 2{,}72$ ga teng.

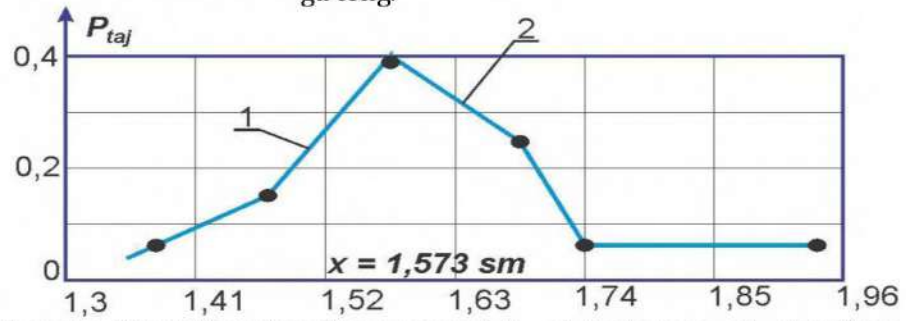

2-rasm. Dinamik qator diagrammasi: 1 - gistogramma; 2 – pomigon.

Demak, nazariy taqsimot egri chizig'ini esa quyidagi formula bilan aniqlaymiz, ya'ni:

$$P(x_i)_h = \frac{\eta}{\delta} f(x_i) = \frac{0{,}11}{0{,}0046} f(x_i) = 23{,}913 f(x_i).$$

Nazariy tushunchalar ehtimolligi:

$$m_i^h = P(x_i)_h \cdot N.$$

Demak, matematik statistik ishlov berish natijalariga asoslangan holda danaklarni me'yorlash tomonga o'rnatilgan noucha kengligi:

$$V = \frac{\bar{x}}{4} = \frac{1{,}61}{4} = 0{,}4sm = 4mm.$$

oralig'ida olishni tavsiya etamiz.

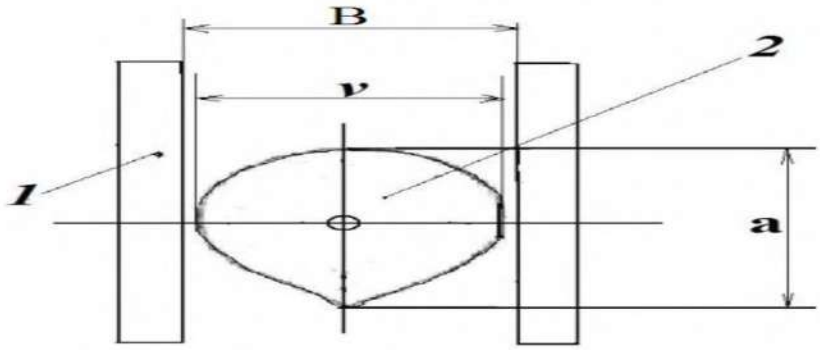

3- rasm. Danak uzatish nauchasining kengligini aniqlash sxemasi: 1– naucha; 2– danak.

Danak 2 bilan naucha 1 oralig'ida (3-rasm) hosil qilingan Δ = V – *v* ga teng tirqish, danak meyorlagich uyasi ichkarisiga danakning ishonchli joylashishini, danaklarni mevalardan ajratib oluvchi kallaklarda esa yon tomondagi darchasidan danaklarning tashqariga ajratilib tashlanishi ta'minlanadi [14].

Xulosa va takliflar (Conclusion/Recommendations). Quruq mevalarni chaqish va o'simlik moyini olish jarayoni nazariyasini asoslagan xolda, Qurolli Kuchlar va xalq xo'jaligida yuqori samara bilan ishlash imkonini beruvchi universal qurilma ishlab chiqish zaruriyati isbotlab berildi. Bu orqali esa Mudofaa sanoatiga ko'p vaqt va ishchi kuchi uchun ortiqcha sarf-xarajat qilmasdan yosh harbiy kadrlarimiz ratsioniga quruq mevalarni hamda o'simlik moyi mahsulotlarini yetkazib berishda ilmiy jihatdan asoslangan zamonaviy qurilma ishlab chiqishdek mas'uliyatli vazifa bajarildi deb ayta olamiz.

Foydalanilgan adabiyotlar

1. Хуррамов, А.И., Туркменов, Х.У., Эргашев, Ж.Н. Устройство для раскалывания скорлупы косточек плодов и извлечения ядер. // "Молодой учёный". Международный научный журнал. М.: 2018. -Част 1., С. 48-51.

2. Мардонов, А.И. Такомиллаштирилган чақиш қурилмасининг кинематик ва динамик параметрлари // Агро илм. – Т., 2015.- 4 [36]-сон. – Б. 91-93.

3. Хуррамов, А.И. Мева данаги ва ёнғоқларни мағзини ажратиш учун чақиш қурилмасининг параметрлари // Ўзбекистон аграр фани хабарномаси. – Т., 2017. -2 (68)-сон. – Б. 104-109.

4. Хуррамов, А.И. Мева данакларини чақиш ва мағзини ажратиш қурилмаси механизмининг синтезини шакллантириш // Ўзбекистон аграр фани хабарномаси. – Т., 2018. -2 (72)-сон. –Б. 84-89.

5. Хуррамов, А.И. Мевали дарахт данакларини ва ёнғоқларни чақиш қурилмасининг асосий конструктив параметрлари ва иш режимини асослаш // Ўзбекистон аграр фани хабарномаси, – Т., 2015.- 1 (59)-сон. –Б. 99-104.

6. Хуррамов, А.И. Моддий таъминот бўлинмалари учун мева данакларини чақиш ва мағзини ажратиш қурилмаси технологиясини ишлаб чиқиш. // Ёнғин-портлаш хавфсизлиги. – Т., 2020. -2 (5)-сон. – Б. 125-132.

7. Хуррамов, А.И. Мудофаа саноати тизимлари учун ишлаб чиқилган данак чақиш қурилмасининг юклаш бункери ҳажми ҳисоби // Зирҳли қалқон Илмий–ахборот журнали. Чирчиқ, 2021. -1(4)-сон / ҲДФУ. – Б. 146-148.

8. Хуррамов, А.И. Мудофаа саноати тизимида қўшинларни қуруқ озиқ-овқат

маҳсулотлари билан таъминлашни такомиллаштиришнинг аҳамияти // Зирҳли қалқон Илмий–ахборот журнали. Чирчиқ, 2021. -4 М (6)-сон.– Б.31-35.

9. Хуррамов, А.И. Мева данакларини чақиш ва мағзини ажратиш қурилмасининг иш жараёнини асослаш //Агро илм.- Т.,2018.-2(52)-сон.- Б.108-109.

10. A.I. Khurramov, Justification of the process of operation of the device for splitting and extracting kernels from fruit seeds for material support units // International Journal of Advanced Research in Science, Engineering and Technology. – India, 2021. - Vol. 8, Issue 3, pp. 16825-16827.

11. Хуррамов А.И. Мудофаа саноати тизимида қўшинларни қуруқ озиқ-овқат маҳсулотлари билан таъминлашни такомиллаштириш техналогиясини ишлаб чиқиш. // Academic research in educational sciences volume. Issn: 2181-1385. Scientific journal impact factor (sjif) 2021: 5.7232. issue 4 –Pp. - 484-491.

12. Khurramov A.I. Technology for Enriching the Daily Food Ration of Military Personnel with Oil from Kernels // International Journal of Advanced Research in Science, Engineering and Technology. – India, 2021. - Vol. 8, Issue 10, pp. 18320-18323.

13. Хуррамов А.И. Қуруқ меваларни қайта ишлаш универсал қурилмасининг тишли валлари параметрларини асослаш // Ўзбекистон қишлоқ ва сув хўжалиги- Т., 2022. -12 сон.- В. 39-40.

14. Хуррамов А.И. Обоснование параметров зубчатых валов универсального устройства обработки сухофруктов // Universum: технические науки. – М., 2022. – Вып. 12 (105), ч. 1. – С. 117–122.

Abdurayimov S.S. Universal chaqish qurilmasi xomashyosi kengligi bo'yicha dinamik qatorga matematik – statistik ishlov berish

Universal quruq mevalarni chaqish qurilmasi ish prinsipini nazariy jihatdan asoslash maqsadida dinamik qatorni shakllantirish zarurligi, burchak ostida o'rnatilgan danak uzatish novi, danak me'yorlagich uyachasining ma'qul parametrlari saralangan danaklarning kengligiga bog'liq holda quruq meva (danak)lar kengligi bo'yicha dinamik qatorga matematik – statistik ishlov berish, qurilmaning maqbul konstruktiv parametrlarini aniqlashda chaqilayotgan danaklarning kengligini tadqiq qilish, ehtimollar nazariyasiga asoslangan holda to'plangan dinamik qatorning tarqalish chegarasi aniqlangan.

Kalit so'zlar: quruq mevalar, harbiy kadrlar, Qurolli Kuchlar, armiya quruq ratsioni, quruq oziq-ovqat, o'simlik moyi, chaqish qurilmasi, dinamik qator.

Abdurayimov S.S. Mathematical and statistical processing of the dynamic series by the width of the source material of the universal split equipment

The need to form a dynamic series in order to theoretically substantiate the principle of operation of universal equipment for splitting dried fruits, an angled cell for bone transfer, mathematical and statistical processing of the dynamic series of permissible parameters of the dried fruit cell regulator depending on the width of sorted bones, the study of the width of split bones in determining the optimal design parameters of equipment, based on probability theory, the limit of propagation is determined the assembled dynamic series.

Key words: dried fruits, military personnel, Armed Forces, army dry ration, dry rations, vegetable oil, a device for splitting bones, dynamic range.

Абдурайимов С.С. Математико-статистическая обработка динамического ряда по ширине исходного материала универсального оборудования раскола

Необходимость формирования динамического ряда с целью теоретического обоснования принципа работы универсального оборудования по расколу сухофруктов, установленная под углом ячейка для передачи косточки, математико-статистическая обработка динамического ряда допустимых параметров регулятора ячейки сухофруктов в зависимости от ширины отсортированных косточек, исследование ширины раскалываемых косточек при определении оптимальных конструктивных параметров оборудования, на основе теории вероятностей определен предел распространения собранного динамического ряда.

Ключевые слова: сухофрукты, военные кадры, Вооруженные Силы, армейский сухой рацион, сухой паек, растительное масло, устройство для раскалывания косточек, динамический ряд.

Irisov Xusniddin Doniyorovich,
O‘zbekiston Respublikasi Jamoat xavfsizligi universiteti
“Bronetank va avtomobil texnikasi” kafedrasi dotsenti,
texnika fanlari bo‘yicha falsafa doktori (PhD);
Gulyamov Normaxamat Shermuxammadovich,
O‘zbekiston Respublikasi Jamoat xavfsizligi universiteti
“Bronetank va avtomobil texnikasi” kafedrasi dotsenti,
Bekmurodov Ilxomjon Raxmatilloyevich,
O‘zbekiston Respublikasi Jamoat xavfsizligi universiteti
“Bronetank va avtomobil texnikasi” kafedrasi o‘qituvchisi

AVTOMOBILNING SIRPANIB SURILISHINI IMITATSIYA QILISH QURILMASI PARAMETRLARINI ASOSLASH

O‘zbekiston Respublikasi Prezidentining 2022-yil 28-yanvardagi PF-60-son “2022-2026-yillarga mo‘ljallangan Yangi O‘zbekistonning taraqqiyot strategiyasi to‘g‘risida”gi Farmonida belgilangan vazifalarni bajarishda [1], o‘quv jarayonida murakkab ekstremal vaziyatlarga yaqin bo‘lgan sharoitni hosil qiladigan, ya’ni avtomobil o‘qlarini kurs trayektoriyasidan chetga chiqishini sun’iy keltirib chiqaradigan qurilmani ishlab chiqish masalaning yechimlaridan biri hisoblanadi. Bunda turli yo‘l sharoitlarini “imitatsiya” qilish natijasida g‘ildirak bilan yo‘l orasidagi ilashish va dumalashga qarshilik koeffitsiyentlari o‘zgartiriladi va avtomobilning sirpanib surilishi amalga oshiriladi [2,3].

O‘rganilgan tahlil natijalari asosida avtomobilning old va orqa g‘ildiraklarida dumalashga qarshilikni sun’iy o‘zgartirish orqali sirpanib surilishini imitatsiya qilish qurilmasi taklif etilmoqda (1-rasm).

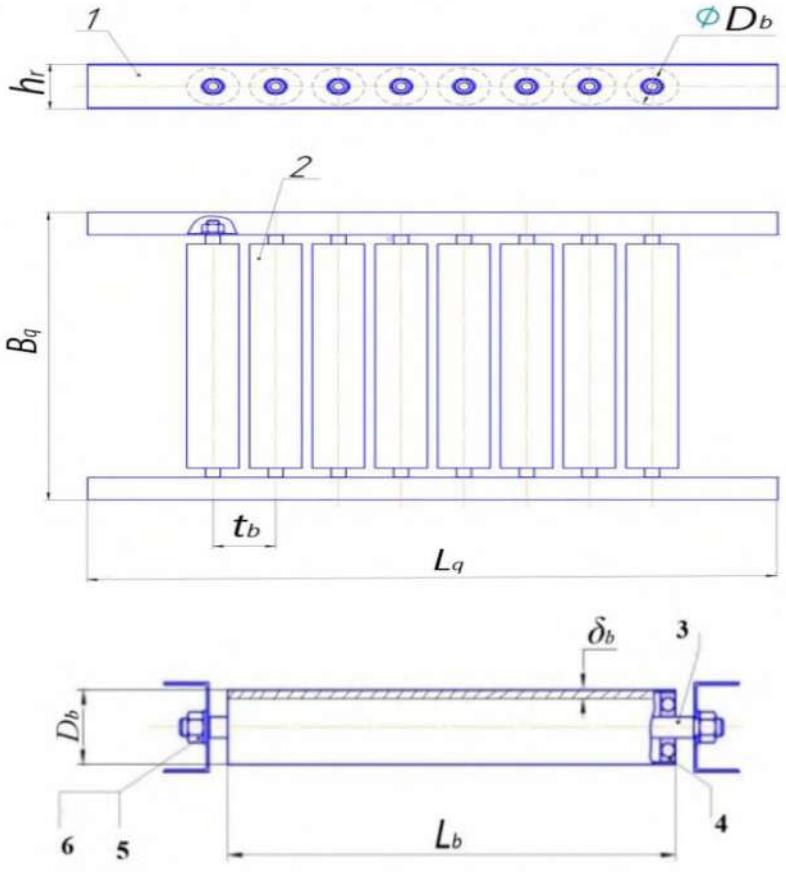

1-rasm. Taklif etilayotgan qurilmaning konstruktiv sxemasi:

1-rama (karkas); 2-baraban; 3-baraban o‘qi; 4-podshipnik; 5 va 6-rezbali birikma (gayka va shayba).

Ushbu vazifani bajarish uchun ikkita qurilma yo'l qoplamasining maxsus chuqurchalariga joylashtiriladi va bunda dumalash barabanlarining yuqori qismi yo'l qoplamasi sathi bilan teng bo'lishi lozim [4].

Qurilma shveller ko'rinishidagi ikkita rama (karkas) 1, ularga rezbali birikma (gayka va shayba) 5 va 6 yordamida mahkamlangan baraban *2* va uning o'qlari 3, podshipnik 4 dan tarkib topgan (1-rasm).

Silindrik barabanlarning o'qlari ikkita radial sharikli podshipniklar yordamida mahkamlangan. Podshipniklarning ichki xalqasi o'qlarning ikki tomonidan belgilangan masofada o'rnatilib, mahkamlangan. Podshipniklarning tashqi halqasi silindrik barabanlarning ichki qismiga presslab kiritilgan. Qurilma barabanlari soni sakkiztani tashkil etib, o'zaro belgilangan masofada va ketma-ketlikda joylashgan. Ularning o'qlari ikki tomonidan rama (shveller) ga mahkamlangan. Ikki tomonda joylashgan sharikli podshipniklar hisobiga barabanlar o'z o'qi atrofida erkin aylanadi.

Quyidagilar ishlab chiqilgan qurilmaning asosiy parametrlari hisoblanadi (1-rasm):

qurilmaning kengligi B_q; qurilmaning uzunligi L_q; barabanning uzunligi L_b; barabanning diametri D_b.

Avtomobil harakatlanayotganida unga harakat yo'nalishini o'zgartirishga intiluvchi har xil omillar ta'sir etadi. Bunday ta'sirlarga g'ildiraklarni yo'l qoplamasining notekis joylarga urilishi, shinalarning yo'l qoplamasi bilan ilashish koeffisiyenti (1- jadval), shamol ta'siri va boshqalarni misol qilib ko'rsatish mumkin. Avtomobil tezligining oshishi bilan ilashish koeffitsiyenti φ_x odatda kamayadi.

1-jadval

Ilashish koeffitsiyenti φ_x

Yo'l qoplamali	Ilashish koeffitsiyenti φ_x	
	quruq	nam
Asfaltbeton yoki sementbeton qoplamali	0,7 – 0, 8	0,35 – 0,45
Shag'al qoplamali	0,6 – 0,7	0,3 – 0,4
Tuproq yo'l	0,5 – 0,6	0,2 – 0,4
Muzlik	0,1 – 0,2	
Qor qoplamali	0,2 – 0,3	

Avtomobilning to'g'ri chiziqli harakatida qurilma barabanining uzunligi L_b avtomobil shinasining gabarit kengligiga, rul boshqarmasining texnik holatiga, haydovchiga va avtomobilning tezligiga bog'liq bo'ladi quyidagi empirik formula bo'yicha hisoblandi:

$$L_b = 0.0054 \cdot V_{avt} + B_{sh} + 0.3, \text{m} \quad (1)$$

bunda V_{avt} – avtomobilning tezligi, km/soat; B_{sh} – shinaning gabarit kengligi, m.

Nazariy tadqiqotlar Nexia, UAZ 3163 Patriot, ISUZI avtomobillarining tezligi va shinalarining gabarit kengligi $\boldsymbol{B_{sh}}$ ga bog'liq holda qurilma barabanining uzunligi $\boldsymbol{L_b}$ aniqlandi (2-jadval).

2- jadval

Avtomobilning tezligi va shinaning gabarit kengligiga bog'liq ravishda qurilma barabanining uzunligi L_b ni aniqlash natijalari

T/r	Shinaning gabarit kengligi B_{sh}, m	Qurilma barabanining uzunligi, L_b, m				
		30 km/soat	40 km/soat	50 km/soat	60 km/soat	70 km/soat
1	0,195	0,657	0,711	0,765	0,819	0,873
2	0,245	0,707	0,761	0,815	0,869	0,923
3	0,285	0,747	0,801	0,855	0,909	0,963

Yuqoridagi 2-jadval asosida avtomobillarning turli tezliklarda shinalarning kengligiga bog'liq ravishda qurilma barabanining uzunligi 2- rasmdagi grafik ko'rinishda asoslandi.

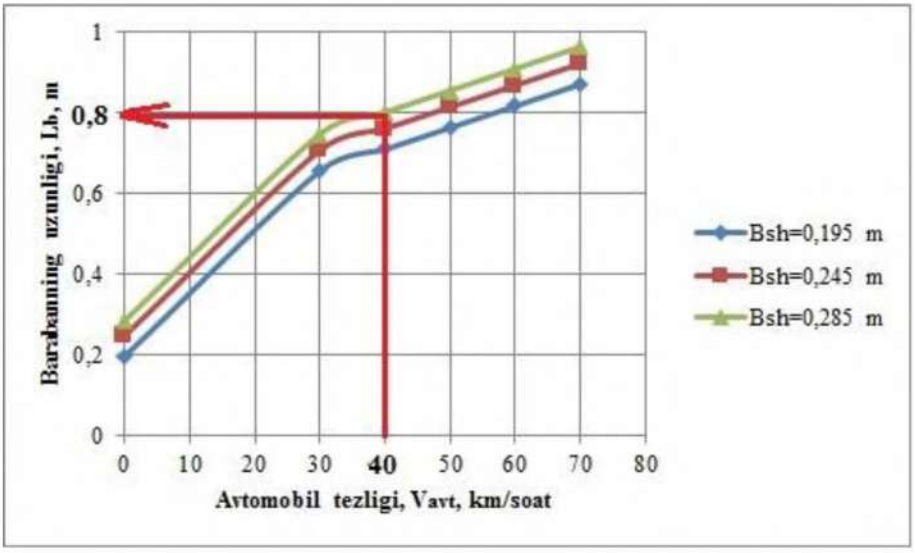

2-rasm. Taklif etilayotgan qurilma barabanining uzunligi L_b ni asoslash grafigi

Keltirilgan nazariy tadqiqotlar natijalari asosida qurilgan grafiklardan ko'rinadiki, avtomobillarning qor qoplamali yo'l sharoitida harakatlanish me'yori o'rtacha tezligi 40 km/soat, shinalarning maksimal gabarit kengligi B_{sh}=0,285 m ga teng bo'lganda, taklif etilayotgan qurilma barabanining uzunligi L_b=0,8 m ga teng bo'ldi.

Qurilma barabanlari o'qlari orqali ikki tomonidan rama (shveller) ga mahkamlangan. Barabanning o'qlari atrofida erkin harakatlanishi uchun radial podshipniklar GOST bo'yicha belgilanishi 309 AK markali radial podshipnik (d=45 mm, D=100 mm, B=25 mm) qabul qilindi.

Shuningdek, (1) ifodadan 2-rasmdagi grafik ko'rinishida asoslangan qurilma barabanining uzunligi L_b=0,8 m ga, qabul qilingan GOST bo'yicha rama (shveller) ning kengligi h_r=0,05 m, barabanning erkin harakatlanishi uchun rama (shveller) dan barabanning chekka nuqtasigacha bo'lgan oraliq kenglik b_k=0,02 m ga teng ekanligini hisobga olib qurilmaning kengligi quyidagi ifoda yordamida aniqlandi:

$$B_q = L_b + (h_r \cdot 2) + (\mathrm{b_k} \cdot 2), \mathrm{m} \quad (2)$$

bunda L_b – qurilma barabanining uzunligi; h_r – rama (shveller) ning kengligi, b_k – rama (shveller) dan barabanning chekka nuqtasigacha bo'lgan oraliq kenglik.

(2) ifodaga ko'ra qurilmaning kengligi B_q=0,94 m ga teng bo'ldi.

Taklif etilayotgan qurilmaning uzunligi L_q 2-rasmdagi grafik ko'rinishida asoslangan 285/35R18 parametrlarga ega shinaning tashqi diametriga bog'liq bo'ladi.

Shinaning tashqi diametri d_{sh} uning parametrlariga bog'liq ravishda quyidagi ifoda yordamida aniqlanadi,

$$d_{sh} = d_{sh.ichki} + \left[\frac{B_{sh} \cdot h_{sh}}{100}\right] \cdot 2, \mathrm{m} \quad (3)$$

bunda $d_{sh.ichki}$ – shinaning ichki diametri; h_{sh} – shinanig profil balandligi; B_{sh} –shinaning gabarit kengligi.

(3) ifodaga ko'ra 285/35R18 parametrlarga ega shinaning ichki diametri $d_{sh.ichki}$=18*25.4=457.2 mm (1dyum=25.4 mm), shinanig profil balandligi h_{sh}=35 mm, shinaning gabarit kengligi B_{sh}=285 mm bo'lganda, shinaning tashqi diametri d_{sh}=656,7 mm ga teng ekanligi aniqlandi.

Tajriba-sinov tadqiqotlarini 2-jadvalda keltirilgan avtomobilning turli harakat tezliklarida o'tkazish maqsadida qurilmaning uzunligi L_q shina aylanasining uzunligiga teng deb olindi. Qurilmaning uzunligi quyidagi ifoda orqali hisoblandi:

$$L_q = \pi d_{sh}. \quad (4)$$

bunda π – o'zgarmas son (konstanta); d_{sh} – shinaning tashqi diametri.

(4) ifodadan qurilmaning uzunligi L_q=2,062 m. ga teng bo'lishligi aniqlandi.

Dumalash barabanlari avtomobillarning resurs sinovlarini o'tkazishdan tashqari yetakchi va yetaklanuvchi g'ildiraklarni yo'lning tayanch yuzasi bo'ylab harakatida ekstremal vaziyatlarni sun'iy hosil qilish imkoniyatini ham beradi. Ya'ni, avtomobil g'ildiraklari dumalash barabanlari bilan kontaktlashganda dumalashga qarshilik koeffitsiyenti past bo'ladi va g'ildiraklarning tayanch yuza bo'ylab sirpanish effekti hosil bo'ladi.

Avtomobil g'ildiraklari dumalash

barabanlari bilan o‘zaro ta’sirlashganda, dumalash barabanlarining sharikli radial podshipniklari barabanning o‘z o‘qi atrofida aylanishga bo‘lgan qarshilikni kamaytiradi. G‘ildiraklarning baraban bilan kontaktida ilashish koeffitsiyenti past bo‘ladi, barabanlarning yuzalariga tushuvchi solishtirma bosim tavsifi o‘zgaradi. Avtomobil g‘ildiraklarining dumalash jarayonini imitatsiya qilish uchun o‘zaro kontakt vaqtida ta’sir etuvchi kuch va momentlar, solishtirma yuklanish, shinalardagi havoi bosimi, ularning deformatsiyasi hamda qurilma barabanining diametri muhim rol o‘ynaydi.

A.V.Serov [5] ga ko‘ra, dumalash barabanlarining egrilik radiusi va g‘ildirak sirpanishining bog‘liqlik sharti

$$\frac{D_b}{d_{sh}} < 0{,}16...0{,}5; \quad (5)$$

bunda: D_b – baraban diametri; d_{sh} – g‘ildirak (shina) ning tashqi diametri.

Agar ushbu shart bajarilsa dumalashga qarshilik keskin kamayadi. Ya’ni, g‘ildiraklarning tayanch yuzada sirpanish effekti sodir bo‘ladi, bu esa g‘ildiraklarning yomon ilashish shartiga ega (shag‘alli, qorli, muzlama) yo‘lda dumalash jarayonini hosil qiladi.

Tajriba-sinov o‘tkaziladigan barabanning diametri D_b=100 mm ga teng bo‘lib, yuqoridagi dumalash barabanlarining egrilik radiusi va g‘ildirak sirpanishining bog‘liqlik sharti 0,15 < 0.16…0.5 bajarilganligini ko‘rish mumkin.

Barabanlarning soni optimal va universal bo‘lishi lozim. Buni aniqlashda avtomobilning g‘ildirak formulasi, bazasi va koleyasi muhim hisoblanadi. Shuningdek, g‘ildiraklarning deformatsiyalanganlik koeffitsiyenti, dinamik va statik holatlarda avtomobil gabarit yo‘lagining o‘zgarishi, avtomobil tezligi ham ta’sir ko‘rsatadi.

Agar g‘ildirak bitta barabanga nisbatan ikkita barabanga tayansa, kontakt maydoni 30% ga, dumalashga qarshilik 25-35% gacha kamayadi. Ba’zi olimlar [6] g‘ildirakni baraban bilan kontaktini bitta nuqtada tadqiq qiladi va dumalashga qarshilik kuchining qiymati kichik bo‘lganligi tufayli inobatga olmaydi.

G‘ildirak va barabanlar o’zaro kontaklashganda dumalashga qarshilik koeffitsiyenti eksperimental tadqiqotlar natijalariga ko‘ra aniqlangan bo‘lib, uning qiymati 0,026...0,028 oralig’ida bo’ladi.

Xulosa. Yetakchi g‘ildiraklardagi dumalashga qarshilik kuchlarini su’niy o‘zgartirish orqali avtomobilning harakat trayektoriyasidan chetga chiqishini imitatsiya qiladigan qurilma ishlab chiqildi va ularni yo‘l sirtiga o‘rnatish bo‘yicha parametrlari asoslandi:

avtomobillarning shag‘al, qor, muz qoplamali yo‘l sharoitida harakatlanish me’yori tezligi 40 km/soat, tadqiqot o‘tkazilayotgan avtomobil shinalarning maksimal gabarit kengligi B_{sh}=0,285 m ga teng bo‘lganda, taklif etilayotgan qurilma barabanining uzunligi L_b=0,8 m ga teng ekanligi aniqlandi;

qurilma barabanining uzunligi L_b=0,8 m. ga, rama (shveller) ning kengligi h_r=0,05 m, barabanning erkin harakatlanishi uchun rama (shveller) dan barabanning chekka nuqtasigacha bo‘lgan oraliq kenglik b_k=0,02 m, qurilmaning kengligi B_q=0,94 m, qurilmaning uzunligi L_q=2,062 m, barabanning diametri D_b=0,1 m. ga teng bo‘lganda g‘ildiraklarning tayanch yuzada sirpanish effekti sodir bo‘lishiga erishildi;

ilmiy tadqiqot ishlarining tahlili asosida dumalash barabanining diametrini avtomobil g‘ildiraklari diametriga nisbatan (0.14 - 0.20) oraliqda bo‘lganda, tavsiya etilgan qurilma parametrlari asosida dumalash barabanlaridagi dumalashga qarshilik koeffitsiyentlari 0,026...0,028 gacha, ilashish koeffitsiyentlari esa 0,15-0,25 gacha qiymatlargacha kamayishi asoslandi.

Foydalanilgan adabiyotlar

1. O‘zbekiston Respublikasi Prezidentining 2022-yil 28-yanvardagi “2022-2026 yillarga mo‘ljallangan Yangi O‘zbekistonning taraqqiyot strategiyasi to‘g‘risida”gi PF-60-son Farmoni.

2. Торосян Л.Е. Динамический стенд-тренажер устойчивого вождения автомобиля/ Патент на изобретения// Федаральная служба по интелектуальной собственности Российской Федерации №RU2694427. –2019.

3. Zeping F., Jianmin D. Optimal lane change motion of intelligent vehicles based on extended adaptive pseudo-spectral method under uncertain vehicle mass// Advances in Mechanical Engineering, Vol. 9(7) 2017. –pp. 1–15. DOI: 10.1177/1687814017702823.

4. Гулямов Н.Ш., Ахмедов Д.А., Алибоев Б.А. Ҳарбий хизматчиларни экстремал шароитларда автомобилни амалий бошқариш кўникмаларини шакллантирувчи қурилма параметрларини асослаш// Зирҳли қалқон, – Чирчиқ, 2022. – № 4, – Б. 234-240.

5. Серов А.В. Современные станции диагностики автомобилей. – М.: НИИавтопром, 1971.

– С. 140.

6. Коротков Л.И. Выбор оптимальных параметров стенда для диагностики тяговых и тормозных свойств автомобилей. – Киев: Техника, 1971 – С. 182.

Irisov X.D., Gulyamov N.Sh., Bekmurodov I.R. Avtomobilning sirpanib surilishini imitatsiya qilish qurilmasi parametrlarini asoslash

Maqolada avtomobilning old va orqa g'ildiraklarida dumalashga qarshilikni su'niy o'zgartirish orqali sirpanib surilishini imitatsiya qilish qurilmasining konstruktiv sxemasi, uning tarkibiy qismlari, ishlab chiqilgan qurilmaning asosiy parametrlari: qurilmaning kengligi, qurilmaning uzunligi, barabanning uzunligi, barabanning diametlari nazariy asoslangan.

Kalit so'zlar: avtomobil, g'ildirak, sirpanish, imitatsiya, qurilma, asosiy parametr.

Ирисов Х.Д., Гулямов Н.Ш., Бекмуродов И.Р. Основы параметров устройства имитации скольжения автомобиля

В статье структурная схема устройства имитации скольжения путем искусственного изменения сопротивления качению передних и задних колес автомобиля, его составляющие, основные параметры разработанного устройства: ширина устройства, длина устройство, длина барабана, диаметры барабана теоретически обоснованы.

Ключевые слова: автомобиль, колесо, скольжение, моделирование, устройство, основной параметр.

Irisov X.D., Gulyamov N.Sh., Bekmurodov I.R. Basic parameters of the vehicle sliding simulation device

In the article, the block diagram of the device for simulating sliding by artificially changing the rolling resistance of the front and rear wheels of the car, its components, the main parameters of the developed device: device width, device length, drum length, drum diameters are theoretically substantiated.

Key words: car, wheel, sliding, modeling, device, main parameter.

Abdisamatov Abdirashid Muxamatguliyevich,
Ixtisoslashtirilgan o‘quv markazi Moddiy-texnik ta’minot tayyorgarligi sikli katta o‘qituvchisi

BO‘LAJAK MEXANIK-HAYDOVCHI SHAXSINI O‘ZINI-O‘ZI HARBIY-KASBIY TAYYORLASHINING IJTIMOIY-PEDAGOGIK MUAMMOSI

Yuksak ma’naviyatni anglashning pedagogik mohiyati insonparvarlik, vatanparvarlik, fidoyilik, milliy iftixor tuyg‘usi, ona tiliga hurmat va milliy qadriyatlarimizni e’zozlash kabi fazilatlarda o‘z e’tirofini topadi. Shunga ko‘ra bo‘lajak mexanik-haydovchi shaxsini o‘zini-o‘zi harbiy-kasbiy tarbiyalashi, uning nechog‘lik o‘z kasbining sir-asrorlarini mukammal egallashi asnosida o‘z millati va davlati manfaatini himoya qilishi, Vatani xavf ostida qolgudek bo‘lsa, uning himoyasi yo‘lida qay darajada mardonavorlik ko‘rsata olishi, shu vatanning farzandi ekanligi bilan faxrlanish tuyg‘usi uning harbiy-kasbiy tarbiyalanganlik darajasini ko‘rsatadi.

Biz olib borayotgan izlanishlarimiz mobaynida bo‘lajak mexanik-haydovchi shaxsining o‘zini-o‘zi harbiy-kasbiy tarbiyalashiga alohida e’tiborni qaratdik. Bu jarayonda:

- mexanik-haydovchi shaxsini harbiy-axloqiy kuch-qudrati, uning ilmiy-pedagogik mohiyati;
- uzluksiz harbiy-kasbiy tarbiyaning dinamik o‘sib borishi;
- mexanik-haydovchi shaxsini bo‘lajak mutaxassis sifatida harbiy-kasbiy dunyoqarashining shakllanishi;
- ma’naviy sog‘lom muhitni shakllantirishga qarshi qaratilgan tahdidlarning oldini olish;
- mexanik-haydovchi shaxsini kasbiy kamol topishiga oid innovatsion g‘oyalar va qarashlar tizimini yaratish;
- shunga ko‘ra pedagogik nuqtai nazardan mexanik-haydovchi shaxsini o‘zini-o‘zi harbiy-kasbiy tarbiyalash darajasini ko‘rsatuvchi mezonni belgilash hamda shu asosida ijtimoiy faol, malakali raqobatbardosh mexanik-haydovchilarni tayyorlashning ilmiy-amaliy mohiyatini o‘rganish, yangi ilmiy ma’lumotlar olish imkonini beradi.

Bo‘lajak mexanik-haydovchi shaxsini harbiy-kasbiy yetukligi uning axloqiy fazilati, shuningdek faoliyat olib borayotgan jamoasidagi obro‘si, uning faolligi, o‘zining yangi fikrlari bilan jamoaga ta’sir eta olish madaniyati hamda insoniylik fazilatlarida namoyon bo‘ladi.

Aslida harbiy-kasbiy yetuk inson deb, o‘zida axloqiy fazilatlarni mujassamlashtirgan, ijtimoiy hayotda o‘zligini, o‘zini-o‘zi, o‘z qobiliyatini shaxsiy hamda kasbiy sifatlar uyg‘unligida namoyon eta oladigan, ruhan va jismonan sog‘lom, harbiy malakalarga ega va mustaqil fikr egasi bo‘lgan harbiy-jangovar shaxsga aytiladi. Ushbu ta’rif barkamol yetuk shaxs tarbiyasining nazariy mohiyati tarkibiga kirib, uzluksiz ta’lim tizimida o‘zini-o‘zi kasbiy tarbiyalash texnologiyasining asosini belgilaydi.

Pedagogik tadqiqotlardan ma’lumki, o‘zini-o‘zi tarbiyalash mohiyat-e’tiboriga ko‘ra tarbiya asosida. Milliy va umuminsoniy tarbiyaning asosiy tarkibiy qismi hisoblangan aqliy, ma’naviy-axloqiy , mehnat, estetik (nafosat) va jismoniy tarbiya o‘zining ijtimoiy mavqega muvofiq yana boshqa tarbiya turlarini o‘z tarkibiga biriktiradi. Demak, shaxsning o‘zini-o‘zi tarbiyalashiga xos bo‘lgan xususiyatlar milliy tarbiya asosida shakllanadi.

Shu o‘rinda tarbiya prinsiplari va metodlarini o‘zini-o‘zi tarbiyalash prinsip va metodlariga ta’siri xususida to‘xtalib o‘tish lozim. Milliy tarbiyaning mohiyatiga ko‘ra, to‘g‘ri tarbiya olgan shaxs o‘zini-o‘zi tarbiyalash imkoniga ega bo‘ladi. Maqsadni to‘g‘ri belgilaydi, qiladigan ishlarini vaqt me’yoriga moslab rejalashtiradi, o‘zini-o‘zi boshqaradi, bajargan ishlari yoki xatti-harakati yuzasidan o‘zini-o‘zi tahlil qiladi, o‘zini-o‘zi nazorat qiladi va o‘z faoliyatiga o‘zi baho beradi. Biron bir nojo‘ya yoki noo‘rin harakat sodir etgan bo‘lsa, uni takrorlamaslik lozimligini anglab yetadi [4.5, 360 b.; 2.63, 130-b.].

Ammo inson o‘zining shaxs sifatida shakllanishi hamda rivojlanishi jarayonida ko‘plab obyektiv va subyektiv, tabiiy va ijtimoiy, ichki va tashqi, o‘ziga bog‘liq bo‘lgan va bo‘lmagan hamda tasodifiy omillarga duch keladi. Shunga ko‘ra shaxs passiv mavjudot bo‘lmay, hamisha ijtimoiy faol va harakatchan bo‘ladi. Har qanday ta’sirga ongli munosabatda bo‘ladi.

Shunga muvofiq tarbiya-shaxsni muayyan faoliyatga maqsadli yo‘naltirish jarayoni hisoblanadi. O’zini-o‘zi tarbiyalash-shaxsni o‘zida muayyan sifatlarni shakllantirish (ijobiy, salbiy) jarayoniga aytiladi, deyilsa o‘rinli bo‘ladi. Aksariyat hollarda o‘zini-o‘zi tarbiyalash deganda qavsga olingan (ijobiy, salbiy) so‘zlar tushib qoladi. Chunki shaxs o‘zini-o‘zi to‘g‘ri tarbiyalasa ijobiy,

noto‘g‘ri tarbiyalasa salbiy sifatlar kurtak yozadi. Pedagogik adabiyotlarda o‘zini-o‘zi tarbiyalash deganda asosan ijobiy sifatlar nazarda tutiladi.

Ma’rifatparvar Abdulla Avloni « ...tarbiya bizlar uchun yo hayot - yo mamot, yo najot - yo halokat, yo saodat, yo falokat masalasidir» [1.2, 14-b.], deganda yaxshi tarbiya insonga hayot va quvonch baxsh etishini, yomon tarbiya esa halokatga olib kelishi mumkinligini ta’kidlab ko‘rsatgan.

Tadqiqotga oid izlanishlar jamiyat rivojlangani sari tarbiyaga bo‘lgan ehtiyoj shunchalik ortib borishini ko‘rsatdi. Shaxsning ijtimoiylashuvi uzluksiz jarayon bo‘lib, tarbiya va shu asosida o‘zini-o‘zi tarbiyalashga bo‘lgan izchillik hamda uyg‘unlik uning harbiy-kasbiy iqtidorli yoshlar bilan bog‘liq ekanligini bildirdi. Bu jarayonni quyidagicha ifoda etish mumkin (1-rasm).

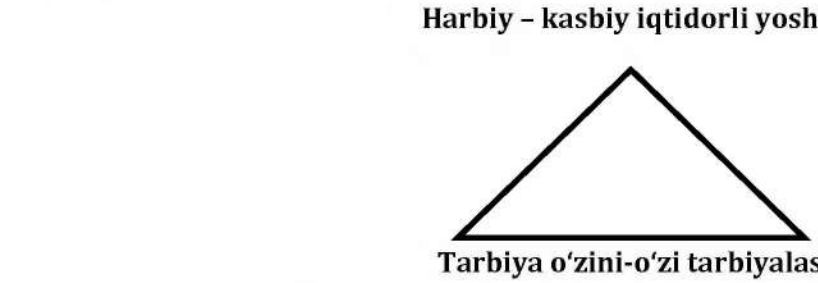

1-rasm. Bo‘lajak mexanik-haydovchi shaxsini harbiy-kasbiy o‘z-o‘zini tarbiyalash uchburchagi

Teng yonli uchburchak mustahkam bo‘lganidek, tarbiya asosida o‘zini-o‘zi tarbiyalashning mustahkam va barqaror bo‘lishi tarbiya va o‘zini-o‘zi tarbiyalashning izchilligi hamda uyg‘unligi bilan bog‘liq. Bu bog‘liqlik 2-rasmda o‘z aksini topgan.



2-rasm. Bo‘lajak mexanik-haydovchi shaxsini harbiy- kasbiy o‘z-o‘zini tarbiyalash bog‘liqligi

Harbiy-kasbiy tarbiyaning o‘ziga xos xususiyatlaridan biri shaxsni muayyan jarayonning a’zosi yoki shunchaki ishtirokchisi sifatida emas, uning muallifi va ijodkori sifatida qarashga yo‘naltirilgan. Asrlar davomida ma’naviy tarbiyaning negizida barkamol avlod tarbiyasi, ya’ni shaxs kamoloti g‘oyasi ilgari surilgan. Uning dinamik tavsifi o‘z-o‘zini tarbiyalashdan iborat bo‘lib, ijtimoiy rivojlanish bilan hamohang yashash, o‘zining ongi va dunyoqarashini uzluksiz boyitib borish degan ma’noni o‘zida aks ettiradi .

Professor L.I.Ruvinskiy o‘zini-o‘zi tarbiyalash nazariyasining asoschilaridan biri hisoblanadi. U asosiy e’tiborni tarbiya va o‘zini-o‘zi tarbiyalashning ilmiy-pedagogik va psixologik mohiyatiga qaratgan. O‘zini-o‘zi tarbiyalashga oid izlanishlarida shaxs ruhiyatiga, uni yosh va jins xususiyatlari bilan bog‘liqligiga hamda shundan kelib chiqib, o‘zini-o‘zi tarbiyalashining psixologik hamda pedagogik asoslarini ilmiy tahlil qilgan [1.9, 40 b.].

Tadqiqot ishining kirish qismida ta’kidlanganidek, L.I.Ruvinskiy tarbiya va o‘zini-o‘zi harbiy-kasbiy tarbiyalashning ilmiy mohiyatini to‘laqonli ochib bermagan. Bu o‘rinda mustaqil fikr rivoji va uni o‘zini-o‘zi tarbiyalashdagi pedagogik-psixologik mohiyatiga e’tibor qaratmagan.

Professor M.G.Taychinov tarbiya va o‘zini-o‘zi tarbiyalashning izchil bog‘liqlik xususiyatlarini pedagogik yondashuvlar asosida izohlab ko‘rsatishga harakat qilgan. Ayniqsa axloqiy tarbiya va axloqiy o‘zini-o‘zi tarbiyalashning mohiyatini atroflicha tahlil eta olgan. O’zini-o‘zi tarbiyalashning keng ma’no kasb etishini o‘quvchilar tomonidan bajarilgan ijtimoiy foydali mehnat va jamoat topshiriqlarini ijrosi ko‘rinishida tasvirlab bergan. M.G.Taychinovning qarashlari kommunistik mafkura talablariga mos bo‘lgani uchun ravshanki, o‘zini-o‘zi tarbiyalashga oid uning g‘oyalari ham kommunistik tarbiya g‘oyalariga moslashtirilgan [1.4, 160 b.].

Tadqiqot tahlilida biz asosiy e’tiborni «o‘zini-o‘zi tarbiyalash» muammosi bilan shug‘ullangan pedagog va psixolog olimlarning

ilmiy-pedagogik faoliyatini ko'rib o'tishga qaratdik. Chunki asosli tahlillar jarayonida ilmiy haqiqat o'z yechimini topa boradi.

Xuddi shuningdek, tadqiqotchi R.S.Garifyanov talaba-yoshlarning o'zini-o'zi tarbiyalashi va uning pedagogik asoslarini ko'rsatib bergan. R.S.Garifyanov tadqiqot ishi metodikasidan kelib chiqib, o'zini-o'zi tarbiyalashga pedagogik rahbarlik, ya'ni ma'lum ma'noda boshqaruv faoliyati bilan bog'liq bo'lgan tomonlarni aniqlashga urinib ko'rgan. Ammo talabalarning bo'lajak mutaxassis sifatida o'zini-o'zi kasbiy tarbiyalashining ilmiy asoslarini yechib bermagan [1.7, 211-b.].

Tadqiqotga oid izlanishlarimiz shuni ko'rsatdiki, o'zini-o'zi tarbiyalash va o'zini-o'zi kasbiy tarbiyalashning uyg'unlashuvida tinglovchining mustaqil fikr rivoji yetakchi ahamiyatga ega hisoblanadi. Mustaqil fikr muayyan bilim, ko'nikma va malakalar asosida rivojlanadi. Shunga ko'ra mustaqil fikrlashni katta boylik ekanligi bejizga ta'kidlab ko'rsatilmagan [1.1, 9-b.].

Mustaqil fikr, tashabbuskorlik, javobgarlikni his etish, kasbiy faoliyatga mas'uliyat bilan qarash, kasb burchini oqlashga intilish, tanqidiy fikrlash, o'zini-o'zi tahlil etish, o'zining faoliyatiga o'zi baho bera olish kabi harbiy-kasbiy sifatlar bilan bog'liq qobiliyatlar, tinglovchining o'zidagi hissiy-emotsional barqarorlik bilan uyg'unlashib, egallayotgan bilimi, tafakkur yuritishi, yutuq va kamchiliklarni anglay olishi uning refleksiv faoliyatini belgilaydi. Ushbu faoliyatning nazariy-amaliy mohiyati tadqiqot ishining tarkibiy qismini tashkil etadi.

Psixologik adabiyotlar tahlilida refleksiya shaxsning ichki dunyosi, kechinmalari, holatini o'zi tahlil eta olish qobiliyati ko'rinishida olinib, uni shaxs faoliyatiga ta'siri o'rganiladi. Psixolog olima M.A. Larionova refleksiyani psixologik sifatlar va qobiliyatlarni rivojlantirish mexanizmi xususiyatida olib qaraydi va aynan bu jarayon shaxsni o'ziga-o'zi murojaati ko'rinishida izohlanadi [1.5, 108-115-bb.].

Tadqiqotga oid izlanishlarimiz refleksiv faoliyatga xos barqarorlikka erishish o'zini-o'zi kasbiy tarbiyalash orqali amalga oshishini ko'rsatdi. Uning texnologik mohiyatini ochib beruvchi muammo yechimi, ta'kidlovchi eksperiment yakunida o'z e'tirofini topdi.

Qo'lga kiritilgan ma'lumotlarga ko'ra, bu jarayonning rivoji bo'lajak mexanik-haydovchi shaxsini ta'lim-tarbiya tizimiga moslashtirmay, aksincha ta'limni shaxsga moslashgan texnologiyasiga asoslanadi. Albatta aks ettiruvchi faoliyatning qamrovi keng bo'lib, demokratik jamiyat asoslarini barpo etishda bo'lajak mexanik-haydovchi shaxsini o'zini-o'zi harbiy-kasbiy tarbiyalashi uning egallayotgan mutaxassislik yo'nalishi bilan chambarchas bog'liqdir.

Tadqiqotchi S.B.Yelkanov bo'lajak o'qituvchi shaxsining o'zini-o'zi kasbiy tarbiyalashi xususiyatini alohida ishlab chiqqan bo'lib, bu yo'nalishda asosiy e'tibor tinglovchining o'zini-o'zi tarbiyalashi va o'zini-o'zi kasbiy tarbiyalashga xos aloqadorlikda tahlil etilgan [1.3, 189 b.].

Pedagogika fanlari doktori Sh.Q.Mardonov va tadqiqotchi A.T.Gulboyevlar «Ijtimoiy taraqqiyotda shaxsni o'zining ijtimoiy mohiyatini, inson sifatida o'z o'rnini anglashi, uni tezlashtirish uchun imkoniyatlari va kasbiy faoliyatini unga yo'naltirishini taqozo etadi. O'z aql-zakovati va kasbini jamiyat oldida turgan ustuvor vazifalarni yechishga qaratmog'i zarur», - deb ko'rsatadi [1.6, 4-b.].

To'g'ri va o'rinli aytilgan fikr, ammo bu jarayonda o'zini-o'zi tarbiyalash asosida o'zini-o'zi kasbiy tarbiyalashining mohiyatiga e'tibor qaratish lozimligi mantiqan ko'rinib turganligini alohida ta'kidlab o'tish zarur.

Yuqoridagi fikrlar tahlili o'laroq avvalo shaxs shunchaki bilimdon mutaxassis bo'lish uchungina o'zini-o'zi kasbiy tarbiyalashi lozim degan xulosa chiqarmaslik kerak. Tadqiqotga oid tahlillar shuni ko'rsatdiki, o'zini-o'zi harbiy-kasbiy tarbiyalash asosida bo'lajak mexanik-haydovchi:

- o'zini-o'zi bilishi, o'z harakati va xulq-atvorini tizimga solishi;
- harbiy bilim, ko'nikma va malakalariga ega bo'lishi;
- o'zida mustaqil fikr va ijodiy faoliyatning namoyon bo'lishi;
- kasbga oid nazariy bilimlarni amalda joriy qilish ko'nikmalarining shakllanishi;
- o'z-o'ziga va kasbiy faoliyatiga o'zi baho bera olishi;
- o'zini-o'zi maqsadli boshqarishi va uni amalga oshirish uchun harakat qilishi;
- muayyan hayotiy va kasbiy tajribaga ega bo'lishi;
- maqsad bilan yashashi va maqsadga erishish yo'lida istiqboli rejalarini ijtimoiy hayot rivoji bilan uyg'unlashtira olishi;
- keng dunyoqarashning (iqtisodiy, siyosiy, ijtimoiy, ma'naviy, madaniy va boshqa) tarkib topishi;
- kasbiy faoliyat jarayonida yuksak

mahorat hamda kasbiy komillik sari intilib yashashi lozim.

Tadqiqot ishiga oid izlanishlarimiz jarayonida har bir shaxs, ayniqsa, talaba-yoshlar o‘z atrofidagi kishilarning ma’naviy va ham kasbiy madadini sezib, his etib unga suyanib tursa, undagi mustaqil fikr rivoji, ijodiy qobiliyat va shu bilan birga insoniy fazilatlar yanada rivojlanib, takomillashib borishi mumkin ekanligi ma’lum bo‘ldi.

Bu jarayon tinglovchini o‘zini-o‘zi kasbiy tarbiyalashiga asosiy motivatsiya, ya’ni turtki vazifasini o‘taydi. Oliy o‘quv yurtidagi ijtimoiy muhit ana shu jarayonni ilmiy asosga qo‘yilishini taqozo etadi. Talabani qurshab turgan muhit unga ma’naviy madad bermasa, tinglovchi o‘zini yolg‘izlangan his etsa, undagi kasbiy bilim, yangilikka intilish tobora chuqurlashish o‘rniga sayozlashib borishi mumkin. Demak, ijtimoiy muhitning ma’naviy sog‘lomligi shaxs kamolotiga o‘zining ijobiy ta’sirini ko‘rsatuvchi omil vazifasini o‘taydi.

Jismoniy kamolotga oid turli xil milliy o‘yinlar dam olish yoki fikrni aqliy faoliyatdan birmuncha «chalg‘itish» yoki aqliy va jismoniy faoliyatni uyg‘unlashtirish vositasi bo‘libgina qolmay, balki tinglovchini o‘zini-o‘zi harbiy-kasbiy tarbiyalashda, ularda insoniylik fazilatlarini shakllantirishda muhim o‘rin tutadi. Milliy o‘yinlar orqali bo‘lajak mutaxassislarda tezkorlik, mardlik, o‘zaro yordam, mehribonlik kabi umuminsoniy qadriyatlar shakllanadi. Qadimdan mashhur bo‘lib kelgan kurash, chavandozlik, merganlik, qilichbozlik kamondan o‘q otish shatranj (shaxmat), sayohat, suzish, , topqirlik va hozirjavoblik o‘yinlarini tashkil etish va ularni ritmik raqs va musiqa san’ati bilan bog‘lash tinglovchi yoshlarning nafaqat jismoniy, balki ma’naviy-ruhiy salomatligi garovidir.

Qadim-qadimdan xalqimiz bolalarni yoshlikdanoq jismonan sog‘lom, baquvvat, epchil bo‘lishiga alohida e’tibor qaratishgan. Bu jarayonda bola:

- hayot sinoviga bardoshli bo‘ladi;
- mustaqil fikrli va topqir bo‘ladi;
- epchil, chaqqon va hushyor bo‘ladi;
- unumli mehnat qila oladi;
- irodali, vijdonli va qo‘rqmas bo‘ladi;
- boshlagan ishini sifatli bajaradi.

Ko‘rib o‘tilgan jarayonlar kelgusida shaxsni o‘zini-o‘zi harbiy-kasbiy tarbiyalashga asos bo‘lib xizmat qiladi. Uzluksiz jismoniy kamolot shaxsning ma’naviy kamoloti bilan uyg‘unlashib, eshilib, pishib boradi. Ayniqsa shaxs o‘zining xulq-atvori, xatti-harakati va asabini to‘g‘ri boshqara oladi. Shoshma-shosharlikka yo‘l qo‘ymaydi. Sabotlik, kamtarlik va vazminlik bilan ish yuritadi. Bu jarayon shaxs axloqiga va xarakterining barqarorlashib borishiga o‘z ta’sirini ko‘rsatadi.

Foydalanilgan adabiyotlar

1. Barkamol avlod – O‘zbekiston taraqqiyotining poydevori. - Toshkent: Sharq, 1997. - 64 b.
2. Avloni, Abdulla. Turkiy guliston yoxud axloq. - Toshkent: O‘qituvchi, 1992. - 160 b.
3. Елканов С.Б. Основы профессионального самовоспитания будущего учителя: Учеб. пособие для ст-ов пед. ин-тов. - Москва: Просвещение, 1999. - 189 с.
4. Тайчинов М. Г. Воспитание и самовоспитание школьников.-Москва: Просвещение, 1992. - 160 с.
5. Ijbadalova M. O’z-o‘zini tarbiyalashning mohiyati G’G’ Xalq ta’limi. - Toshkent, 2002. № 6. - B. 31-34.
6. Князева В.В. Методологический аппарат диссертационного исследования: творчество или формализм? // Педагогика. 2005. № 1. - С. 100-108.
7. Гарифьянов Р. С. Педагогические руководства самовоспитанием студентов. Дис...кан. пед.наук. – Казань, 1978. - 211с.
8. Ибрагимов Х. Теоретические основы профессионального самовоспитания будущих учителей в педагогических училищах и колледжах: Дис... док. пед. наук. – Москва, 1996. - 360 с.
9. Рувинский Л.И. Основы самовоспитания. Автореф. дисс. докт. пед. наук. – Москва, 1971 - 40 с.

Abdisamatov A.M. Bo‘lajak mexanik-haydovchi shaxsini o‘zini-o‘zi harbiy-kasbiy tayyorlashining ijtimoiy-pedagogik muammosi

Ushbu maqolada bo‘lajak mexanik haydovchilarning o‘z-o‘zini harbiy-kasbiy tayyorlash jarayoni, harbiy-kasbiy dunyoqarashi, harbiy-kasbiy ta’lim tarbiya va uning mazmuni, nechog‘lik o‘z kasbining sir-asrorlarini mukammal egallashi asnosida o‘z millati va davlati manfaatini himoya qilish

kabi tushunchalar ijtimoiy pedagogik muammo sifatida o‘rganilgan.

Kalit so‘zlar: shaxs, tarbiya, ta’lim, shaxsning uquvi, interfaol usullar, motivatsiya, kompetentlik, harbiy-kasbiy tarbiya, ma’naviy muhit, mexanik-haydovchi shaxsi.

Абдисаматов А.М. Социально-педагогическая проблема самостоятельной подготовки будущего механика-водителя

В данной статье рассмотрен процесс самовоенно-профессиональной подготовки будущих машинистов-механиков, военно-профессиональное мировоззрение, военно-профессиональное образование и его содержание, как в совершенстве овладеть секретами своей профессии. Такие понятия, как защита интересов своего народа и государства, изучались как социально-педагогическая проблема.

Ключевые слова: личность, воспитание, образование, личностное обучение, интерактивные методы, мотивация, компетентность, военно-профессиональное образование, духовная среда, личность механика-водителя.

Abdisamatov A.M. Socio-pedagogical problem of self military-professional training of a future mechanical driver

In this article, we discuss the process of self-military-professional training of future mechanical drivers, the military-professional worldview, military-professional education, and its content, and how to master the secrets of their profession perfectly. Concepts such as protecting the interests of one's nation and state were studied as a socio-pedagogical problem.

Key words: personality, upbringing, education, personal learning, interactive methods, motivation, competence, military-professional education, spiritual environment, mechanic-driver's personality.

Анарбаев Элдар Алгаппарович,
соискатель Московского государственного института
международных отношений

ЗАКОНОДАТЕЛЬСТВО СТРАН СНГ В ОБЛАСТИ РЕАЛИЗАЦИИ КОНЦЕССИОННЫХ ДОГОВОРОВ

В настоящее время многие страны мира используют в своей экономической деятельности концессионные соглашения (договора), что соответственно закреплено в их национальном законодательстве.

В ряде стран мира используют концессию как инвестиционный инструмент в сфере недропользования, как в недавнем прошлом в Республике Узбекистан [1].

Отдельные страны рассматривают концессию как одну из форм реализации государственно-частного партнерства, как в Новом Узбекистане [2].

В связи с этим, отметим, что опыт функционирования концессий показывает, что развитие концессионных отношений может стать перспективным направлением обеспечения инвестиционными ресурсами национальных экономик стран Содружества Независимых Государств (СНГ).

Для стран СНГ концессия может стать действенным механизмом привлечения инвестиций, современных технологий, оборудования, решения других экономических и ряда социальных проблем, причем не только в сырьевых отраслях.

По концессионному договору либо государственная собственность должна передаваться на оговоренные сроки и условия в пользование иностранному или отечественному концессионеру (инвестору), либо последнему предоставляется право осуществления на срочной и возмездной основе вида деятельности, являющегося государственной монополией [3].

Однако для того, чтобы договор концессии, как правовая форма реализации концессионных отношений, имел право на существование, то есть отличался от обычного гражданско-правового договора (договора аренды государственных или муниципальных имуществ, договора на подрядные работы для государственных нужд, государственного заказа и др.), необходимо, чтобы он носил публично-правовой характер [4]. В развитых странах континентального права концессионные отношения регулируются публично-правовым (административным) договором, заключаемым при предоставлении наиболее распространенных видов концессий - в сфере коммунальных услуг, транспорта общего пользования, инженерных сетей, общественных работ, недропользования.

В отличие от гражданско-правового договора, в котором концедент (государство, муниципальное образование) является обычным предпринимателем, в концессионном договоре он выступает, прежде всего, как орган публичной власти, реализующий в процессе предпринимательского использования собственности свое специфическое социальное предназначение, обеспечивая достижение общественно необходимых или полезных целей. Поэтому в зарубежной практике гражданско-договорные условия договора концессии общественных услуг лишь одна его часть, другую составляют типовые условия (административные регламентирующие предписания, служебные инструкции, разного рода ведомственные распоряжения), то есть адресованные концессионеру требования публично-правового характера. Публично-правовые императивы общественной необходимости, публичного интереса, социальной функции собственности объективно существуют, и они будут проявляться все более отчетливо по мере усиления социальной ориентации рыночных экономик стран СНГ.

Исследуя природу концессионных отношений и аргументируя необходимость их развития на пространстве СНГ, следует четко понимать, что концессии являются не просто надстроечным инструментом реализации государственной и межгосударственной экономической и социальной политики, но и имеют четко выраженную объективную экономическую основу.

Отметим, что национальное концессионное законодательство стран СНГ, не говоря уже о межгосударственном уровне, глубоко не разработано, лишь в ряде стран СНГ приняты самостоятельные законы о концессиях или же в законах об иностранных инвестициях содержатся статьи, регулирующие концессионные отношения. Так, в Казахстане за последние года приватизированы и отданы в кон-

цессию, в соответствии с принятым в декабре 1991 г. Законом «О концессиях в Республике Казахстан», большинство гидро- и теплоэлектростанций, многие тепло- и электросети, что позволило привлечь инвестиции в электроэнергетику и спасти отрасль от краха, частично обновить физически и морально изношенное оборудование, а также снизить цены на производимую электроэнергию ниже предельных значений, установленных антимонопольным комитетом. Это очень позитивный фактор для национальной экономики, поскольку Казахстан, являясь импортером электрической энергии, вынужден был покупать ее за валюту в соседних странах СНГ по ценам, превышающим ранее действовавшие тарифы в 1,5-2 раза.

Инвестиционное законодательство Кыргызской Республики, включающее Закон «Об иностранных инвестициях», вступивший в действие с марта 1992 г., Закон «О концессиях и иностранных концессионных предприятиях в Республике Кыргызстан» [5] и ряд других, обеспечивает: гарантию от экспроприации собственности иностранных граждан; одинаковые привилегии для иностранных и внутренних инвесторов; гарантию прав иностранных инвесторов и иные формы их правовой защиты; приобретение на срок до 99 лет права пользования землей или природными ресурсами по договору об аренде или покупку права пользования; гарантию права репатриации капитала и беспрепятственный вывоз прибыли в виде продукции или в иностранной валюте, без взимания налога на прибыль и таможенной пошлины и т. д.

С точки зрения развития экономического сотрудничества между странами представляет интерес поддержанное правительством Киргизии предложение Казахстанской государственной газотранспортной компании «КазТрансГаз» о передаче ей прав на концессию незавершенного участка ветки газопровода Бухарский газоносный район - Ташкент - Бишкек - Алматы. Создание концессии предотвратит повторение несанкционированного забора газа на территории Киргизии. Проект предполагает окончание строительства газопровода, для чего необходимо смонтировать 30 километров магистрали и инвестировать в проект более 20 млн. долл. в течение одного календарного года.

Разрешена законом концессионная деятельность также в Туркменистане. Здесь рассматривается возможность предоставления в концессию нефтяных месторождений при условии использования новых технологий, в частности горизонтального бурения.

Общей проблемой для стран СНГ, законодательно закрепивших деятельность концессий, является неразвитость их нормативно-правовой базы. Закон о концессиях должен регулировать различные виды концессионных договоров во всех областях народного хозяйства, иметь комплексный, универсальный характер. Поскольку концессии в разных сферах экономики существенно различаются, закон должен содержать лишь принципиальные положения, основные понятия, быть базовым, рамочным. Ключевые его нормы затем конкретизируются в серии «отраслевых» законодательных актов о концессиях (горных, лесных, водных, дорожных, коммунальных и прочих).

Украинское концессионное законодательство также нуждается в более глубокой проработке и детализации, что подтверждает содержание вступившего в силу с сентября 1999 г. Закона Украины «О концессиях». Закон предусматривает, что государство может передавать на конкурсной основе в концессии свое имущество, и устанавливает при этом государственные гарантии для капиталовложений концессионера. В то же время, хотя в настоящее время остро стоит вопрос о передаче в концессию газотранспортной системы Украины, в документе о возможности концессии газопроводов лишь упоминается [6].

Насущную потребность в принятии закона о концессиях испытывают также российская и белорусская экономики. Возможность осуществления инвестиционной деятельности на основе концессий оговаривалась в ст. 18 Закона «Об инвестиционной деятельности в Республике Беларусь» [7]. Однако необходимость в разработке основных принципов организации и функционирования концессий потребовала более пристального внимания к проблеме.

Палатой представителей Национального собрания РБ еще в 1999 г. принят в первом чтении Инвестиционный кодекс, в который вошли положения проекта Закона «О концессиях». Концессия определяется как «получение на определенный срок национальным или иностранным инвестором специального разрешения со стороны уполномоченного государственного органа на осуществление на территории РБ определенного

вида хозяйственной деятельности, на которую распространяется исключительное право Республики Беларусь или ее административно-территориальной единицы, либо на использование имущества, в том числе природных ресурсов, находящегося в собственности РБ или ее административно-территориальной единицы». Концессия на использование имущества осуществляется посредством выдачи уполномоченным государственным органом разрешения и заключения на его основе концессионных договоров. Для получения концессии на осуществление определенного вида хозяйственной деятельности достаточно только разрешения.

Однако, поскольку проект содержит лишь основные положения, касающиеся концессии, для более детального регулирования концессионных отношений необходимо принятие специального закона о концессионных договорах.

Российский закон о концессионных договорах, заключаемых с российскими и иностранными инвесторами, по мнению специалистов Института государства и права РАН, нуждается в существенной доработке [8].

По нашему мнению, закон о концессиях должен иметь публично-правовой характер в соответствии с природой концессии и мировой практикой ее функционирования. Необходимо глубоко проработать механизм организации концессии: указать нормативные сроки прохождения и утверждения концессионных документов органами управления всех уровней; сосредоточить решение всех вопросов концессионной деятельности в одном государственном органе и его региональных звеньях. Это устранит зависимость концессионера от множества других контрольных, лицензионных, сертификационных, регистрационных, надзорных учреждений. Полезно закрепить в законе только судебные способы решения конфликтов, связанных с имуществом и имущественными правами в рамках концессии. Особенно важной является проблема обеспечения государственных гарантий имущественных и иных прав концессионеров. Поэтому необходимо гарантировать права концессионеров (отечественных и иностранных) в случаях:

- национализации их имущества;
- действий, равнозначных национализации: периодические переделы собственности, создание незаконных параллельных органов управления предприятиями, инспирирование выступлений «трудовых коллективов» против неугодных менеджеров, «выдавливание» несогласных акционеров путем разного рода махинаций с акциями, «патриотические выступления трудящихся против засилья иностранных империалистов», захват персоналом офисов и производственных помещений фирм;
- причинения ущерба и упущенной выгоды в результате военных действий, террористических актов, массовых беспорядков в «горячих точках», которые более других нуждаются в экономическом возрождении;
- криминальных преследований.

Гарантии должны быть двух разновидностей: от применения к концессионеру нового, неблагоприятного законодательства, принимаемого концедентом (в лице законодательного органа) в качестве органа публичной власти, и от односторонних изменений договора, которые концедент (в лице уполномоченного органа исполнительной власти) может произвести в качестве «стороны» концессионного договора.

В целом развитие концессий на пространстве стран СНГ тормозится наличием целого комплекса противоречий, среди которых наиболее ярко проявляются противоречия между:

необходимостью широкого использования концессий как важного направления привлечения инвестиций в национальные экономики и недостаточной проработанностью или отсутствием адекватной нормативно-правовой базы концессионирования;

стремлениями использовать концессию в качестве инструмента: со стороны концедента для обеспечения экономического роста в соответствии с публично-правовой спецификой этого института; со стороны концессионера - для освоения новых рынков и скорейшего получения прибыли при минимальных вложениях;

необходимостью соблюдения принципа равноправия в отношениях между субъектами концессии и его нарушением в практической деятельности;

стремлением концедента к получению новейших технологий, обновлению основного капитала для повышения конкурентоспособной продукции и использованием концессионером за частую морально устаревшего в собственной стране оборудования;

неравномерным территориальным и отраслевым распределением концессионных

предприятий в некоторых странах СНГ и потребностями пропорционального развития структуры их народно-хозяйственных комплексов;

стремлением концедента выработать определенные критерии отбора концессионных объектов и соответствующим возникновением препятствий на пути свободного развития концессионирования;

потребностью концедента в реинвестировании полученной концессионером прибыли как формы прямого инвестирования и желанием инвестора ее репатриировать в условиях высокого риска инвестирования.

Анализ проблем развития концессионного дела в странах СНГ позволяет сделать вывод о том, что механизм концессионирования, требует серьезной адаптации к современным условиям рыночных преобразований государств СНГ. В этом смысле, опыт Нового Узбекистана, переход от узкой недропользовательской направленности концессии к более широкому ее толкованию может быть принят за основу для разработки Модельного закона СНГ о концессиях.

Использованная литература

1. Закон Республики Узбекистан "О концессиях" от 30 августа 1995 г. // Ведомости Олий Мажлиса Республики Узбекистан. – 1995. – № 9. – С. 185 // Настоящий Закон утратил силу в соответствии со ст. 3 Закона Республики Узбекистан «О внесении изменений и дополнений, а также признании утратившими силу некоторых законодательных актов Республики Узбекистан в связи с совершенствованием законодательства о государственно-частном партнерстве» от 22 января 2021 года № ЗРУ-669 // Национальная база данных законодательства, 23.01.2021 г., № 03/21/669/0060.

2. Закон Республики Узбекистан «О государственно-частном партнерстве» от 10.05.2019 г., № ЗРУ-537 // Национальная база данных законодательства, 11.05.2019 г., № 03/19/537/3113; 23.01.2021 г., № 03/21/669/0060; 07.06.2022 г., № 03/22/775/0477.

3. Конопляник А. Концессии - хорошо забытое старое // ВЕК. – М., 2000. - № 46. – С. 36.

4. Юмашев Ю.М. Иностранные концессии в СССР // Хозяйство и право. – М., 1989. - № 7. - С. 46

5. Постановление Верховного Совета РК от 6 марта1992г. № 851-ХП «О введении в действие Закона Республики Кыргызстан «О концессиях и иностранных концессионных предприятиях в Республике Кыргызстан».

6. Сапрыкин В. Будущее газотранспортной системы Украины: арендовать нельзя приватизировать // Зеркало недели. - 2000. - № 50. – С. 23.

7. Закон Республики Беларусь № 824-ХП «Об инвестиционной деятельности в Республике Беларусь» от 29 мая 1991 г.

8. Сосна С.А. Заключение Института государства и права РАН по проекту Федерального закона о договорных концессиях с российскими и (или) иностранными инвесторами (о концессионных договорах, заключаемых с российскими и иностранными инвесторами). 14 ноября 2000 г.